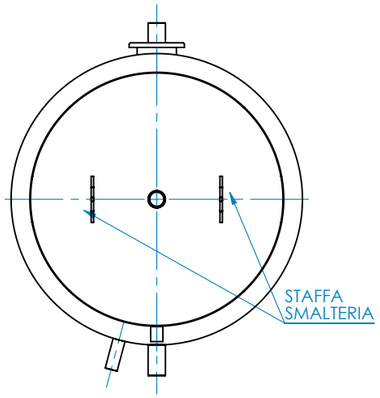

Tabella Distinta materiali			
N.	**CODICE**	**DESCRIZIONE**	**Q**
1	ANODOE375.00	ANODO ELETTRONICO L375	2
2	FLADE180DI120.02	FLANGIA 180x120 INT.FORI 150 SP4 H 55 8 FORI M10 DRITTA	1
3	SLF0950D40B1C.06	FONDO Ø950 D RIFILATO 1"1/2x50 FORO LATERALE Ø45	1
4	SLF0950D40B1C.14	FONDO Ø950 D RIFILATO SCARICO 1"1/2x25 FORO LATERALE Ø45 FASCIA 2600x218 CON SPACCHI	1
5	LAMNR29741800.40	LAMIERA NERA RIFILATA 2974x1800x4 S235JR	1
6	MAN1P1_2100.02	MANICOTTO 1"1/2x100 De56,5 SCARICATO LUNG FIL 13	3
7	MAN1P100.01	MANICOTTO 1"x100 De40	4
8	MAN1P100.02	MANICOTTO 1"x100 De40 SCARICATO LUNG FIL 13	1
9	MAN1_2P100.02	MANICOTTO 1/2"x100 De26,4 SCARICATO LUNG FIL 13	3
10	MAN1_2P050.02	MANICOTTO 1/2"x50 De26,4 SCARICATO LUNG FIL 13	2
11		ROMPIFLUSSO SANITARI INFERIORE	1
12	SLS850.680.36.01	SERPENTINA INFERIORE OMEGA 1500 REV.01	1
13	SLS850.550.30.01	SERPENTINA SUPERIORE 1500LT SANITARI 180°	1

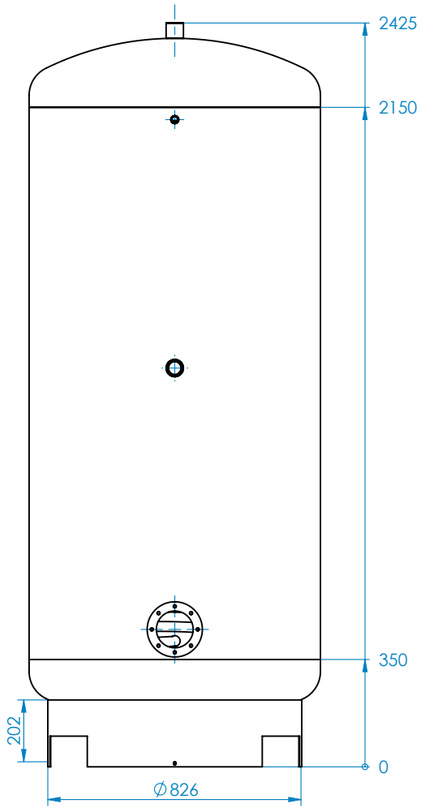

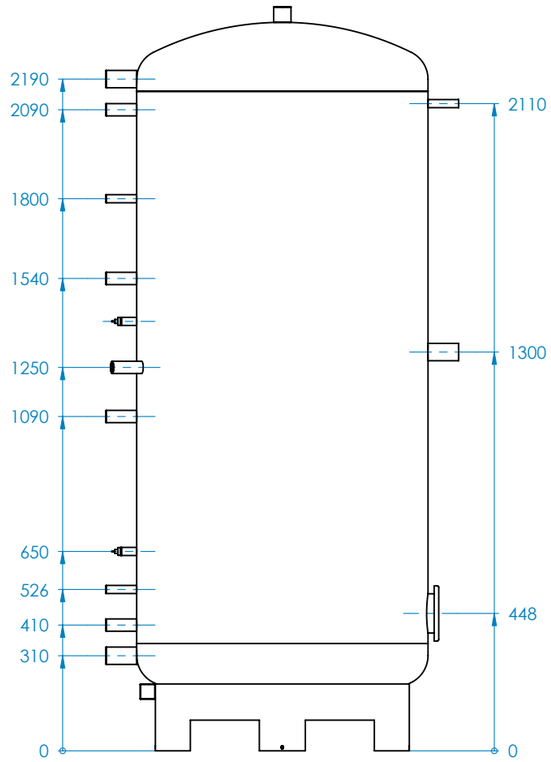

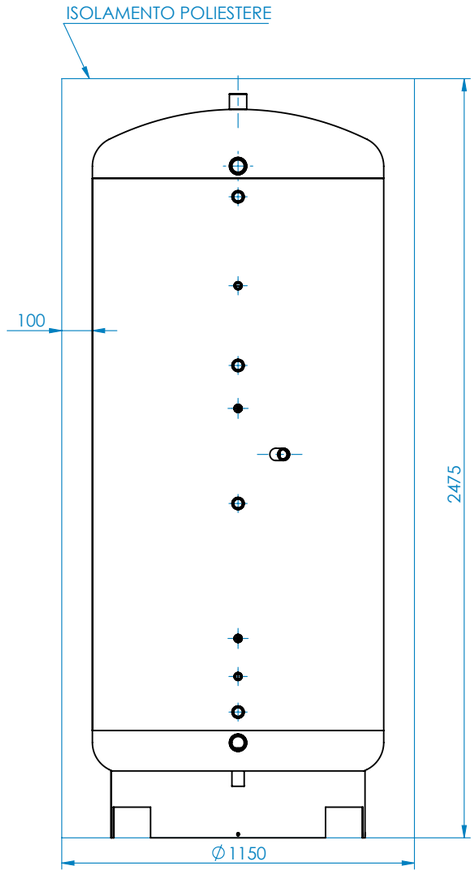

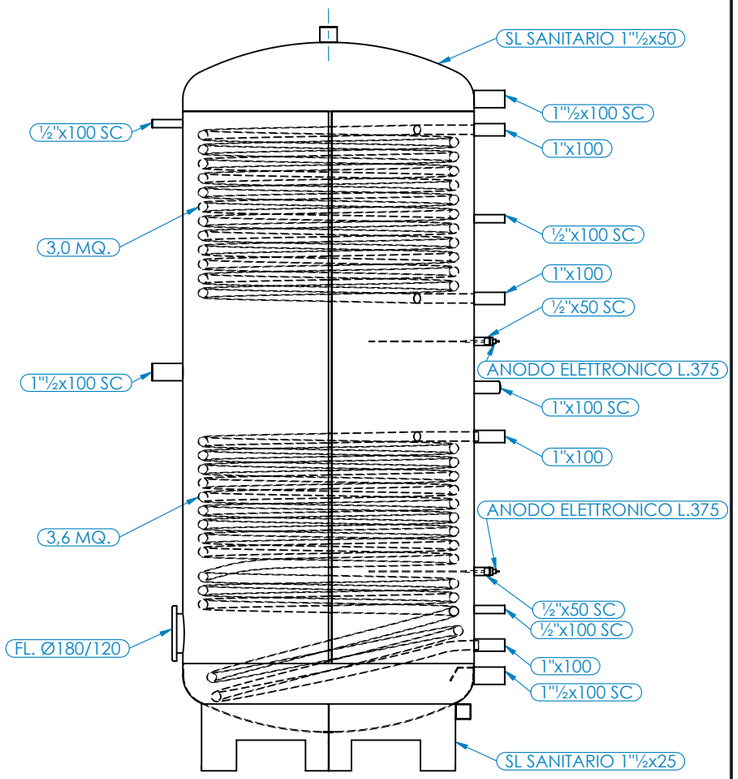

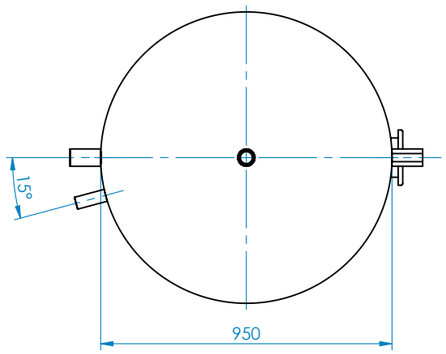

P max	P test	T max	T min	Peso
6 bar	**10 bar**	**110°C**	**---**	318.10 Kg