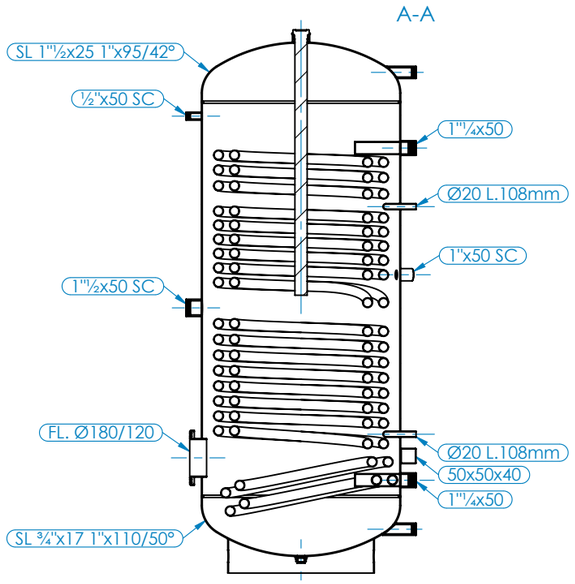

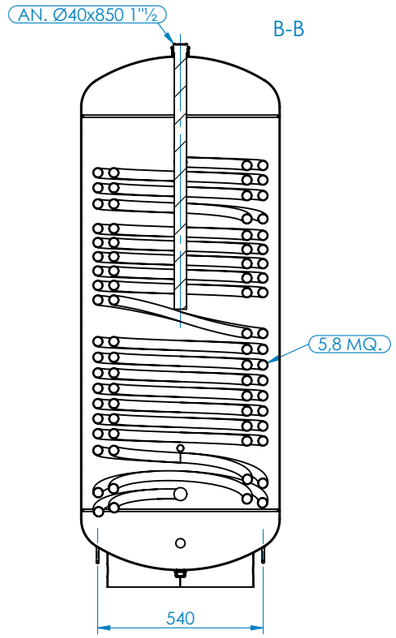

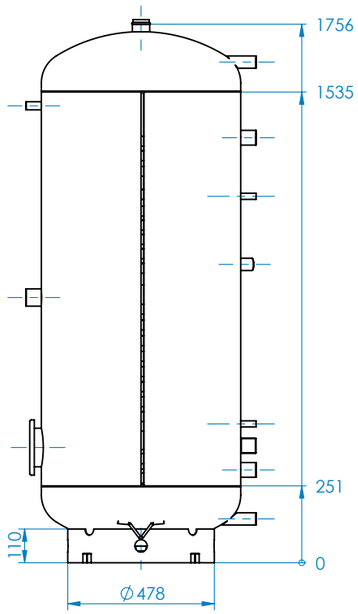

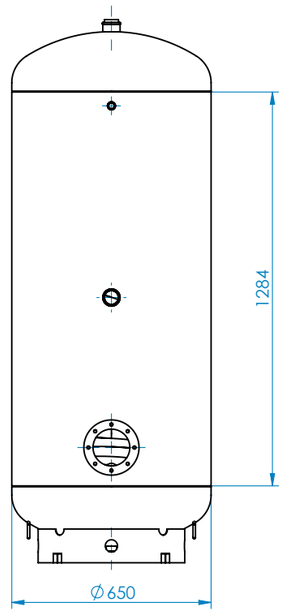

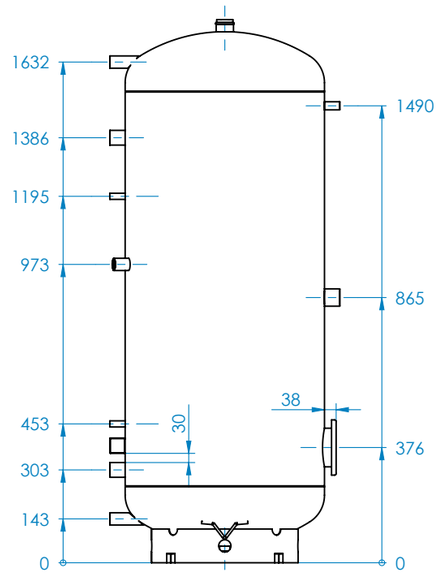

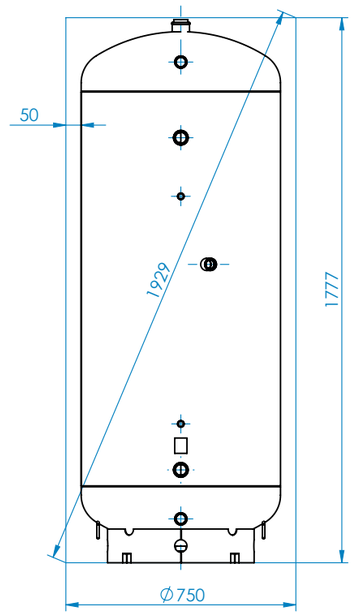

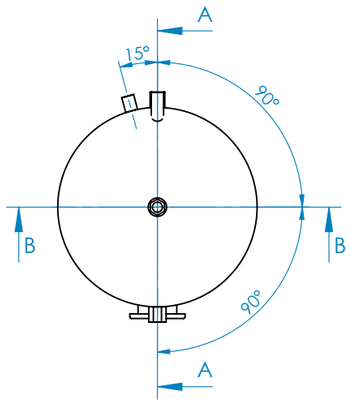

Tabella Distinta materiali

Codice	Descrizione	Q.
SLF0650E30B6F.17	FONDO Ø650 E 30/10 BORDATO + 3/4"x17 + 1"x110/50° LATERALE + FASCIA SCHIUMATURA + M10	1
LAMDR12842033.30	LAMIERA DECAPATA RIFILATA 1284x2033x3 DD11	1
SLF0650E30B6F.18	FONDO Ø650 E 30/10 BORDATO + 1"1/2x25 + 1"x95/42° LATERALE	1
FLADE180DI120.02	FLANGIA 180x120 INT.FORI 150 SP4 H 55 8 FORI M10 DRITTA	1
MAN1P050.02	MANICOTTO 1"x50 De40 SCARICATO LUNG FIL 13	1
MAN1_2P050.02	MANICOTTO 1/2"x50 De26,4 SCARICATO LUNG FIL 13	1
MAN1P1_2050.02	MANICOTTO 1"1/2x50 De56,5 SCARICATO LUNG FIL 13	1
MAN1P1_4050.01	MANICOTTO 1"1/4x50 De48	2
TUBT020.00	POZZETTO TUBO Ø20 SP2mm L108mm	2
SLS570.470.1083.58.00	SERPENTINA INFERIORE Y 500 R1	1
TUBQ050.01	TUBO QUADRO 50x50 SP2mm	1
ANODO40850.00	ANODO MAGNESIO D40 L850 TAPPO 1"1/2	1

P max	P test	T max	T min	Peso
6 bar	**9 bar**	**95 °c**		178.45 Kg