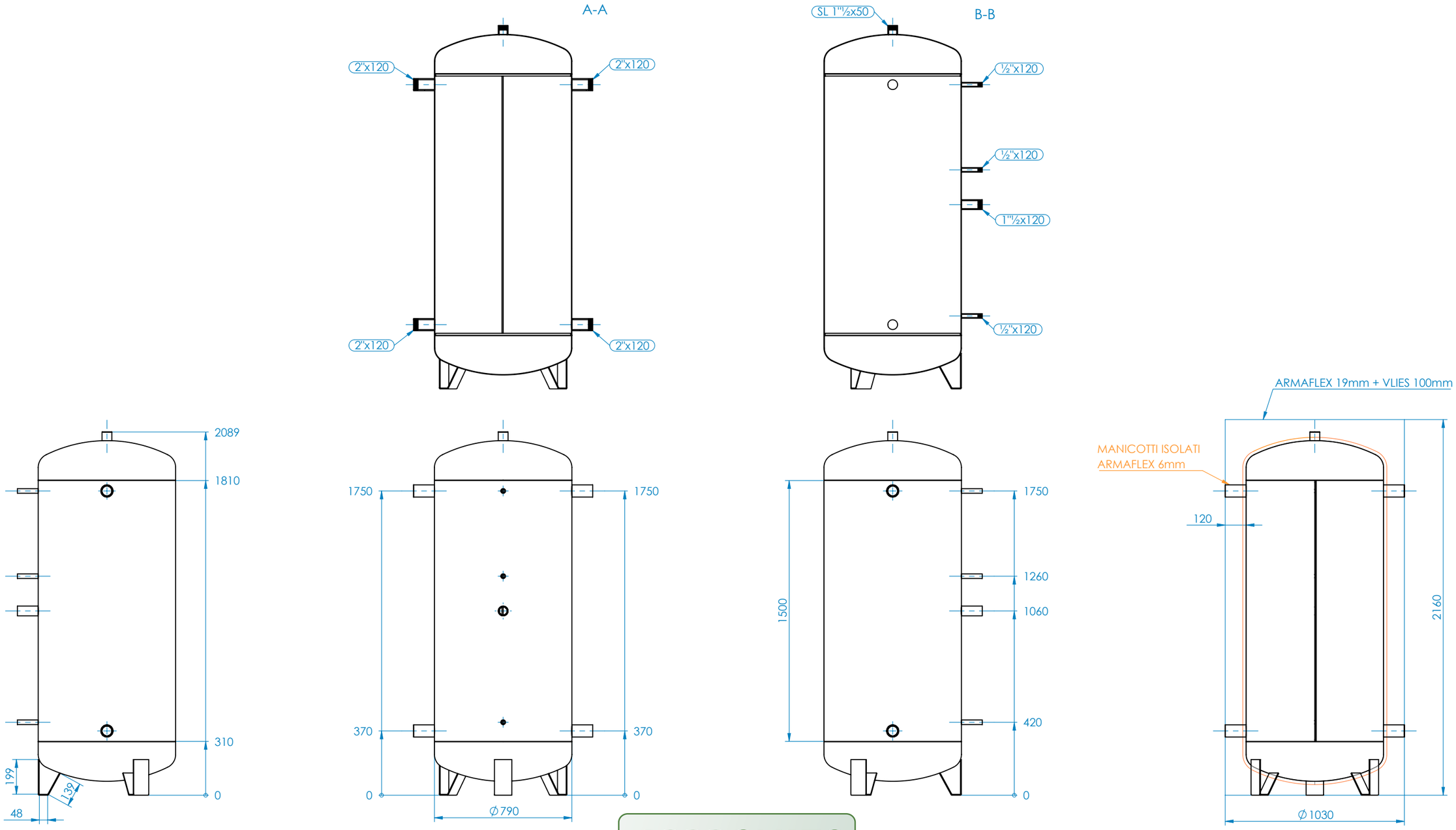

APPROVATO

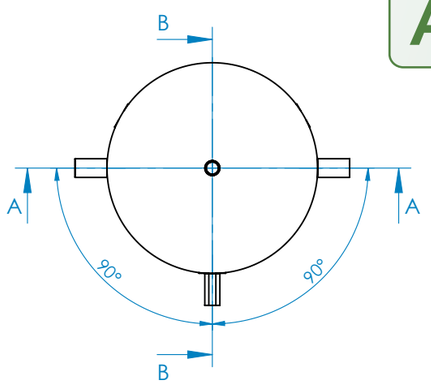

Tabella Distinta materiali			
N.	CODICE	DESCRIZIONE	Q
1	SLF0790D25B4S.00.A	FONDO Ø790 D 25/10 H240 BORDATO + 1"1/2x50	1
2	LAMNR24751500.25	LAMIERA NERA RIFILATA 2475x1500x2,5 S235JR	1
3	SLF0790D25B4I.01.A	FONDO Ø790 D 25/10 H240 BORDATO + GAMBE COOL	1
4	MAN2P120.01	MANICOTTO 2"x120 De70	4
5	MAN1_2P120.01	MANICOTTO 1/2"x120 De26,4	3
6	MAN1P1_2120.01	MANICOTTO 1"1/2x120 De56,5	1

P max	P test	T max	T min	Peso
6 bar	9 bar	95 °C	-10 °C	115.65 Kg