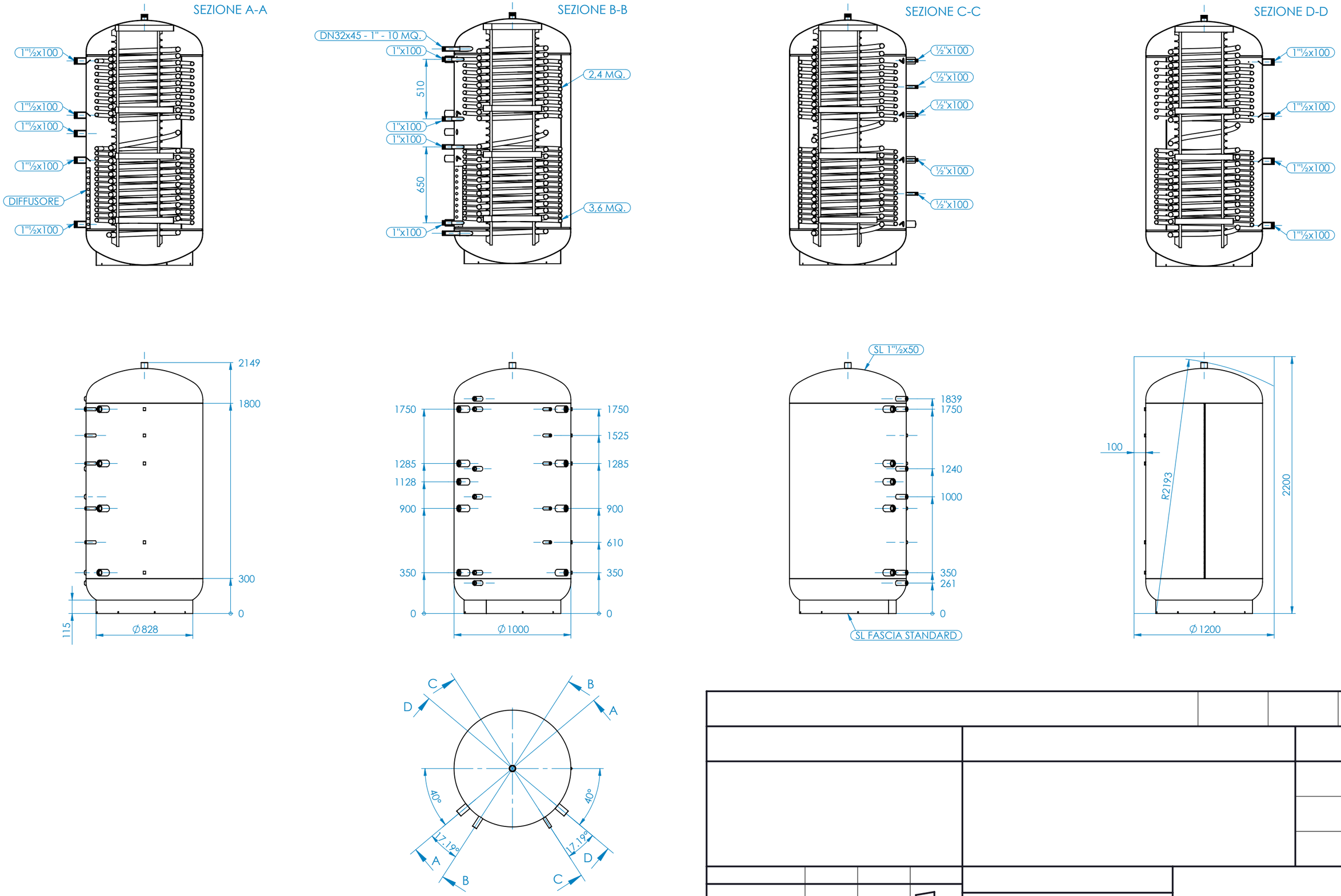

P max	P test	T max	T min	Peso
3 bar	**4,5 bar**	**95 °C**		280.57 Kg