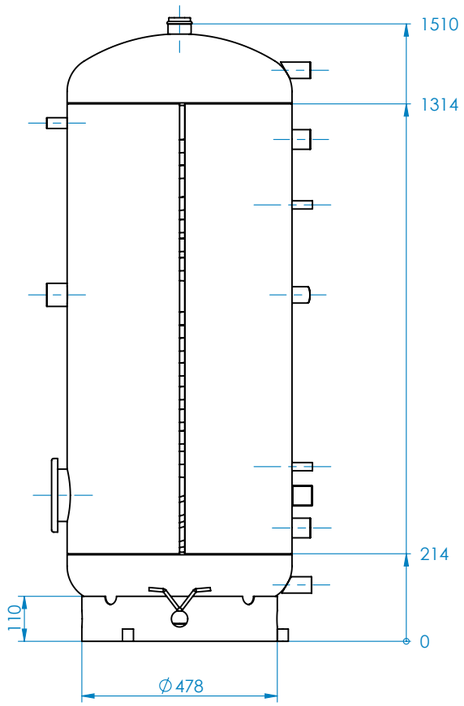

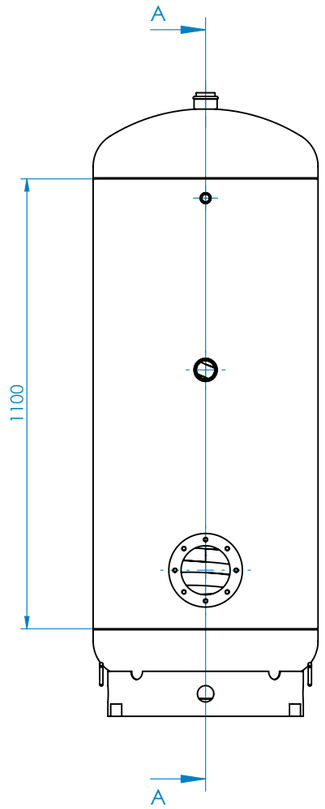

SEZIONE A-A

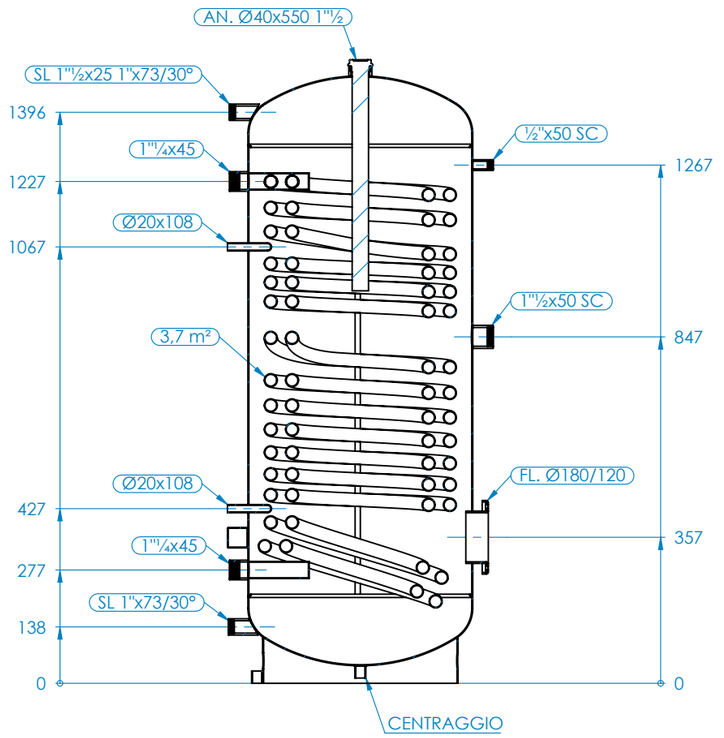

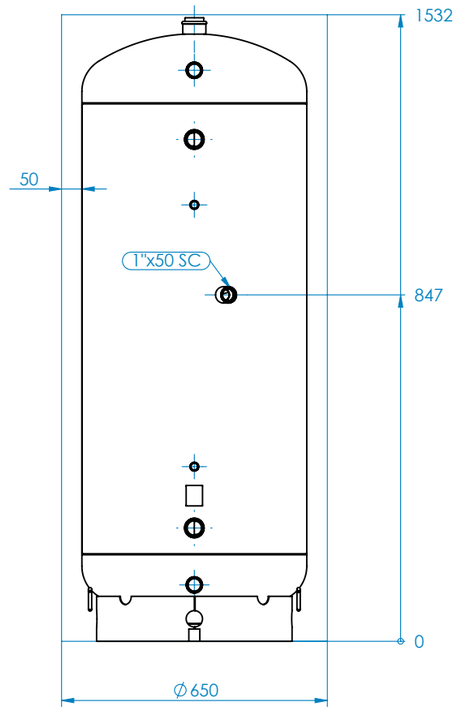

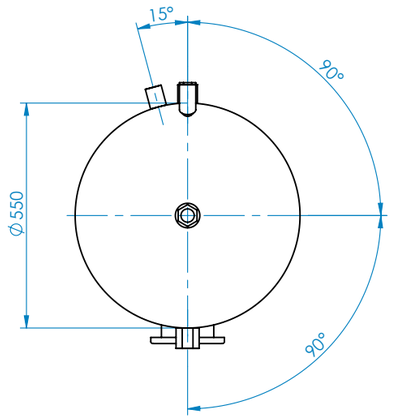

Tabella Distinta materiali

N.	CODICE	DESCRIZIONE	Q
1	SLF0550E25B6I.00	FONDO Ø550 E 25/10 BORDATO + 1"x73/30° LATERALE + FASCIA SCHIUMATURA	1
2	LAMDR17181100.25	LAMIERA DECAPATA RIFILATA 1718x1100x2,5 DD11	1
3	SLF0550E25B6S.00	FONDO Ø550 E 25/10 BORDATO + 1"1/2x25 + 1"x73/30° LATERALE	1
4	FLADE180DI120.02	FLANGIA 180x120 INT.FORI 150 SP4 H 55 8 FORI M10 DRITTA	1
5	MAN1P050.02	MANICOTTO 1"x50 De40 SCARICATO LUNG FIL 13	1
6	MAN1_2P050.02	MANICOTTO 1/2"x50 De26,4 SCARICATO LUNG FIL 13	1
7	MAN1P1_2050.02	MANICOTTO 1"1/2x50 De56,5 SCARICATO LUNG FIL 13	1
8	MAN1P1_4045.01	MANICOTTO 1"1/4x45 De48	2
9	TUBT020.00	POZZETTO TUBO Ø20 SP2mm L108mm	2
10	SLS470.370.950.37.00	SERPENTINA INFERIORE Y 300 R1	1
11	(TUBQ050.01)	STAFFA MESSA A TERRA	1
12	ANODO40550.00	ANODO MAGNESIO Ø40 L550 TAPPO 1"1/2	1

P max	P test	T max	T min	Peso
6 bar	**9 bar**	**95 °c**	**---**	112.88 Kg