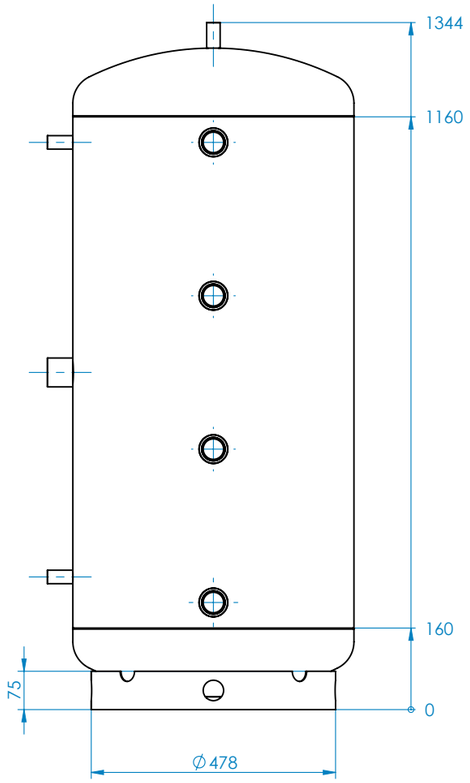

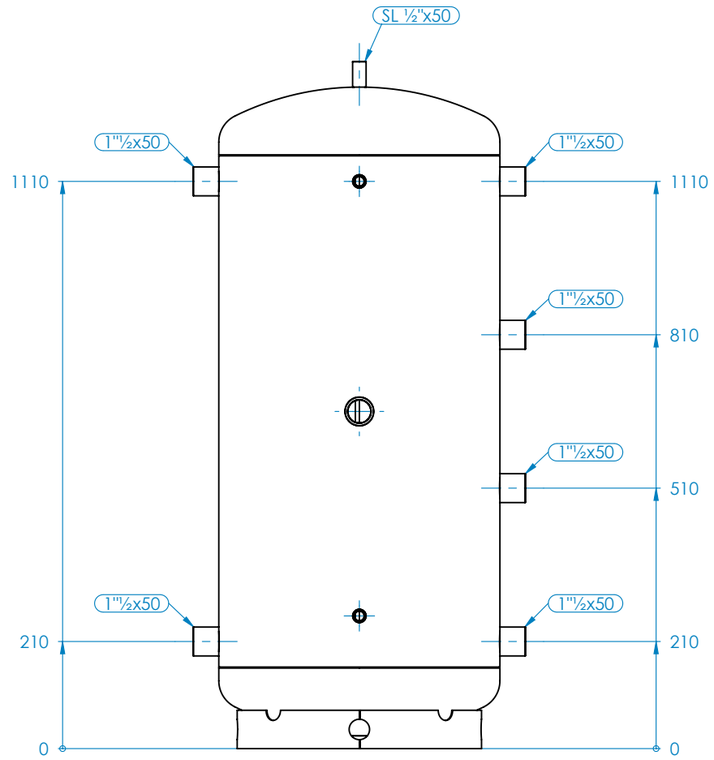

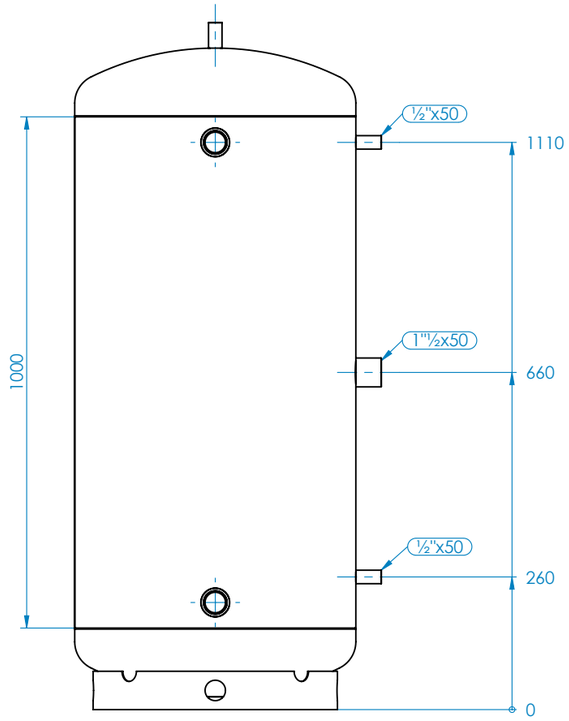

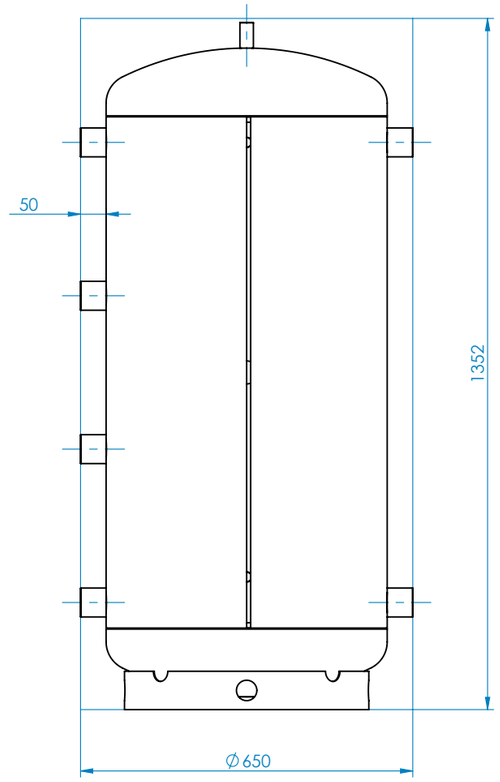

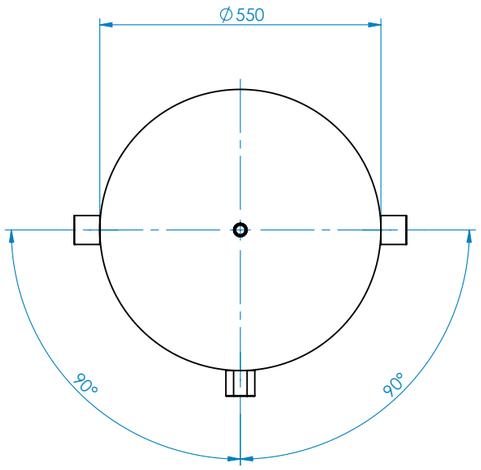

APPROVATO

Tabella Distinta materiali			
N.	CODICE	DESCRIZIONE	Q
1	SLF0550D20B4I.00	FONDO Ø550 D 20/10 BORDATO + 1/2"x15 CIECO + FASCIA 1500x75	1
2	LAMNR17201000.20	LAMIERA NERA RIFILATA 1720x1000x2 S235JR	1
3	SLF0550D20B4S.01	FONDO Ø550 D 20/10 BORDATO + 1/2"x50	1
4	MAN1P1_2050.01	MANICOTTO 1"1/2x50 De56,5	7
5	MAN1_2P050.01	MANICOTTO 1/2"x50 De26,4	2

P max	P test	T max	T min	Peso
6 bar	9 bar	95 °C	-10 °C	42.60 Kg