VARFIRST H-HS

PUFFER PRIMARIO SENZA E CON SINGOLO SERPENTINO

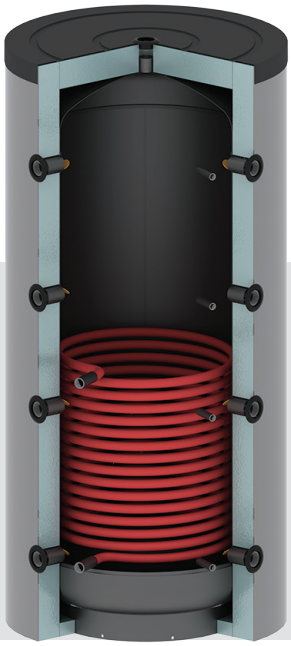

Modello Varfirst HS

→ Puffer per acqua calda di riscaldamento in acciaio al carbonio senza o con singolo serpentino
→ Capacità da 500 a 2000 litri

GARANZIA 5 ANNI

ErP ✓

C FINO A 2000 L

Equipaggiamento

- Isolamento in poliuretano rigido iniettato ad alta densità da 50 mm per acqua calda (500 litri)
- Isolamento in poliestere fornito assemblato per acqua calda di spessore 100 mm (800, 1000 e 1500 litri) o di spessore 125 mm (2000 litri)
- Elevata resistenza agli shock termici e alle alte temperature: fino a 95°C

- **Accessori**
- Resistenza elettrica **(vedere pag. 90)**

VARFIRST H

Codice	Modello	Capacità (L)
003290	**VARFIRST H 500C**	500
003291	**VARFIRST H 800C**	800
003292	**VARFIRST H 1000C**	1000
003293	**VARFIRST H 1500C**	1500
003294	**VARFIRST H 2000C**	2000

Maggiorazione 15% per versione a 6 bar

VARFIRST HS

Codice	Modello	Capacità (L)
003295	**VARFIRST HS 500C**	500
003296	**VARFIRST HS 800C**	800
003297	**VARFIRST HS 1000C**	1000
003298	**VARFIRST HS 1500C**	1500
003299	**VARFIRST HS 2000C**	2000

Maggiorazione 15% per versione a 6 bar

- Temperatura massima di funzionamento serbatoio: 95°C
- Pressione massima di funzionamento serbatoio: 3 bar
- Temperatura massima di funzionamento serpentino: 110°C
- Pressione massima di funzionamento serpentino: 10 bar

Listino Prezzi FEBBRAIO 2024 - Prezzi in EURO, IVA esclusa
YGNIS declina qualsiasi responsabilità derivante da inesattezze di trascrizione o di stampa del presente documento

CARATTERISTICHE TECNICHE E DIMENSIONI

Varfirst	Unità	H 500	H 800	H 1000	H 1500	H 2000	HS500	HS 800	HS 1000	HS 1500	HS 2000
Capacità totale	L	500	800	1000	1500	2000	500	800	1000	1500	2000
Superficie serpentino	m^2	-	-	-	-	-	1,8	2,4	3	3,6	4,2
Dimensione 1-5	mm	1381	1426	1720	1750	2025	1381	1426	1720	1750	2025
Dimensione 2-6	mm	971	1026	1249	1285	1489	971	1026	1249	1285	1489
Dimensione 3-7	mm	651	626	844	900	959	651	626	844	900	959
Dimensione 4-8	mm	211	256	300	350	325	211	256	300	350	325
Dimensione 9	mm	821	866	1040	1128	1214	821	866	1040	1128	1214
Dimensione RS1	mm	-	-	-	-	-	211	256	300	350	325
Dimensione AS1	mm	-	-	-	-	-	721	801	970	1000	1105
Dimensione Ø D1 (senza isolamento)	mm	-	790	790	1000	1100	-	790	790	1000	1100
Dimensione Ø D2	mm	750	990	990	1200	1350	750	990	990	1200	1350
Dimensione R	mm	1794	1740	2090	2215	2450	1794	1740	2090	2215	2450
Dimensione H1	mm	1621	1686	2041	2152	2377	1621	1686	2041	2152	2377
Dimensione H2	mm	1630	1760	2090	2200	2420	1630	1760	2090	2200	2420
Peso a vuoto	kg	79	97	114	162	225	103	130	156	210	278
Classe di efficienza energetica		C	C	C	C	C	C	C	C	C	C
Dispersione	W	92	117	144	170	190	92	117	144	170	190

DIMENSIONI VARFIRST H

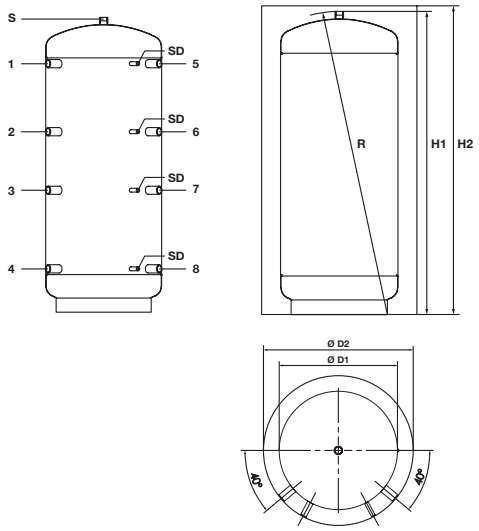

Legenda

1	Mandata caldaia a gas, gasolio, pellet	1" ½
2	Mandata riscaldamento	1" ½
3	Libero	1" ½
4	Ritorno riscaldamento	1" ½
5	Mandata riscaldamento alta temperatura	1" ½
6	Mandata riscaldamento bassa temperatura	1" ½
7	Ritorno caldaia a gas, gasolio, pellet	1" ½
8	Ritorno caldaia a legna	1" ½
9	Resistenza elettrica	1" ½
SC	Scarico	1" ¼
S	Sfiato o valvola di sicurezza	1" ½
SD	Sonda	½"
Ø D1	Diametro senza isolamento	
Ø D2	Diametro con isolamento	
R	Ribaltamento	
H1	Altezza senza isolamento	
H2	Altezza con isolamento	

DIMENSIONI VARFIRST HS

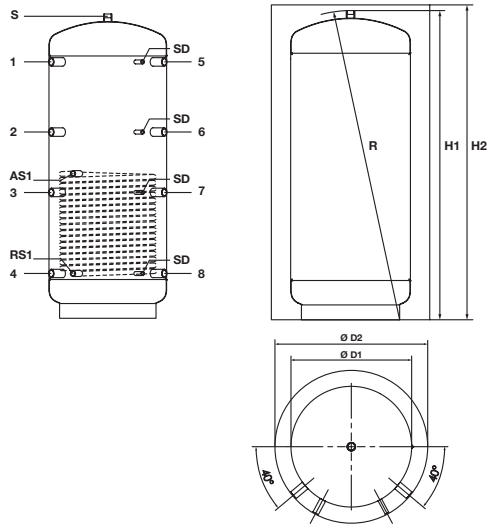

Legenda

1	Mandata caldaia a gas, gasolio, pellet	1" ½
2	Mandata riscaldamento	1" ½
3	Libero	1" ½
4	Ritorno riscaldamento	1" ½
5	Mandata riscaldamento alta temperatura	1" ½
6	Mandata riscaldamento bassa temperatura	1" ½
7	Ritorno caldaia a gas, gasolio, pellet	1" ½
8	Ritorno caldaia a legna	1" ½
9	Resistenza elettrica	1" ½
SC	Scarico	1" ¼
S	Sfiato o valvola di sicurezza	1" ½
SD	Sonda	½"
RS1	Ritorno serpentino	1"
AS1	Mandata serpentino	1"
Ø D1	Diametro senza isolamento	
Ø D2	Diametro con isolamento	
R	Ribaltamento	
H1	Altezza senza isolamento	
H2	Altezza con isolamento	

RESISTENZA ELETTRICA SANITARIO/PRIMARIO CON TERMOSTATO REGOLATORE

RESISTENZA ELETTRICA MONOFASE

Codice	Modello	Tensione (V)	Potenza (kW)	Lunghezza A (mm)
su richiesta	**RE Mo 4.5**	230	4,5	480

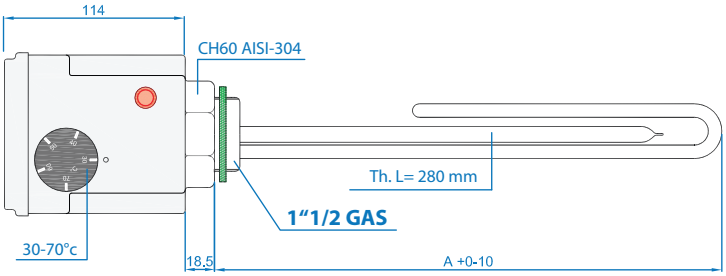

RESISTENZA ELETTRICA TRIFASE

Codice	Modello	Tensione (V)	Potenza (kW)	Lunghezza A (mm)
su richiesta	**RE Tr 3.0**	400	3,0	300
su richiesta	**RE Tr 4.5**	400	4,5	450
su richiesta	**RE Tr 6.0**	400	6,0	600
su richiesta	**RE Tr 9.0**	400	9,0	700
su richiesta	**RE Tr 12.0**	400	12,0	850

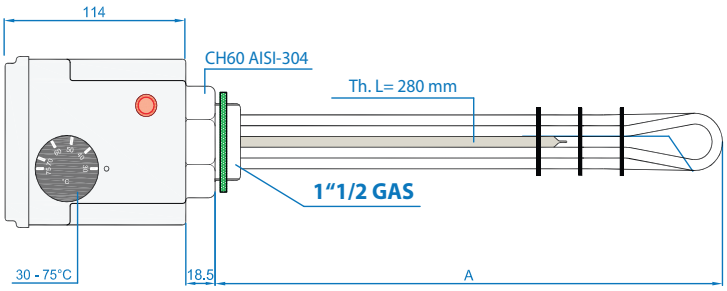

Listino Prezzi FEBBRAIO 2024 - Prezzi in EURO, IVA esclusa
YGNIS declina qualsiasi responsabilità derivante da inesattezze di trascrizione o di stampa del presente documento

SCAMBIATORE IN RAME ALETTATO

KIT SCAMBIATORE ESTRAIBILE COMPLETO DI PIASTRA Ø300, GUARNIZIONE, VITI E RONDELLE

Codice	Modello	Sup. di scambio (m²)	Potenza Δ35° (kW)	Abbinamento
su richiesta	**ES 36**	1,80	36	≥ 750
su richiesta	**ES 45**	2,30	45	≥ 750
su richiesta	**ES 50**	2,63	50	≥ 750
su richiesta	**ES 60**	3,17	60	≥ 750
su richiesta	**ES 72**	3,60	72	≥ 750
su richiesta	**ES 90**	4,54	90	≥ 750
su richiesta	**ES 100**	5,26	100	≥ 1500
su richiesta	**ES 120**	6,34	120	≥ 1500

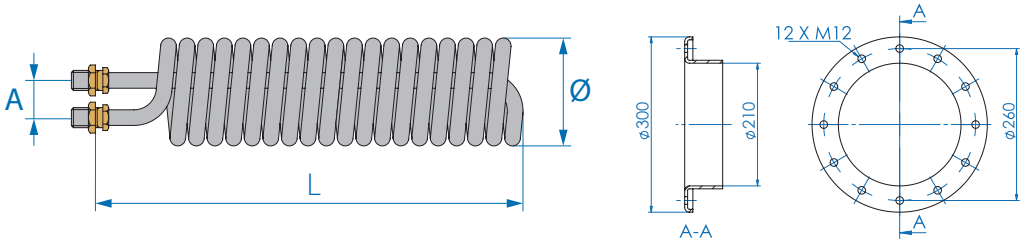

Modello	A (mm)	L (mm)	Ø (mm)	Tipo di tubo	Raccordi
ES 36	30×70	470	170	singolo	¾"
ES 45	30×70	570	170	singolo	¾"
ES 50	30×70	570	190	singolo	¾"
ES 60	30×70	660	190	singolo	¾"
ES 72	40×90	670	190	doppio	1"
ES 90	40×90	750	190	doppio	1"
ES 100	40×90	850	190	doppio	1"
ES 120	40×90	950	190	doppio	1"