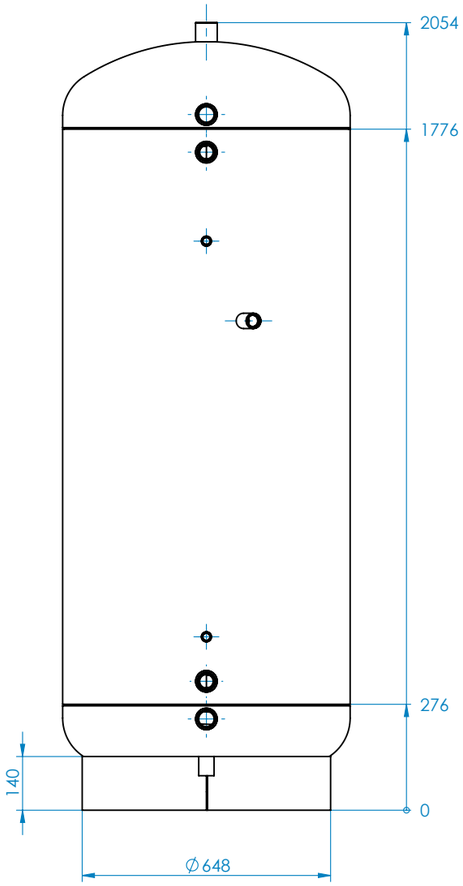

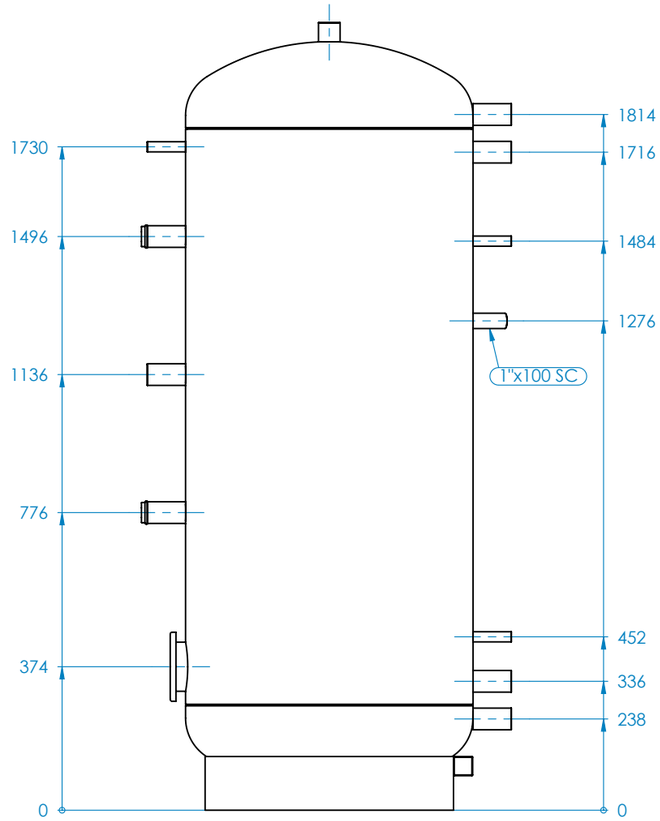

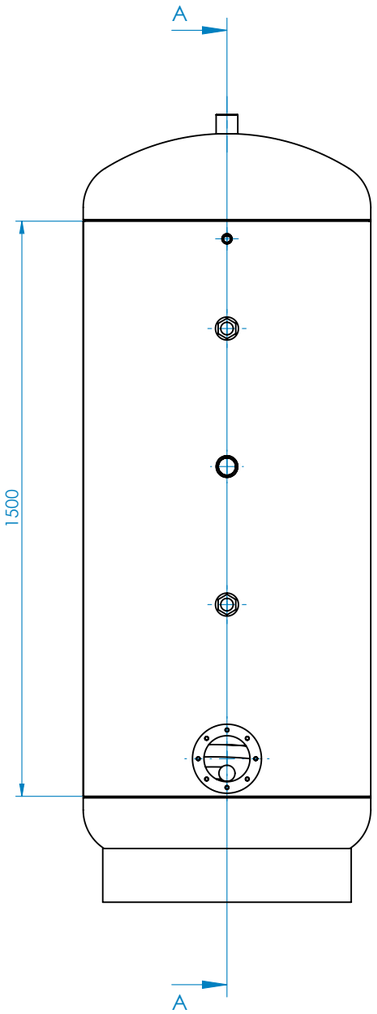

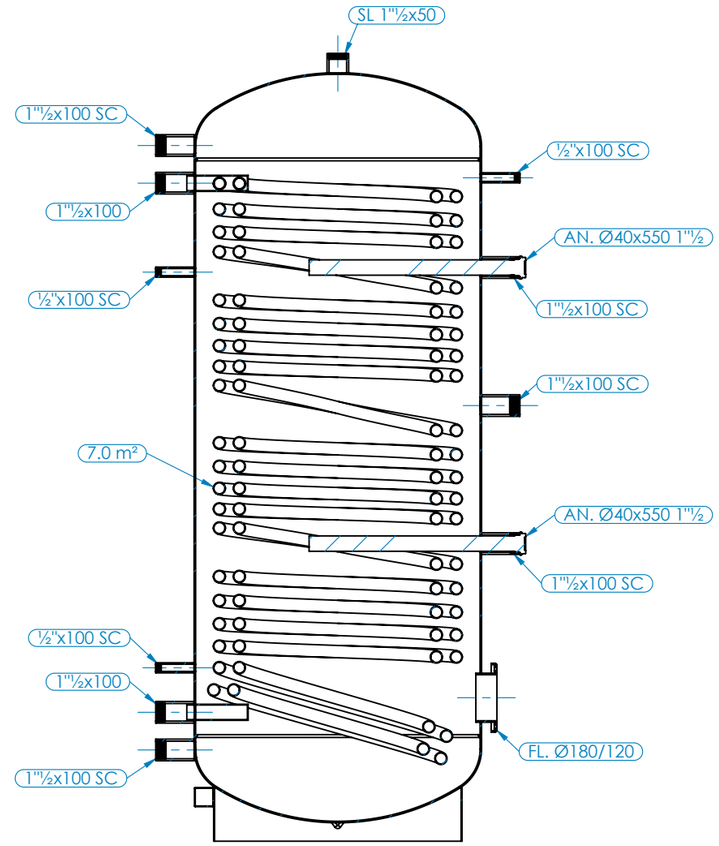

SEZIONE A-A

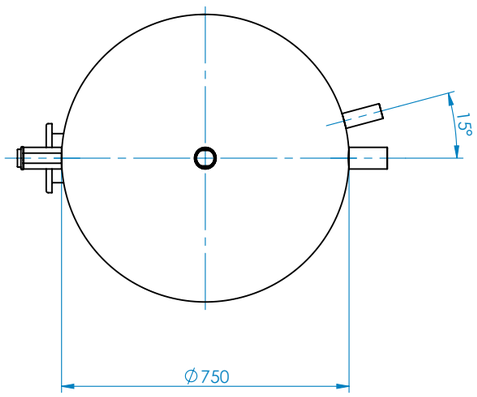

Tabella Distinta materiali

N.	CODICE	DESCRIZIONE	Q
1	SLF0750E40B6I.00	FONDO Ø750 E 40/10 BORDATO+ FORO LATERALE + FASCIA 2033x140	1
2	LAMNR23421500.40	LAMIERA NERA RIFILATA 2342x1500x4 S235JR	1
3	SLF0750E40B6S.00	FONDO Ø750 E 40/10 BORDATO + 1"1/2x50 + FORO LATERALE	1
4	MAN1P1_2100.02	MANICOTTO 1"1/2x100 De56,5 SCARICATO LUNG FIL 13	5
5	MAN1P1_2100.01	MANICOTTO 1"1/2x100 De56,5	2
6	MAN1_2P100.02	MANICOTTO 1/2"x100 De26,4 SCARICATO LUNG FIL 13	3
7	MAN1P100.02	MANICOTTO 1"x100 De40 SCARICATO LUNG FIL 13	1
8	FLADE180DI120.02	FLANGIA 180x120 INT.FORI 150 SP4 H 55 8 FORI M10 DRITTA	1
9	SLS650.550.1380.70.04	SERPENTINA Y 750LT R1 (V.04)	1
10	ANODO40550.00	ANODO MAGNESIO Ø40 L550 TAPPO 1"1/2	2

P max	P test	T max	T min	Peso
6 bar	**9 bar**	**95 °C**	**---**	271.38 Kg