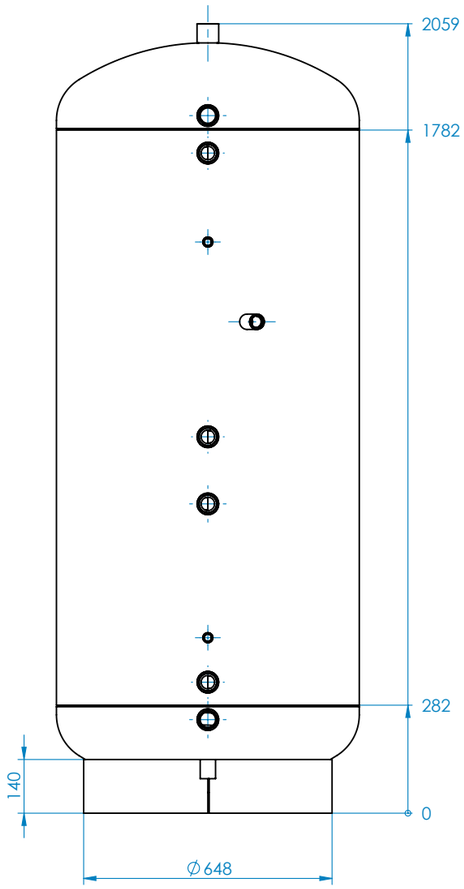

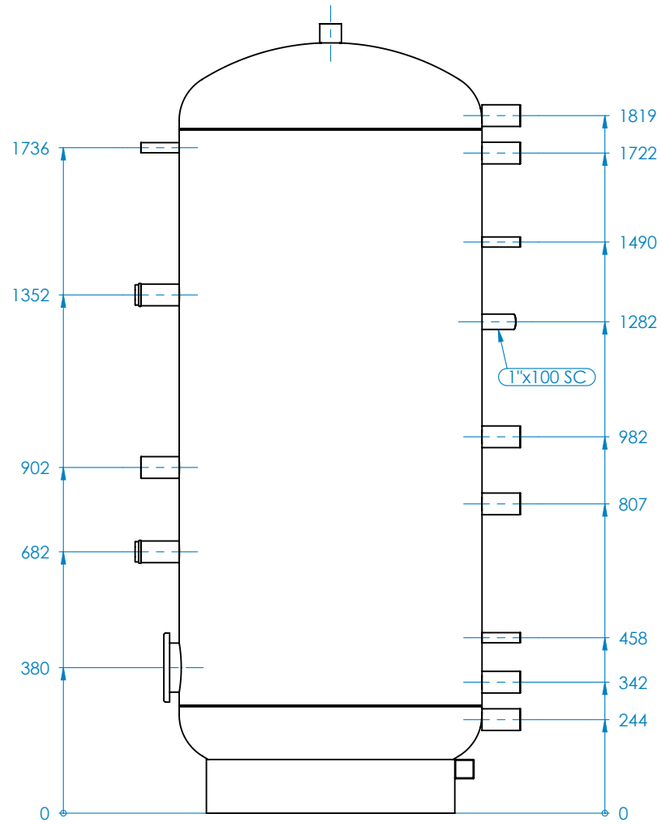

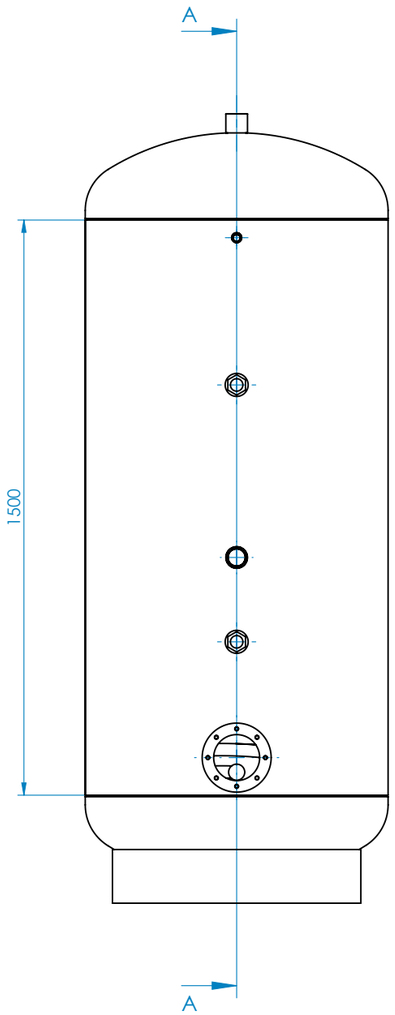

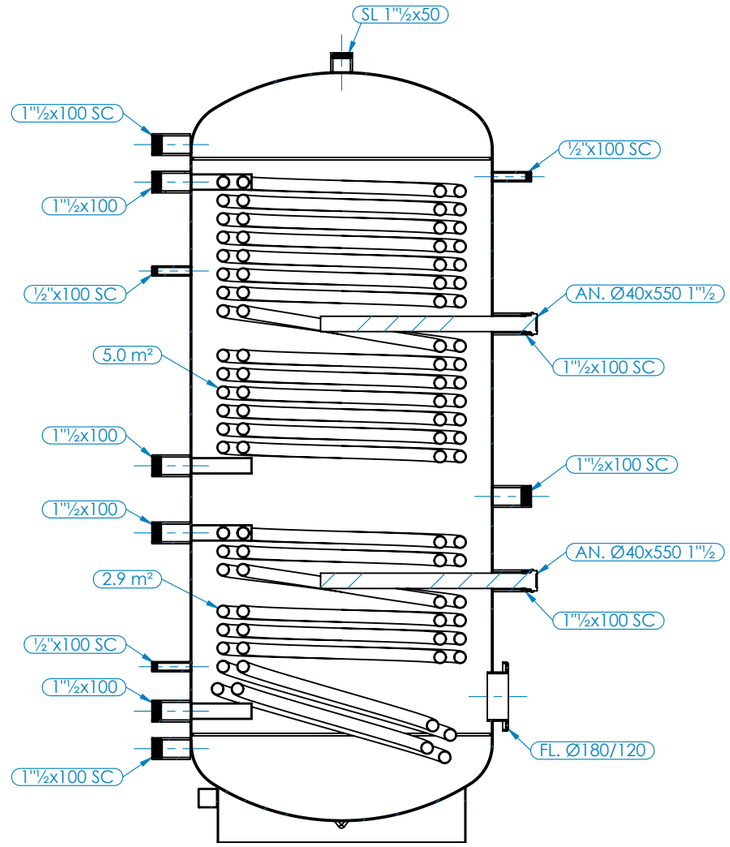

SEZIONE A-A

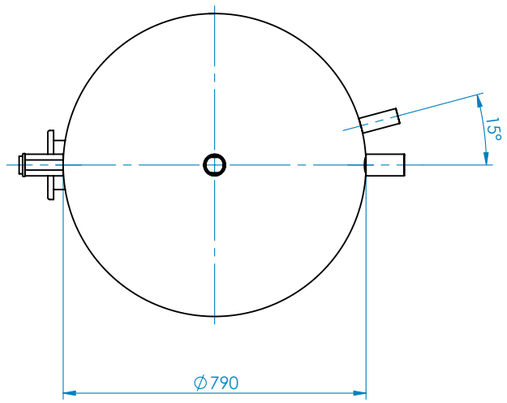

Tabella Distinta materiali

N.	CODICE	DESCRIZIONE	Q
1	SLF0790E40B6I.00	FONDO Ø790 E 40/10 BORDATO + FORO LATERALE + FASCIA 2033x140	1
2	LAMNR24681500.40	LAMIERA NERA RIFILATA 2468x1500x4 S235JR	1
3	SLF0790E40B6S.00	FONDO Ø790 E 40/10 BORDATO + 1"1/2x50 + FORO LATERALE	1
4	MAN1P1_2100.02	MANICOTTO 1"1/2x100 De56,5 SCARICATO LUNG FIL 13	5
5	MAN1P1_2100.01	MANICOTTO 1"1/2x100 De56,5	4
6	MAN1_2P100.02	MANICOTTO 1/2"x100 De26,4 SCARICATO LUNG FIL 13	3
7	MAN1P100.02	MANICOTTO 1"x100 De40 SCARICATO LUNG FIL 13	1
8	FLADE180DI120.02	FLANGIA 180x120 INT.FORI 150 SP4 H 55 8 FORI M10 DRITTA	1
9	SLS650.550.465.29.04	SERPENTINA INFERIORE Y 1000 R2 (V.04)	1
10	SLS650.550.740.50.04	SERPENTINA SUPERIORE Y 1000 R2 (V.04)	1
11	ANODO40550.00	ANODO MAGNESIO Ø40 L550 TAPPO 1"1/2	2

P max	P test	T max	T min	Peso
6 bar	**9 bar**	**95 °C**	**---**	291.53 Kg