Tabella Distinta materiali			
N.	**CODICE**	**DESCRIZIONE**	**Q**
1	SLF0790D25B4I.00.A	FONDO Ø790 D 25/10 H240 BORDATO + FASCIA 2033x98	1
2	LAMNR24751500.25	LAMIERA NERA RIFILATA 2475x1500x2,5 S235JR	1
3	SLF0790D25B4S.00.A	FONDO Ø790 D 25/10 H240 BORDATO + 1"1/2x50	1
4	MAN1P1_2100.01	MANICOTTO 1"1/2x100 De56,5	8
5	MAN1_2P100.01	MANICOTTO 1/2"x100 De26,4	4
6	ANGSONDA.01	ANGOLARE PORTASONDA	5
7		ROMPIFLUSSO	6

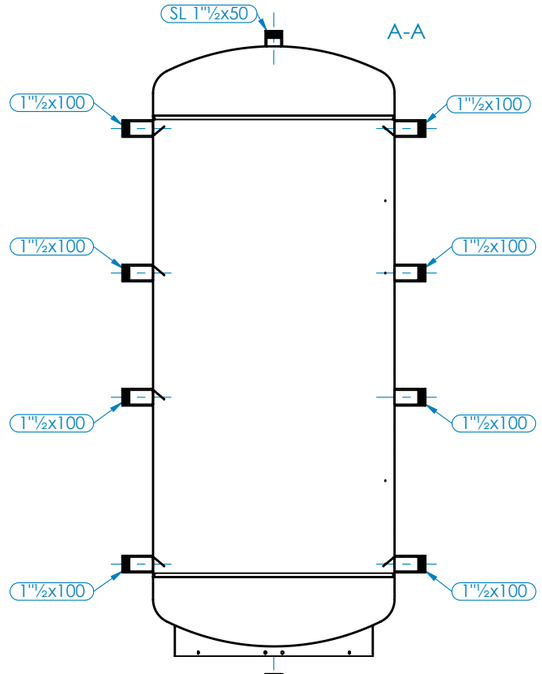

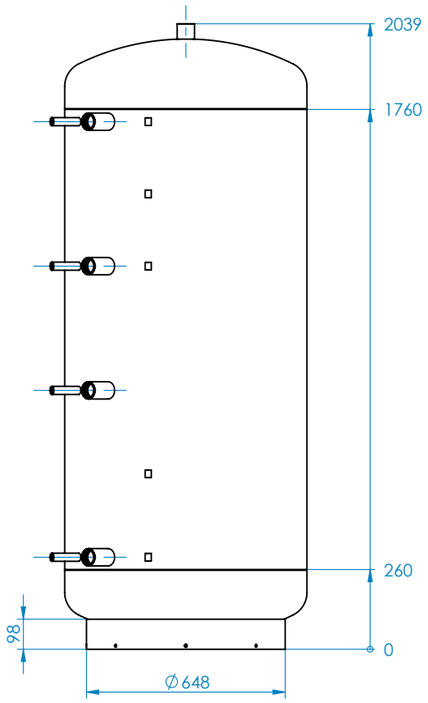

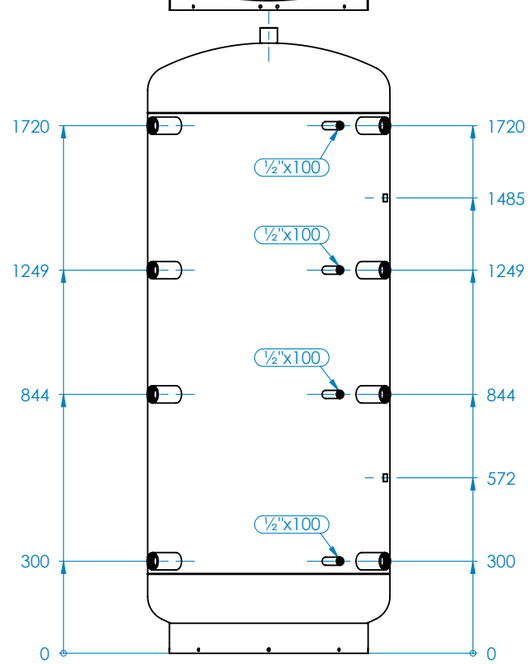

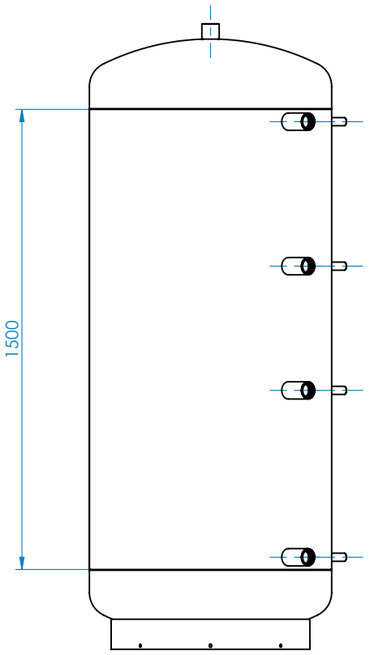

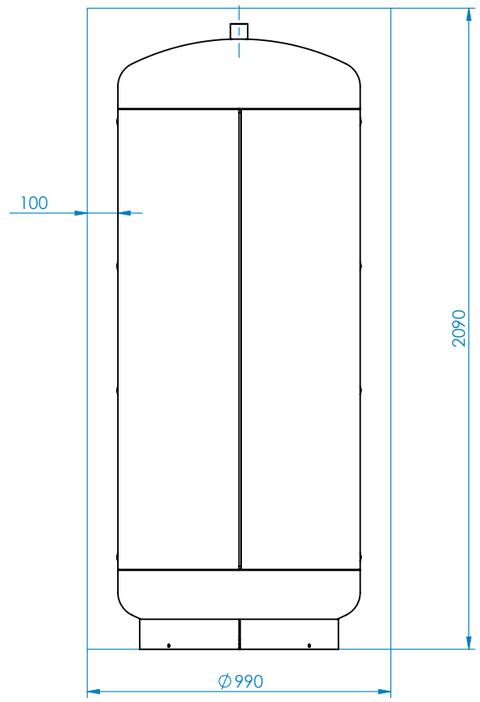

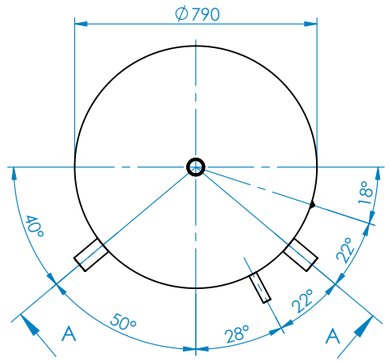

P max	P test	T max	T min	Peso
3 bar	**4.5 bar**	**95 °C**	**---**	114.83 Kg