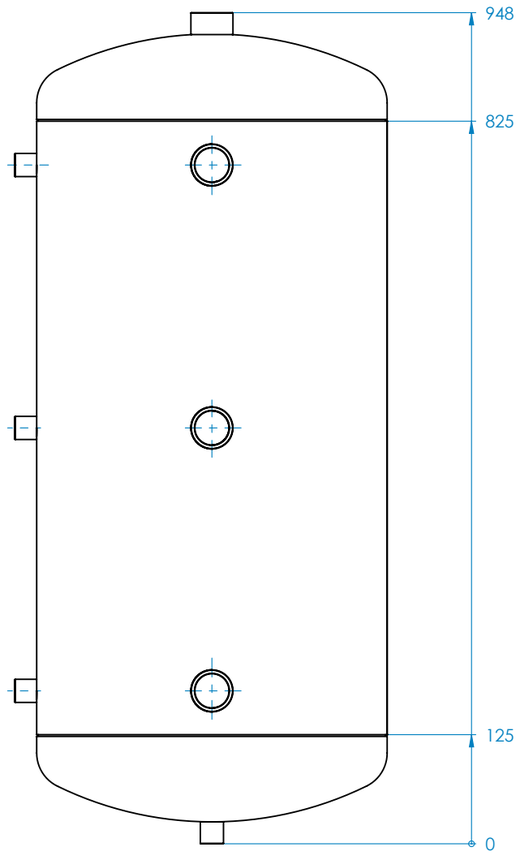

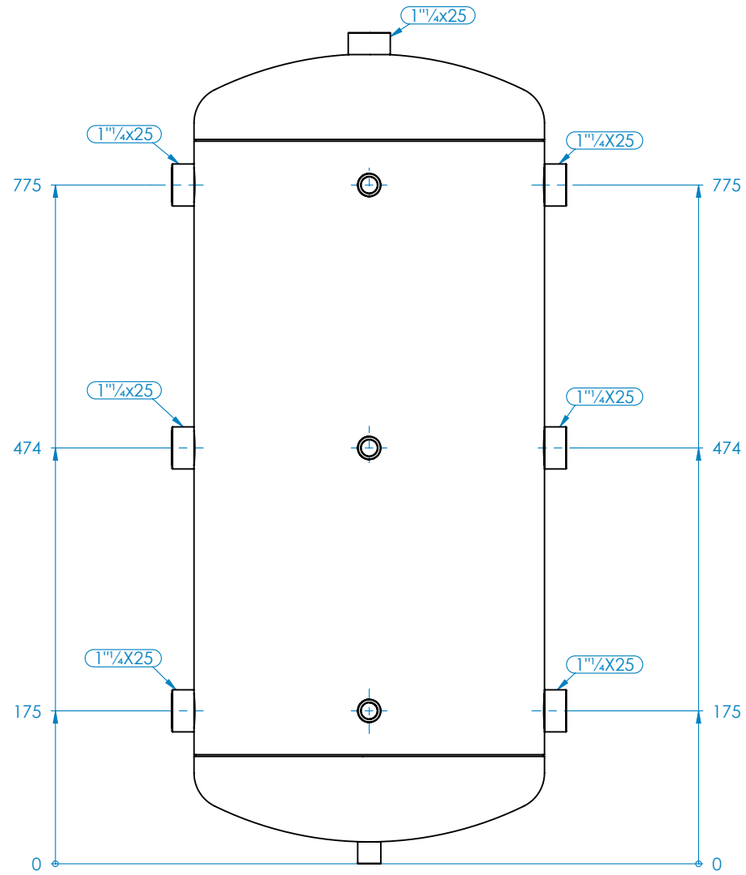

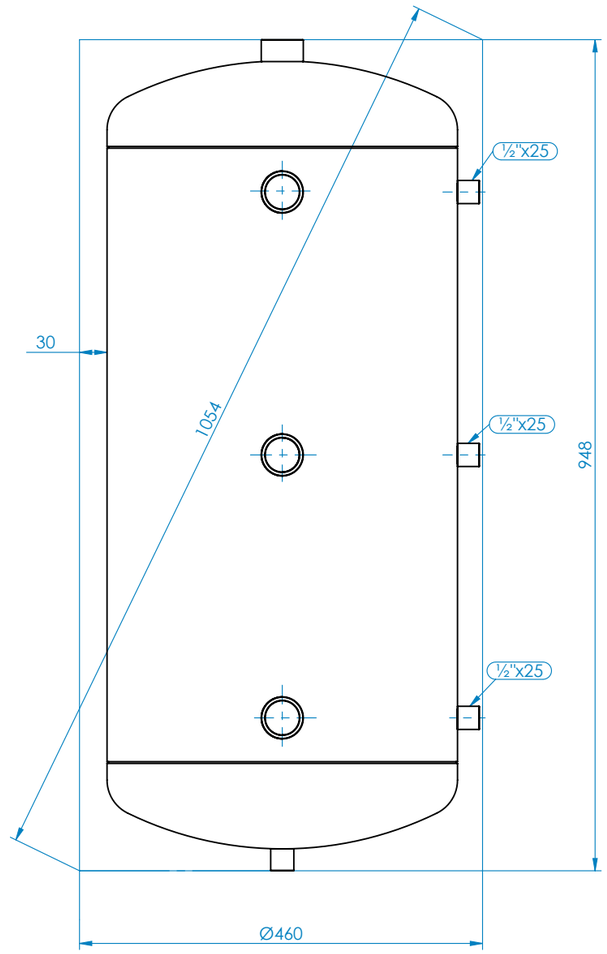

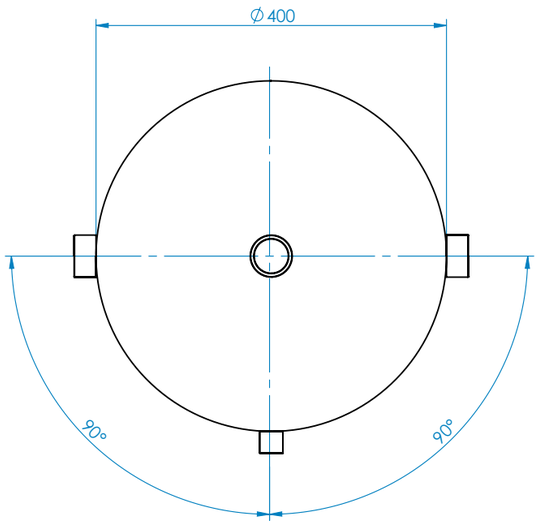

Tabella Distinta materiali

N.	CODICE	DESCRIZIONE	Q
1	FON0400D20C.00	FONDO Ø400 TIPO D BORDATO H110 SP2 CIECO	1
2	FON0400D20C.00	FONDO Ø400 TIPO D BORDATO H110 SP2 CIECO	1
3	(LAMNR15620850.20)	LAMIERA NERA SPIANATA 1248x700x2 S235JR	1
4	MAN1P1_4025.03	MANICOTTO 1"1/4x25 De48	7
5	MAN1_2P025.01	MANICOTTO 1/2"x25 De26,4	3
6	MAN1_2P025.01	MANICOTTO 1/2"x25 De26,4	1

P max	P test	T max	T min	Peso
6 bar	**9 bar**	**95 °C**	**---**	21.599 Kg