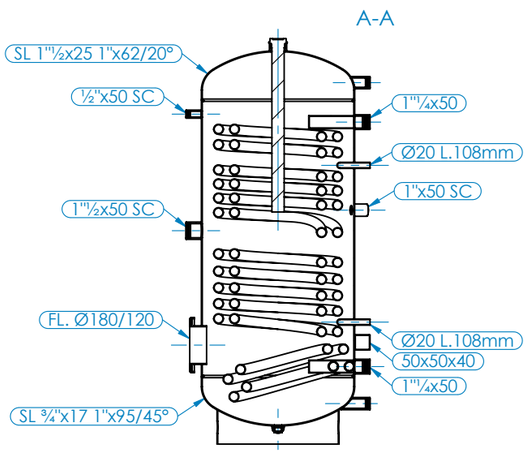

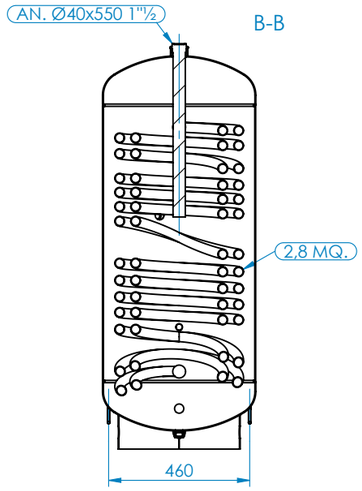

Tabella Distinta materiali		
Codice	**Descrizione**	**Q.**
SLF0500E30B6F.17	FONDO Ø500 E 30/10 BORDATO + 3/4"x17 + 1"x95/45° LATERALE + FASCIA SCHIUMATURA + M10	1
LAMDR15550900.30	LAMIERA DECAPATA RIFILATA 1555x900x3 DD11	1
SLF0500E30B6F.18	FONDO Ø500 E 30/10 BORDATO + 1"1/2x25 + 1"x62/20° LATERALE	1
FLADE180DI120.02	FLANGIA 180x120 INT.FORI 150 SP4 H 55 8 FORI M10 DRITTA	1
MAN1P050.02	MANICOTTO 1"x50 De40 SCARICATO LUNG FIL 13	1
MAN1_2P050.02	MANICOTTO 1/2"x50 De26,4 SCARICATO LUNG FIL 13	1
MAN1P1_2050.02	MANICOTTO 1"1/2x50 De56,5 SCARICATO LUNG FIL 13	1
MAN1P1_4050.01	MANICOTTO 1"1/4x50 De48	2
TUBT020.00	POZZETTO TUBO Ø20 SP2mm L108mm	2
SLS420.320.800.28.00	SERPENTINA INFERIORE Y 200 R1	1
TUBQ050.01	TUBO QUADRO 50x50 SP2mm	1
ANODO40550.00	ANODO MAGNESIO D40 L550 TAPPO 1"1/2	1

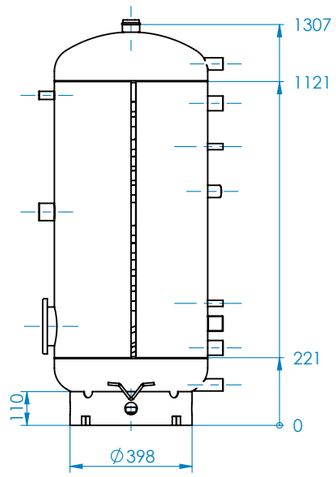

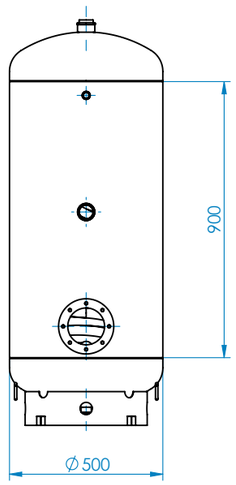

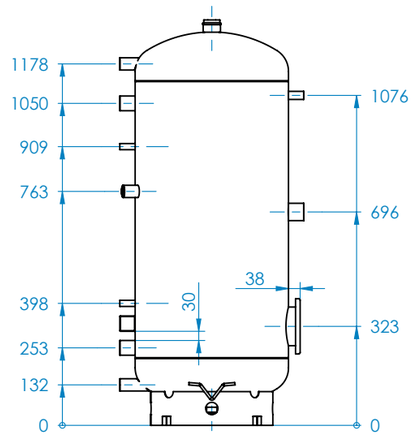

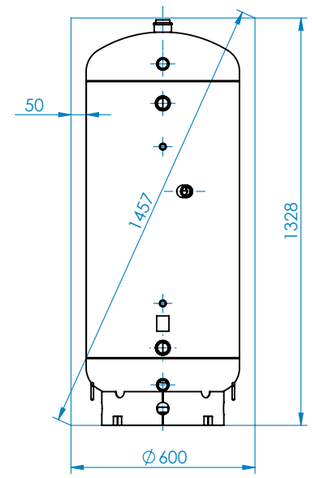

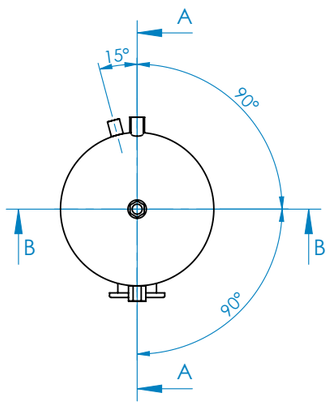

P max	P test	T max	T min	Peso
6 bar	**9 bar**	**95 °c**		96.53 Kg