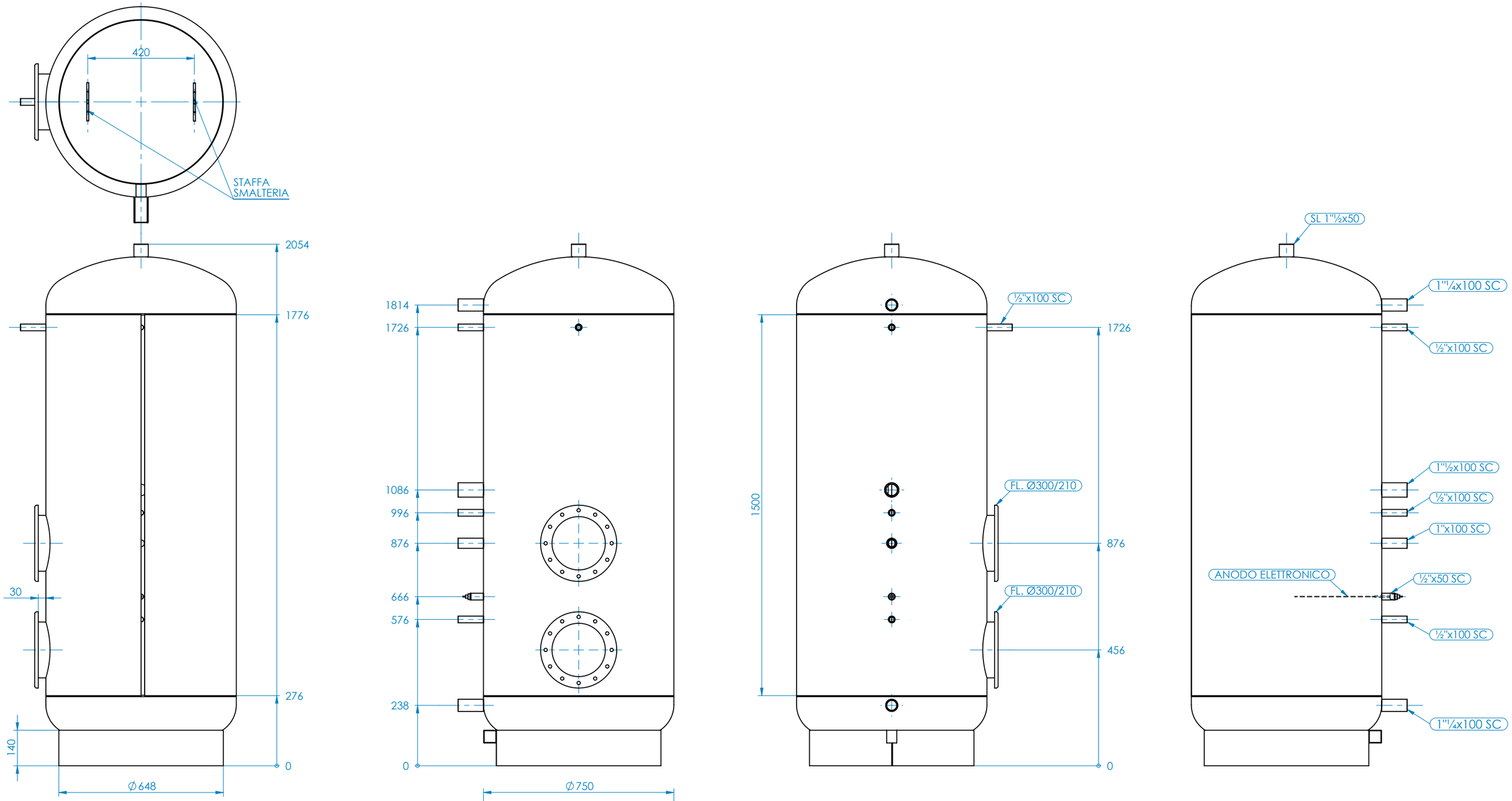

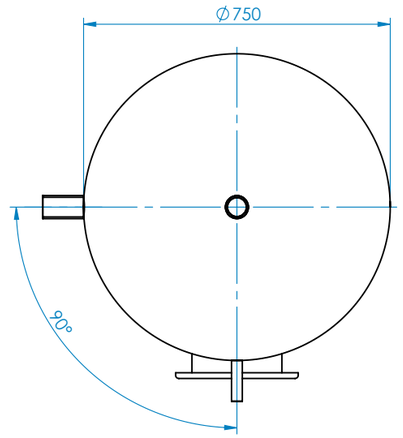

Tabella Distinta materiali

N.	CODICE	DESCRIZIONE	Q
1	SLF0750E40B6I.00	FONDO Ø750 E 40/10 BORDATO+ FORO LATERALE + FASCIA 2033x140	1
2	LAMNR23421500.40	LAMIERA NERA RIFILATA 2342x1500x4 S235JR	1
3	SLF0750E40B6S.00	FONDO Ø750 E 40/10 BORDATO + 1"1/2x50 + FORO LATERALE	1
4	MAN1P1_2100.02	MANICOTTO 1"1/2x100 De56,5 SCARICATO LUNG FIL 13	1
5	MAN1_2P100.02	MANICOTTO 1/2"x100 De26,4 SCARICATO LUNG FIL 13	4
6	MAN1P100.02	MANICOTTO 1"x100 De40 SCARICATO LUNG FIL 13	1
7	MAN1_2P050.02	MANICOTTO 1/2"x50 De26,4 SCARICATO LUNG FIL 13	1
8	MAN1P1_4100.02	MANICOTTO 1"1/4x100 De48 SCARICATO LUNG FIL 13	2
9	ANODOE375.00	ANODO ELETTRONICO L375	1
10	FLADE300DI210.00	FLANGIA 300x210 INT.FORI 260 SP5 12 FORI Ø13	2

P max	P test	T max	T min	Peso
6 bar	**9 bar**	**95 °C**	**---**	165.29 Kg