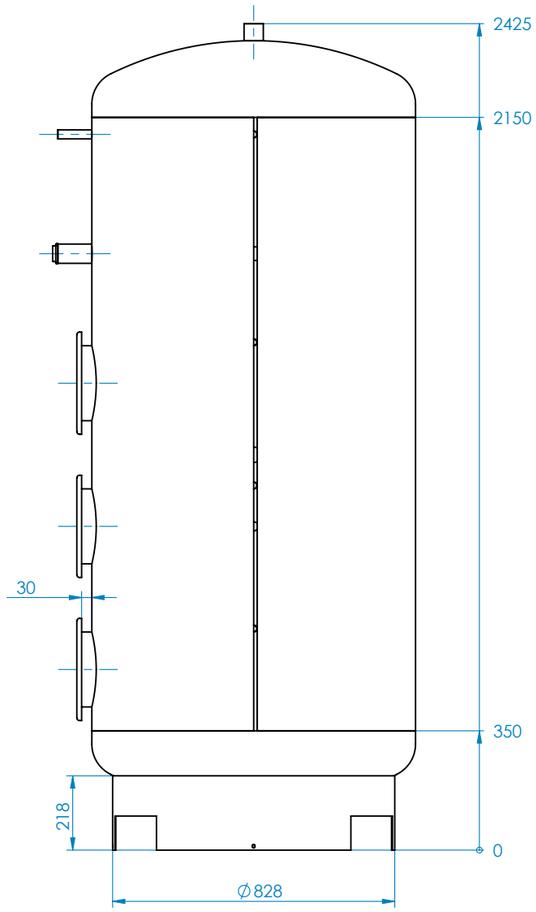

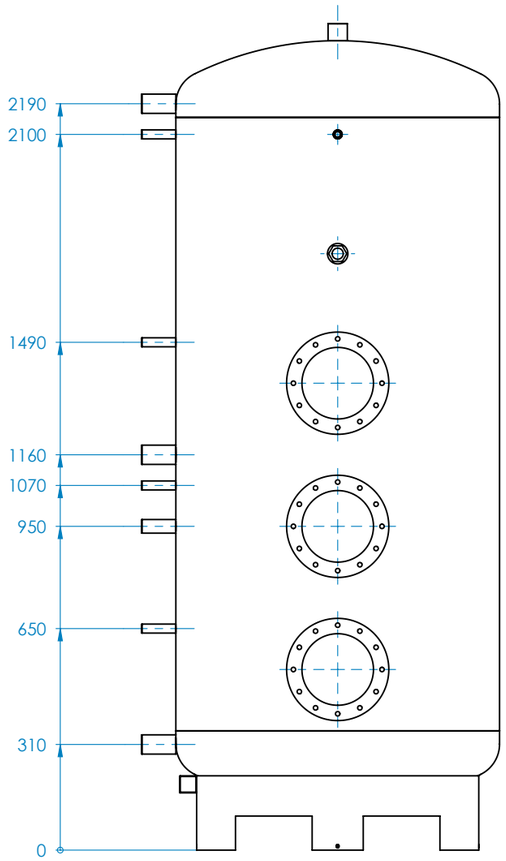

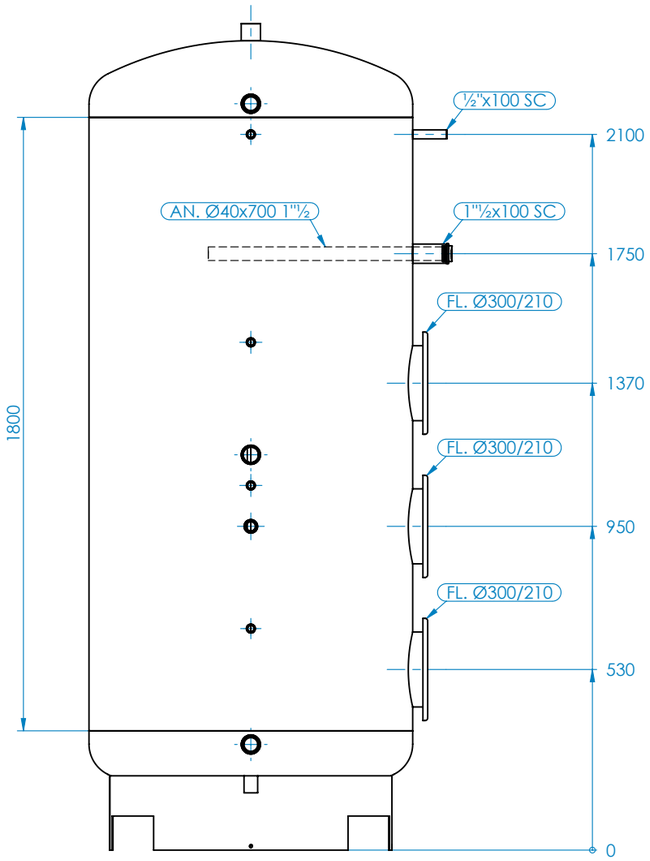

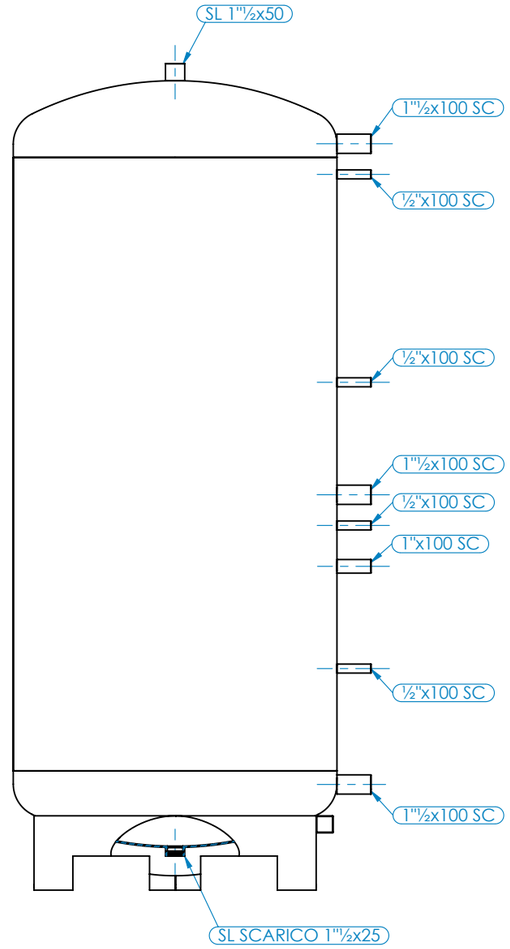

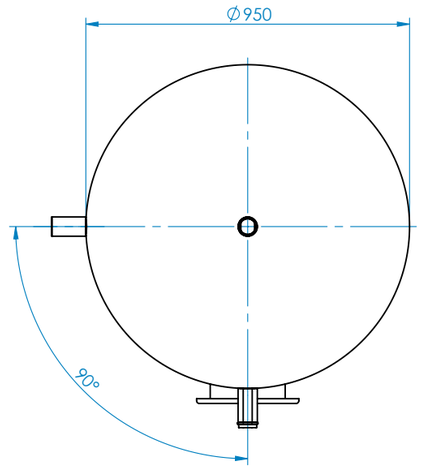

Tabella Distinta materiali

N.	CODICE	DESCRIZIONE	Q
1	SLF0950D40B1I.00	FONDO Ø950 D 40/10 RIFILATO + 1"1/2x25 + FASCIA 2600x218 + SPACCHI	1
2	LAMNR29741800.40	LAMIERA NERA RIFILATA 2974x1800x4 S235JR	1
3	SLF0950D40B1S.00	FONDO Ø950 D 40/10 RIFILATO + 1"1/2x50	1
4	MAN1P1_2100.02	MANICOTTO 1"1/2x100 De56,5 SCARICATO LUNG FIL 13	4
5	MAN1_2P100.02	MANICOTTO 1/2"x100 De26,4 SCARICATO LUNG FIL 13	5
6	MAN1P100.02	MANICOTTO 1"x100 De40 SCARICATO LUNG FIL 13	1
7	FLADE300DI210.00	FLANGIA 300x210 INT.FORI 260 SP5 12 FORI Ø13	3
8	ANODO40700.00	ANODO MAGNESIO Ø40 L700 TAPPO 1"1/2	1

P max	P test	T max	T min	Peso
6 bar	**9 bar**	**95 °C**	**---**	255.18 Kg