Installatie, gebruik, onderhoud

VARMAX2

Gascondensatieketel met modulerende brander voor aardgas van 120 tot 600 kW

TOEGANGSCODE VOOR DE VERORDENING:

9360



00U07924320-A
20.01.2025

Alleen voor gebruik door professionals.
Te bewaren door de gebruiker voor toekomstig gebruik.

INHOUDSTABEL

1. WAARSCHUWINGEN EN AANBEVELINGEN 5

1.1. Transport en opslag 5

1.2. Symbolen gebruikt in dit document 5

1.3. Kwalificatie van personeel voor installatie, afstelling, werking en onderhoud 5

1.4. Veiligheidsvoorschriften 5

1.5. Karakteristieken van het water 6

2. GOEDKEURINGEN 10

2.1. Voldoet aan de Europese richtlijnen 10

2.2. Installatievoorschriften voor België 10

2.3. Gascategorie 10

2.4. Gasdruk 11

3. TECHNISCHE SPECIFICATIES 12

3.1. Afmetingen 12

3.2. Afmetingen met demontage 14

3.3. Beperkte toegang (afhankelijk van het model) 15

3.4. Verbranding bij 15ºC en 1013 mbar 16

3.5. Gebruiksvoorwaarden 17

3.6. Elektrische aansluiting 17

4. INSTALLATIE 18

4.1. Hanteren en verplaatsen van de ketel 18

4.2. Plaatsing van de luchtfilter en het filterdoek 18

4.3. Plaatsen van de verwarmingsketel 19

4.4. Openen / sluiten bekledingsdeuren 20

4.5. Verwijderen/montage van sierdeuren 21

4.6. Demontage / hermontage bekledingsdeuren 22

4.7. De bovenpanelen verwijderen/monteren 22

4.8. Treden en deurstoppers 23

4.9. Omschakelen van gas 25

4.10.Aansluiting rookgasafvoer 27

4.11.Hydraulische aansluiting 35

4.13.Elektrische aansluiting 40

4.12.Gasaansluiting 40

5. INDIENSTSTELLING 44

5.1. Ontgrendelen van de ketel 44

5.2. Controles voor de indienststelling 44

5.3. Indienststelling 45

6. CONTROLES NA DE INDIENSTSTELLING 46

6.1. Condensafvoer 46

6.2. Gastoevoer 46

6.3. Volledige stroomuitval 46

7. ONDERHOUDSWERKZAAMHEDEN 47

7.2. Verificatie omgeving verwarmingsketel 48

7.3. Vervangen van het filterdoek luchtfilter 48

7.1. Aflaten verwarmingsketel 48

7.4. Controle elektroden ontsteking en ionisatie 49

7.5. Schoonmaken sifon 50

7.6. Controle dichtheid verbrandingscircuit 50

7.7. Controle verbrandingskwaliteit 51

7.8. Instellen van de gasklep 52

7.9. Reiniging gasfilter 56

7.10.Reinigen van warmtewisselaars en vervangen afdichtingen 57

7.11.Reinigen van brander en vervangen afdichtingen 59

8. LEVENSCYCLUSEINDE VAN HET APPARAAT 62

9. HYDRAULISCHE SCHEMA'S EN INSTELLINGEN 64

9.1. Selectieorganigram 64

9.2. Symbolen gebruikt in de schema's 66

9.3. Lijst van schema's 66

9.4. Specifieke parameterinstellingen aansluiting op uitgangen 0-10V (Ux) 128

10. ELEKTRISCHE VALIDATIE 133

10.1.Op VARMAX 2 133

11. ONDERHOUD OPTIMALISEREN 134

12. ONDERDELENLIJST 136

13. TABEL PARAMETERS KLANTREGELING 149

14. BIJLAGE A 164

1. WAARSCHUWINGEN EN AANBEVELINGEN

LEES DEZE HANDLEIDING AANDACHTIG VÓOR HET INSTALLEREN, ONDERHOUDEN EN GEBRUIKEN VAN DE KETEL. DEZE OMVAT BELANGRIJKE INFORMATIE OVER DE VEILIGHEID.



OPGELET:

De VARMAX 2 ketels worden geleverd in de versie 2/3 hydraulische aansluitingen of in de versie 4 hydraulische aansluitingen. Het is niet mogelijk om een versie met 2/3 aansluitingen om te bouwen tot 4 aansluitingen, en vice versa.

1.1. Transport en opslag

De verwarmingsketel:

- moet verticaal worden bewaard op een plaats waar de temperatuur tussen de -20ºC en +55ºC is met een relatieve vochtigheid tussen de 5% en 95% .
- mag niet worden gestapeld,
- moet worden beschermd tegen vocht.

1.2. Symbolen gebruikt in dit document



INFORMATIE: Dit symbool verwijst naar opmerkingen.



OPGELET: Als u deze instructies niet opvolgt, kan dit schade aan de installatie of aan ander object veroorzaken.



GEVAAR : Het negeren van deze instructies kan leiden tot ernstig letsel en materiële schade.



GEVAAR : Het negeren van deze instructies kan leiden tot tot elektrische schokken.

1.3. Kwalificatie van personeel voor installatie, afstelling, werking en onderhoud

Bewerkingen i.v.m. de installatie, afstelling en onderhoud van de ketel moet worden uitgevoerd door een gekwalificeerde en erkende vakman in overeenstemming met lokale en nationale voorschriften. Deze bewerkingen kunnen moeten worden uitgevoerd onder spanning, met de bekledingsdeuren geopend (deze bevinden zich aan de voorzijde van de ketel).
De bewerking voor het basisgebruik moeten gebeuren met de bekledingsdeuren gesloten.

1.4. Veiligheidsvoorschriften

- Schakel de ketel altijd uit en sluit de gastoevoer af voordat u werkzaamheden aan de ketel uitvoert.
- Controleer na alle werkzaamheden aan de ketel (onderhoud of reparatie) op gaslekken in het systeem.



GEVAAR :

Als u gas ruikt:
- **Gebruik geen open vuur, niet roken, geen elektrische schakelaars of contacten activeren.**
- **Sluit de gastoevoer af.**
- **Ventileer de ruimte.**
- **Het lek opsporen en repareren.**



GEVAAR :

Als er rookontwikkeling is:
- **Schakel de verwarmingsketel uit.**
- **Ventileer de ruimte.**
- **Het lek opsporen en repareren.**



GEVAAR :

De continuïteit van de massa van de ketel wordt verzekerd door verbindingskabels (groen/geel) en specifieke bevestigingsschroeven. Na mogelijk demontage, moet u deze kabels opnieuw aansluiten en VERPLICHT opnieuw de originele bevestigingsschroeven gebruiken.

1.5. Karakteristieken van het water

De volgende regels zijn van toepassing vanaf de indienststelling van de ketel en blijven geldig tot het einde van de levensduur van het product.



GEVAAR :

Het gebruik van glycol is verboden.

1.5.1. Voorbereiding van het watercircuit voor indienststelling van de verwarmingsketel

Vóór elke installatie (nieuw of renovatie), moet een grondige reiniging van de leidingen van het systeemwater worden uitgevoerd. Deze voorafgaande reiniging vóór de indienststelling dient voor het verwijderen van bacteriën en resten die aan de basis liggen van de vorming van afzettingen.
In een nieuwe installatie, moeten vetresten, geoxideerd metaal of micro-koperafzettingen worden verwijderd.
Bij het renoveren van installaties is de reiniging bedoeld om slib en corrosieproducten gevormd tijdens de vorige werkingsperiode te verwijderen.
Er zijn twee types van schoonmaken/slibverwijdering: een "snelle" die in een paar uur uitgevoerd kan worden en een meer geleidelijke aanpak die enkele weken kan duren. In het eerste geval is het noodzakelijk deze reiniging uit te voeren vóór de aansluiting van de nieuwe ketel, in het tweede geval zal de plaatsing van een filter op de retour van de ketel de losgekomen afzettingen opvangen.
De reiniging voor de indienststelling van de installatie verbetert de efficiëntie, vermindert het energieverbruik en de bestrijdt corrosie en aanslag. Dit vereist de tussenkomst van een vakman (waterbehandeling).

1.5.2. Bescherming van de installatie tegen ketelsteen

Water bevat natuurlijk opgelost calcium en carbonaat-ionen die leiden tot de vorming van ketelsteen (calciumcarbonaat). Om overmatige afzetting te voorkomen, moeten er voorzorgsmaatregelen worden genomen op het gebied van watervulling: **TH < 10°f**

Tijdens de levensduur van de ketel, is extra water nodig. Dit ligt aan de oorsprong van de ketelsteenvorming in het circuit. De som van het vulwater en extra water tijdens de levensduur van de installatie mag niet meer dan drie keer de capaciteit van water in het verwarmingssysteem overschrijden. Bovendien moet de hardheid van het extra suppletiewater worden gecontroleerd. Extra water: **TH < 5°f**

Een belangrijke bijdrage van onbehandeld water veroorzaakt altijd een belangrijke bijdrage aan de ketelsteenvorming. Om deze parameter te controleren en eventuele storingen op te sporen, is de installatie van een watermeter op de voeding van het circuit vereist.
In geval van niet-naleving van deze instructies (som van vulwater en het extra water is meer dan drie keer de waterinhoud van het verwarmingssysteem), is een volledig schoonmaak (slibafvoer en ontkalking) vereist .

Aanvullende voorzorgsmaatregelen zijn nodig voor de werking:

- Wanneer een waterontharder aanwezig is op de installatie is, is frequente controle van de apparatuur nodig is om ervoor te zorgen dat deze geen water met een hoge chlorideconcentratie produceert: de chlorideconcentratie moet altijd lager dan 50 mg/liter zijn.
- Om de afzetting van kalksteen (vooral op de uitwisselingsoppervlakken) te vermijden, moet de ingebruikname van het systeem progressief zijn, te beginnen met een minimaal elektrische vermogen en met een hoog percentage van primair water.
- Wanneer het watersysteem niet de gewenste eigenschappen (bijv. hoge hardheid) heeft, is waterbehandeling noodzakelijk. Deze behandeling moet worden uitgevoerd op de nieuwe watervulling of later extra water.
- De systemen bestaande uit meerdere ketels vereisen een gelijktijdige indienststelling van de ketels bij minimaal vermogen. Dergelijke indienststelling voorkomt de afzettingen van kalk uit het water op de verwarmingsoppervlakken van de eerste ketel.
- Bij werkzaamheden aan de installatie moet een volledig aflaten worden vermeden en alleen de nodige delen van het circuit moeten worden afgelaten.

De bovenstaande regels dienen om afzetting van ketelsteen op de warmteuitwisselingsoppervlakken te minimaliseren en zo de levensduur van de ketel te verhogen.
Om de werking van de apparatuur te optimaliseren, is het verwijderen van kalksteen mogelijk. Deze handeling moet worden uitgevoerd door een gespecialiseerd bedrijf. Voor het opnieuw in dienst stellen, is het noodzakelijk om te controleren of de verwarming geen schade heeft opgelopen (bijv.: lek). Wanneer overmatige ketelsteenvorming wordt vastgesteld, moeten de bedrijfsparameters van de installatie, en vooral de waterbehandeling worden aangepast.

1.5.3. Bescherming verwarmingsketels in staal en roestvrij staal tegen corrosie

Het optreden van corrosie in materialen met ijzer in verwarmingsketels en verwarming is direct gerelateerd met de aanwezigheid van zuurstof in het verwarmingswater. De opgeloste zuurstof die doordringt in de installatie bij de eerste vulling reageert met de materialen van de installatie en verdwijnt snel. Zonder nieuwe zuurstoftoevoer ondervindt de installatie geen schade.
Toch is het belangrijk om de regels voor de dimensionering en de werking van de installatie te respecteren, en het continu binnendringen van zuurstof in het verwarmingswater te voorkomen. Onder deze regels zijn de volgende de belangrijkste:

- De voorkeur geven aan een expansievat met membraan i.p.v. een open expansievat met directe doorgang.
- Bij koude toestand een druk hoger dan 1 bar te handhaven in de installatie.
- De niet-gasdichte componenten (doorlatend) vervangen door gasdicht materiaal.

Als aan de bovenstaande regels wordt voldaan, zal het water van het circuit de nodige duurzaamheid van het systeem garanderen: 8,2 < pH < 9,5 en opgeloste zuurstof < 0,1 mg/liter.

In geval er risico op het binnendringen van zuurstof bestaat, moeten extra beschermende maatregelen worden genomen. Het wordt dan ook sterk aanbevolen om een zuurstofreductor (bijv.: natriumsulfiet) toe te voegen. Wij raden u aan gespecialiseerde bedrijven te raadplegen over kwesties van waterbehandeling, ze zullen in staat zijn om u het volgende te bieden:

- de geschikte behandeling afhankelijk van de kenmerken van de installatie,
- een contract voor de controle en gegarandeerde resultaten.

Bij installatie waarbij het water in contact komt met verschillende materialen, bijvoorbeeld in de aanwezigheid van koper, aluminium, wordt een passende behandeling aanbevolen om de duurzaamheid van het systeem te garanderen. Deze behandeling bestaat in de meeste gevallen uit het voegen aan de installatie van corrosieremmers onder de vorm van chemische oplossingen. Het is raadzaam om specialisten in waterbehandeling te raadplegen.

1.5.4. Opvolging van de installatie

In het geval van de naleving van de bovenstaande aanbevelingen voor inbedrijfstelling (nieuwe installatie of renovatie), beperkt de controle van de installatie zich tot:

- controle van de volumes (volume vulwater + extra volume <3 keer het volume van de installatie).
- controle van de pH (stabiel of licht stijgend).
- controle van de TH (stabiel of licht stabiel of licht dalend).

Wij raden een controle van deze parameters aan 2-3 keer per jaar. De controle van de parameter "hoeveelheid extra water" is essentieel voor de duurzaamheid van het systeem.
Als wordt afgeweken van één van deze drie parameters, is het noodzakelijk om een specialist in waterbehandeling te raadplegen om de de nodige maatregelen te nemen om de conformiteit te herstellen.

1.5.5. Plaatsing van een platenwarmtewisselaar

In gevallen waarin aan de hierboven genoemde aanbevelingen niet kan worden voldaan, kan de plaatsing van een warmtewisselaar tussen het primaire circuit en het secundaire circuit de verwarmingsketel beschermen tegen ongewenste verschijnselen.

1.5.6. Plaatsing van een filtersysteem

Een filtersysteem op de retour van de ketel wordt aanbevolen voor het verwijderen van gesuspendeerde deeltjes in het systeem (filter, slibvergaarbak, ...).

2. GOEDKEURINGEN

2.1. Voldoet aan de Europese richtlijnen

- Laagspanning (2014/35/UE)

Dit apparaat is niet bedoeld voor gebruik door personen (inclusief kinderen) met verminderde lichamelijke, zintuiglijke of geestelijk vermogen, of gebrek aan ervaring of kennis, tenzij ze worden geholpen door een persoon die verantwoordelijk is voor hun veiligheid, toezicht uitoefent en instructie geeft voor het gebruik van het apparaat.
U moet erop toezien dat kinderen niet met het apparaat spelen.

- Elektromagnetische compatibiliteit (2014/30/UE)

- Gasapparaat (2016/426/UE)

- Rendement (92/42/EG): tot 26/09/2015

- Eco-ontwerp (2009/125/EG): vanaf 26/09/2015

Op grond van de richtlijn en de eisen van het reglement (EU) nr 813/2013 van 2 augustus 2013, moeten de technische parameters van de gascondensatieketel met een vermogen kleiner dan of gelijk aan 400 kW beschikbaar zijn in bijlage A.Reglementaire voorwaarden voor installatie

De installatie en het onderhoud van het toestel moeten door een bevoegd persoon worden uitgevoerd conform de geldende voorschriften en regels, voor België, de normen NBN D51.003, NBN D51.004 en NBN B61.001 namelijk.

- AEEA (2012/19/UE)

Afgedankte Elektrische en Elektronische Apparatuur. Zie hoofdstuck 8.

2.2. Installatievoorschriften voor België

- Koninklijk Besluit van 17 juli 2009 het reguleren van de niveaus van verontreinigende emissies van verwarmingstoestellen op vloeibare of gasvormige brandstoffen met een nominaal verwarmingsvermogen van 400 kW of minder.
=> HOOFDSTUK VI. - [Verklaring van conformiteit met de emissieniveaus van verontreinigende stoffen [A.R. 17.07.2009].
http://environnement.wallonie.be/legis/air/air008.htm

- Het apparaat moet worden geïnstalleerd en onderhouden door een bevoegd persoon volgens de geldende voorschriften, met name de normen NBN D 51.003, NBN D 51.004 en NBN B61.001 voor België.

2.3. Gascategorie

Deze ketel is in de fabriek ingesteld om te werken met **aardgas groep H (type G20) met een voedingsdruk van 20 mbar.**
Zie paragraaf 4.9 om het gas te wijzigen, en doe beroep op een gekwalificeerd vakman.



INFORMATIE: **Alle werkzaamheden aan een verzegeld element leiden tot het vervallen van de garantie.**

		Category België
VARMAX 2 120 tot 225	**B23 - B23 P**	$I_{2E(R)}$
	C13 - C33 - C53	
VARMAX 2 275 tot 320	**B23 - B23 P**	$I_{2E(R)}$
	C53	
VARMAX 2 390 tot 600	**B23 - B23 P**	$I_{2E(R)}$
	C53	

INFORMATIE: **Deze ketel is compatibel voor gebruik met aardgas (G20 en G25) dat maximaal 20% waterstofgas (H_2) bevat.**

2.4. Gasdruk

INFORMATIE: **De onderstaande drukgegevens moeten worden genomen bij de ingang van de gasklep.**

	Aardgas H G20	Aardgas L G25
Nominale druk (mbar)	20	25
Minimale druk (mbar)	17	20
Maximale druk (mbar)	25	30

INFORMATION : **Deze ketel is compatibel voor gebruik met aardgas (G20 en G25) dat maximaal 20% waterstofgas (H_2) bevat.**

3. TECHNISCHE SPECIFICATIES

INFORMATIE: **Onderstaande afbeeldingen tonen ketels met rookgasaansluiting en hydraulische aansluitingen (vertrek / retours) die niet gedemonteerd kunnen worden.**

3.1. Afmetingen

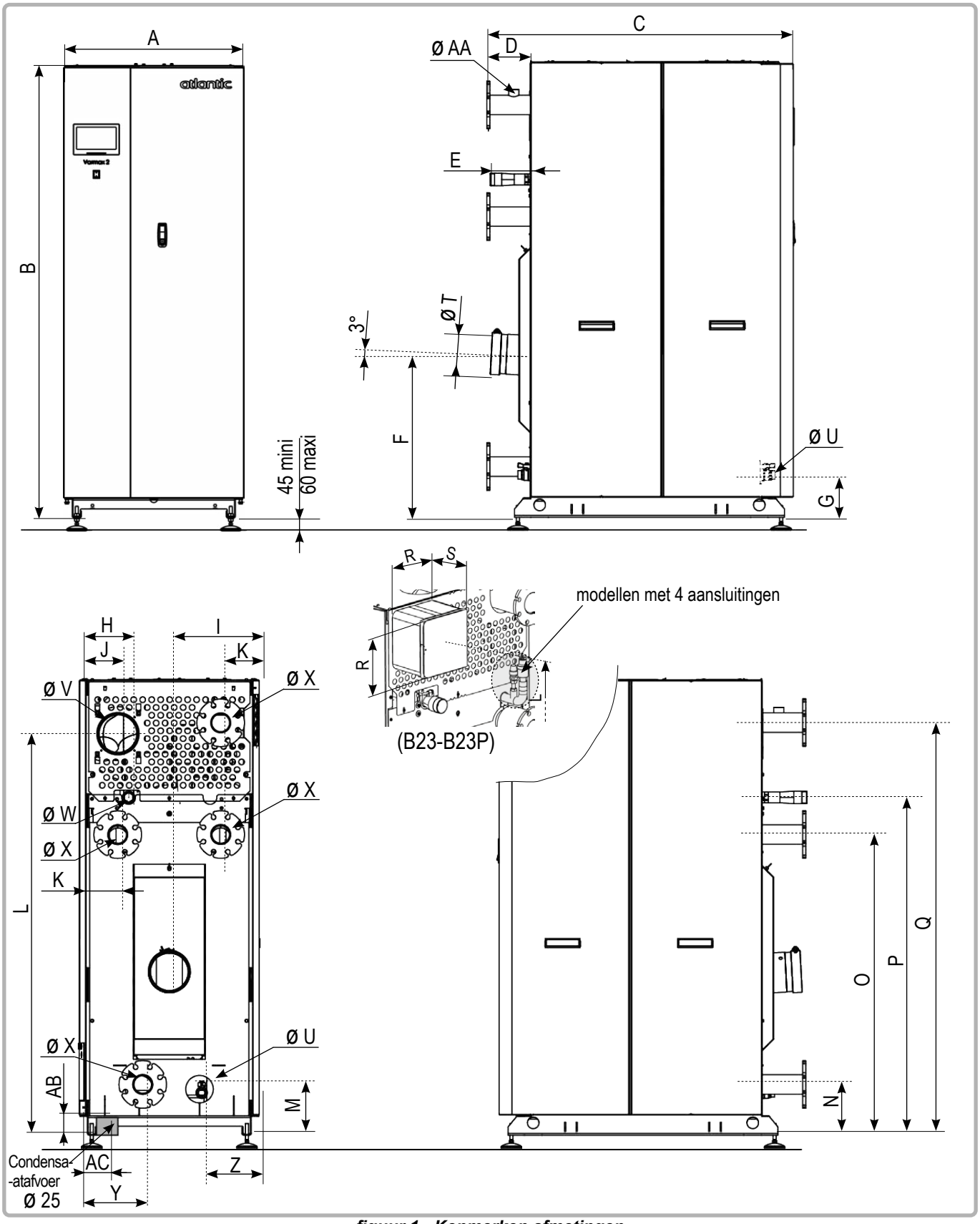

figuur 1 - Kenmerken afmetingen

		MODELLEN											
		120	**140**	**180**	**225**	**275**	**320**	**390**	**450**	**525**	**600**		
A	**(mm)**	706		706		800		900		1153			
B	**(mm)**	1530		1780		1877		2023		2016			
C	**(mm)**	1172		1194		1320		1369		1588			
D	**(mm)**	148		169		171		168		208			
E	**(mm)**	103		150		89		92		92			
F	**(mm)**	510		630		680		750		750			
G	**(mm)**	138,5		138,5		138,5		138,5		138,5			
H	**(mm)**	115		192		241		274,5		390,5			
I	**(mm)**	350,5		350,5		399,5		449,5		577,5			
J	**(mm)**	150,5		150,5		200		209,5		325,5			
K	**(mm)**	166,5		150,5		179		192		232			
L	**(mm)**	1256		1564		1672		1874		1851,5			
M	**(mm)**	165		165		165		165		165			
N	**(mm)**	182		197,5		196,5		206,5		196,5			
O	**(mm)**	926		1171		1265		1402		1402			
P	**(mm)**	1062		1315		1413		1577,5		1555			
Q	**(mm)**	1298		1606		1661		1933		1778			
R	**(mm)**	212		212		244		244		244			
S	**(mm)**	163		163		163		183		183			
Ø T(*): Uitgang rook	**(mm)**	150		150		180		200		200			
Ø U: Piquage aftap		G 1 "		G 1 "		G 1 "		G 1 "		G 1 "			
Ø V(*): Ingang lucht	**(mm)**	150		150		180		180		180			
Ø W: Piquage gas	**G20/G25**	R 1 " 1/4		R 1 " 1/2		R 2 "		R 2 "		R 2 "			
Ø X: Piquage vertrek/retour		Externe draad R 2 "		Flens PN16 DN 65		Flens PN16 DN 80		Flens PN16 DN 80		Flens PN16 DN 100			
Y	**(mm)**	250,5		246		276		289,5		328,5			
Z	**(mm)**	237		224,5		270,5		283,5		323,5			
Ø AA: Piquage klep		G 1 "		G 1 "		G 1 " 1/4		G 1 " 1/4		G 1 " 1/4			
AB	**(mm)**	≈ 130		≈ 130		≈ 130		≈ 130		≈ 136			
AC	**(mm)**	≈ 110		≈ 110		≈ 110		≈ 120		≈ 196			

(*) De aangegeven diameter is de binnendiameter (alleen voor de maten Ø T en Ø V).

3.2. Afmetingen met demontage

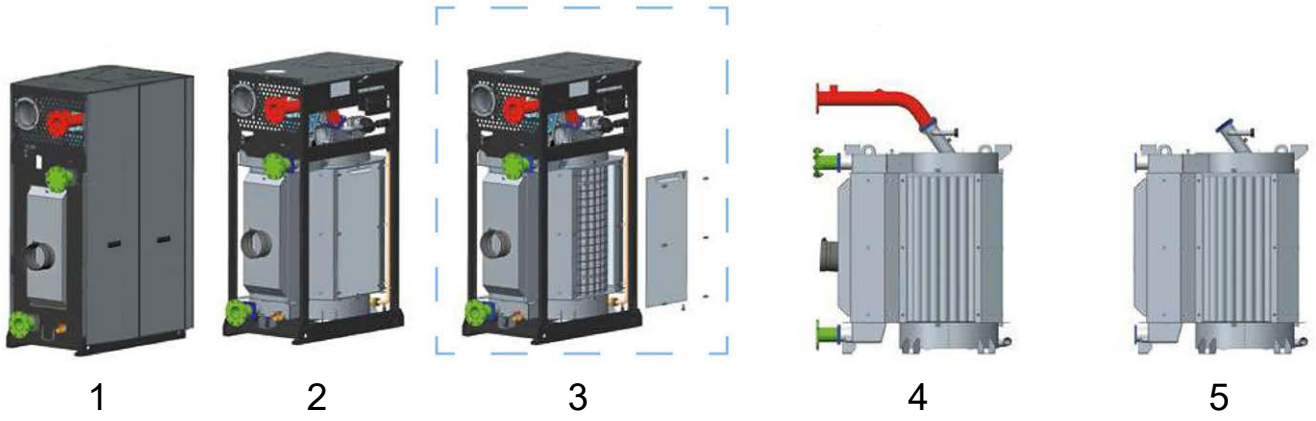

HOOGTE x BREEDTE x DIEPTE (in mm)	MODELLEN in kW									
	120	140	180	225	275	320	390	450	525	600
1 - Product gemonteerd (poten aangepast tot max. 60 mm)	1530 x 706 x 1172		1780 x 706 x 1194		1877 x 800 x 1320		2023 x 900 x 1369		2016 x 1153 x 1588	
2 - Product zonder hoes (zonder stelvoeten)	1530 x 696 x 1151		1780 x 696 x 1180		1877 x 737 x 1295		2023 x 787 x 1348		2016 x 1149 x 1565	
3 - Product zonder deksel (extra onderdelen verwijderd)	Niet mogelijk		Niet mogelijk		1877 x 692 x 1295		Niet mogelijk		2016 x 1033 x 1565	
4 - Product gedemonteerd tot aan het verwarmingslichaam	1271 x 565 x 1085		1620 x 583 x 1114		1677 x 690 x 1237		1944 x 742 x 1290		1804 x 985 x 1510	
5 - Product gedemonteerd tot aan het verwarmingslichaam (met sproeiers en rooksproeiers verwijderd)	Niet mogelijk		Niet mogelijk		1461 x 690 x 1085		1587 x 742 x 1137		1716 x 985 x 1355	

3.3. Beperkte toegang (afhankelijk van het model)

Na het uitpakken van het product is het mogelijk de retourleidingen (model 275 tot 600) en de rookgasaansluiting (alle modellen) te demonteren).
Na demontage tot aan het verwarmingslichaam is het mogelijk om ook de vertrekleiding te demonteren (modellen 275 tot 600).

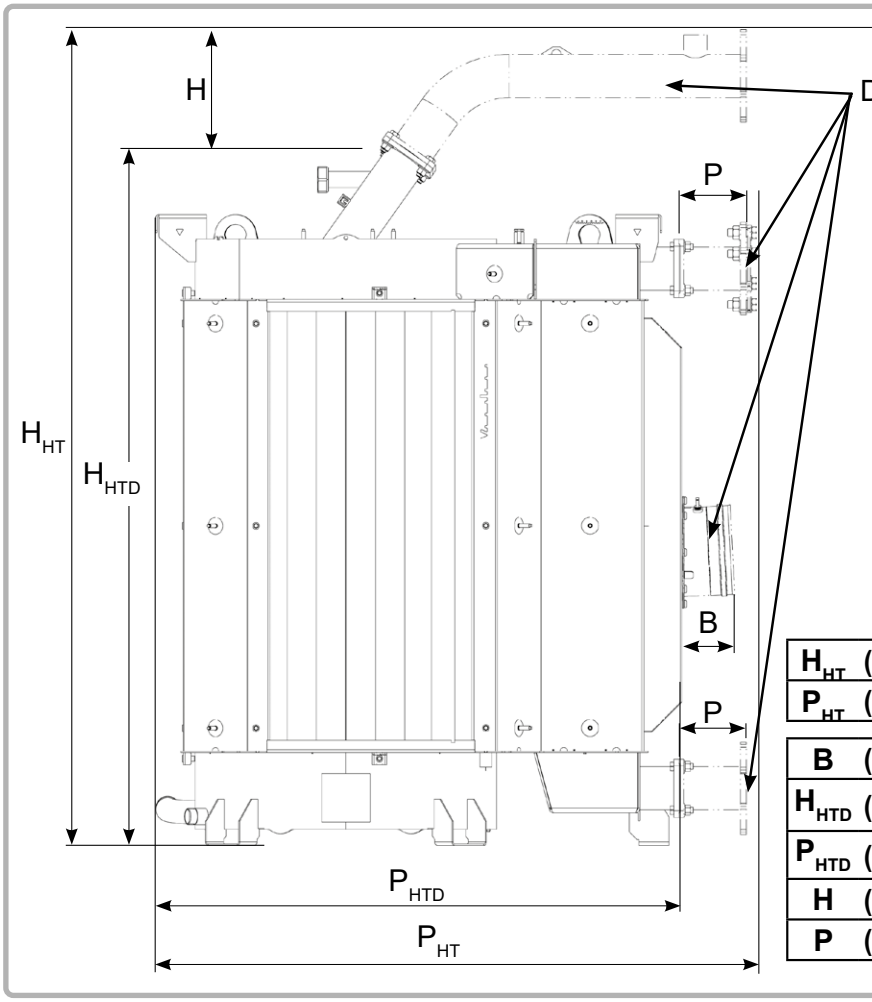

	120	140	180	225
H_{HT} (mm)	1271		1620	
P_{HT} (mm)	1085		1114	
B (mm)	107		107	
H_{HTD} (mm)	--		--	
P_{HTD} (mm)	--		--	
H (mm)	--		--	
P (mm)	--		--	

	275	320	390	450	525	600
H_{HT} (mm)	1677		1944		1804	
P_{HT} (mm)	1237		1290		1510	
B (mm)	107		108		108	
H_{HTD} (mm)	1461		1587		1716	
P_{HTD} (mm)	1085		1137		1355	
H (mm)	216		357		88	
P (mm)	152		153		155	

BELANGRIJK:

Tijdens het terug monteren niet vergeten de juiste plaatsing van de verschillende dichtingen te controleren.

De aanhaamomenten zijn:
Rookbuis = 12 Nm
Vertrek- en retourleidingen = 41 Nm

De afdichtingen controleren:
Water (vertrek- en retourleidingen)
Rookgassen en condensaat (buis)

3.4. Verbranding bij 15ºC en 1013 mbar

			MODELLEN									
			120	**140**	**180**	**225**	**275**	**320**	**390**	**450**	**525**	**600**
Nominaal vermogen Pn (80/60°C)	kW	G20 G25	117,2	136,8	175,9	219,8	269,5	313,6	382,3	441,9	515,6	589,2
Nominaal vermogen bij condensatie P (50/30 ° C)	kW	G20 G25	127	148	191	238	290	338	415	478	558	637
Nominale warmteproductie Qn	kW	G20 G25	120	140	180	225	275	320	390	450	525	600
Min. warmteproductie Qmin	kW	G20 G25	28	28	43	43	66	66	87	87	120	120
Gasdebiet bij Pn	m^3/h	G20 G25	12,7 14,8	14,81 17,2	19,05 22,1	23,81 27,7	29,1 33,8	33,86 39,3	41,3 48,0	47,6 55,3	55,6 64,6	63,5 73,8
Bereik van de CO_2-waarden	%		tot Qmin : 8,3 % < CO_2 < 8,7 %					tot Qmax : 8,8 % < CO_2 < 9,2 %				
Bereik van O_2 -waarden	%	G20	tot Qmin : 5,4 % < O_2 < 6,1 %					tot Qmax : 4,5 % < O_2 < 5,2 %				
		G25	tot Qmin : 5,1 % < O_2 < 5,8 %					tot Qmax : 4,2 % < O_2 < 4,9 %				
Massadebiet rookgassen (80/60ºC)*	g/s	Q_n Q_{all} Q_{min}	52,8 -- 13,0	61,3 -- 13,1	80,4 -- 20,8	99,5 -- 21,1	113,9 46,0 26,9	133,2 46,0 29,1	169,0 64,2 39,2	200,7 64,2 35,6	232,1 -- 55,5	262,4 -- 55,8
Massadebiet rookgassen (50/30ºC)*	g/s	Q_n Q_{all} Q_{min}	49,1 -- 12,3	57,6 -- 12,2	75,9 -- 19,5	93,0 -- 19,5	108,7 42,9 27,1	126,3 42,9 27,1	159,6 61,1 36,7	191,0 61,1 33,4	228,1 -- 55,8	255,6 -- 55,5
Temperatuur rookgassen (80/60ºC)*	°C	Q_n Q_{all} Q_{min}	60,8 -- 56,9	62,1 -- 57,3	61,0 -- 56,6	62,3 -- 57,7	61,7 58,7 58,3	63,4 58,7 57,2	62,5 58,5 57,4	64,8 58,5 57,1	64,4 -- 57,8	66,6 -- 57,5
Temperatuur rookgassen (50/30ºC)*	°C	Q_n Q_{all} Q_{min}	35,7 -- 28,8	37,7 -- 30,2	33,7 -- 30,0	36,9 -- 30,2	36,3 30,8 29,8	36,2 30,8 28,3	36,7 30,5 30,0	41,7 30,5 30,2	48,0 -- 33,1	47,8 -- 29,6
Nominale haarddruk bij Qcal (B23)	Pa		88	108	103	147	132	162	152	203	168,4	225,2
Binnendiameter van rookafvoer	mm		150	150	150	150	180	180	200	200	200	200
Maximaal toelaatbare nozzledruk (B23P) (80/60ºC)*	Pa	Q_n Q_{min}	200 40	200 40	115 40	165 40	122 40	176 40	180 40	193 40	160 40	200 40
Maximaal toelaatbare nozzledruk (B23P) (50/30ºC)*	Pa	Q_n Q_{min}	166 40	164 40	92 40	128 40	97 40	145 40	155 40	173 40	183 40	164 40
Verbrandingsluchtdebiet bij Qn*	m^3/h		153,8	179,4	230,7	288,3	352,4	410,1	499,8	576,7	672,8	768,9
NOx-Klasse			6									
Indeling van types volgens rookgasafvoer en luchttoevoer			B23, B23P C13, C33, C53				B23, B23P C53					

* in overeenstemming met een afstelling G20.

INFORMATIE: **Vergeleken met puur aardgas (G20 en G25) is bij een waterstofgehalte (H_2) tot 20% in het gasmengsel een reductie van de warmtestroom tot 7% mogelijk.**

INFORMATIE: **In het geval van G25-werking met een G20-instelling is een vermindering van het verwarmingsvermogen tot 18% mogelijk.**

3.5. Gebruiksvoorwaarden

		MODELLEN									
		120	**140**	**180**	**225**	**275**	**320**	**390**	**450**	**525**	**600**
Max ingestelde vertrektemperatuur	°C	85									
Mini ingestelde vertrektemperatuur	°C	8									
Maximale vertrektemperatuur	°C	92									
Veiligheidstemperatuur	°C	110									
Maximale werkdruk	hPa (bar)	6000 (6)									
Minimale druk koud	hPa (bar)	1000 (1)									
hydraulische ladingsverliezen bij ΔT 20	daPa										
versie 2 of 3 leidingen		600	750	570	810	820	1185	770	970	860	1070
versie 4 leidingen											
Hoofdwisselaar		500	650	440	660	790	1060	660	840	720	930
Condensor		110	120	55	75	50	65	190	230	350	450
Nominaal bevloeiingsdebiet (P/20)	m^3/h	5,0	5,8	7,5	9,4	11,5	13,4	16,4	18,9	22,1	25,2
Nominaal bevloeiingsdebiet (P/10)	m^3/h	10,0	11,6	15,0	18,8	23,0	26,8	32,8	37,8	44,1	50,4
Waterinhoud	L	116	116	151	151	239	239	287	287	420	420
Gewicht zonder water	kg	340	340	393	393	502	502	592	592	800	800
Gewogen geluidsvermogensniveau Lw(A) bij Pnom / G20 *	dB(A)	73		76		77		84	89	82	84
Lokale temperatuur installatie (min/max)	**°C**	5 / 45									
Relatieve vochtigheid installatieplaats		entre 5% et 95%									
Beschermingsniveau		IP20									
Maximale installatiehoogte	**m**	2000									

* Het geluidsvermogen is een laboratoriummeting van het uitgestraalde geluidsvermogen, maar in tegenstelling tot het geluidsniveau, komt dit niet overeen met de door het oor waargenomen intensiteit.

3.6. Elektrische aansluiting

		MODELLEN									
		120	**140**	**180**	**225**	**275**	**320**	**390**	**450**	**525**	**600**
Elektrische voeding	V	230 V AC (+10% -15%), 50Hz									
Verbruikt elektrisch vermogen Qn (excl. toebehoren)	W	277	375	223	321	327	426	552	727	727	964
Verbruikt elektrisch vermogen in standby-modus	W	5		6				7		8	
Maximale kabellengte sensoren	m	sanitair warmwatersensor: 10 Buitensensor: 40 met 0,5 mm² (120 met 1,5 mm²) Omgevingsthermostaat: 200 bij 1,5 mm² Omgevingssensor: 200 bij 1,5 mm²									
Klem vermogenuitgang	V A	230V AC (+10%, -15%) 5 mA tot 1A									

4. INSTALLATIE

4.1. Hanteren en verplaatsen van de ketel

GEVAAR : **Bij het hijsen van de ketel moet verplicht een spreider worden gebruik (niet meegeleverd).**

De volgende indicatie is alleen van toepassing op de modellen 525 en 600 kW.

OPGELET: **Vóór het uitpakken: het gebruik van een heftruck is enkel via de zijkant voorzien.**
Na het uitpakken: het is aanbevolen om met twee heftrucks te werken, een aan de achterkant, de andere aan de voorkant.

4.2. Plaatsing van de luchtfilter en het filterdoek

OPGELET: **Bij het aansluiten van SCHOUW B23 of B23P, is het verplicht om de meegeleverde luchtfilter te monteren.**

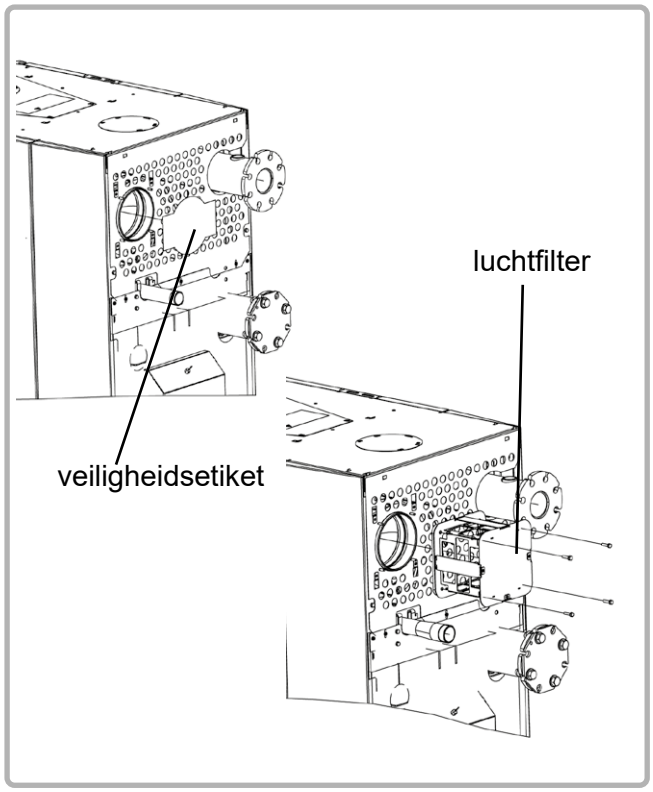

figuur 2 - Luchtfilter

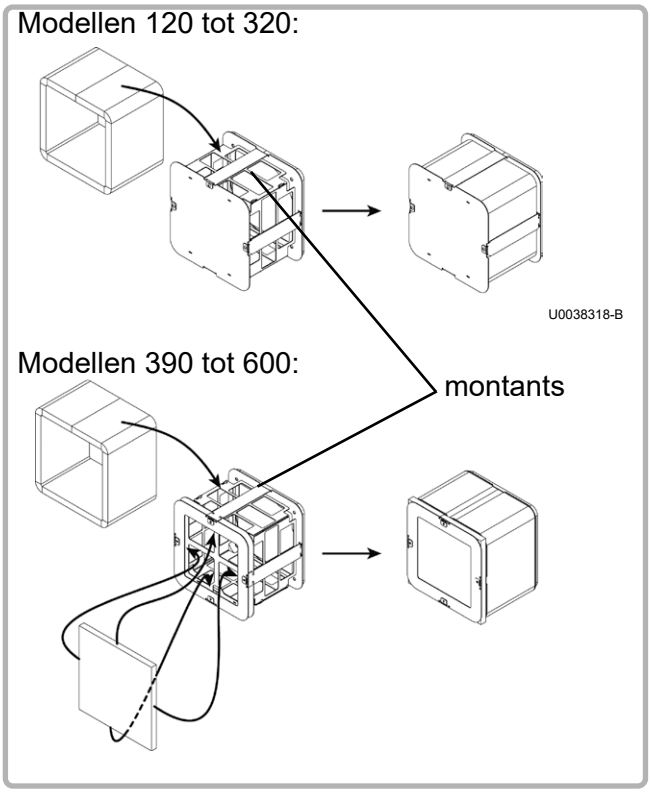

figuur 3 - Filterdoek

- Verwijder het veiligheidsetiket “ingang lucht”.
- Plaats de luchtfilter en bevestig op de ketel met de 4 bijgeleverde schroeven.

Alle modellen:

- Voeg het rechthoekig filterdoek tussen het rooster en de filter en monteer dit (zie tegenoverstaande figuur) **Controleer of de verbinding tussen de 2 uiteinden van het filterdoek zich bevinden onder een van de stijlen.**

Modellen 390 tot 600:

- Plaats het vierkant filtervlies op de achterste rooster van de filter

4.3. Plaatsen van de verwarmingsketel

VARMAX 2 ketels mogen niet op een brandbare ondergrond worden geïnstalleerd (houten vloer, vloerbedekking van kunststof, enz.).

Aanbevolen afstanden tot muren en het plafond:
Voldoende werkruimte moet worden voorzien om gemakkelijk interventies aan de ketels te kunnen uitvoeren.
De **minimale waarden** (in mm) zijn aangegeven in figuur 4 en 5 en in onderstaande tabel.

		A	B	C	D	H
MODELLEN	**120**	450		500		150
	140	450		500		150
	180	450		500		240
	225	450		500		240
	275	450		600	500	263
	320	450		600	500	263
	390	450		700	500	427
	450	450		700	500	427
	525	450		700	500	427
	600	450		700	500	427

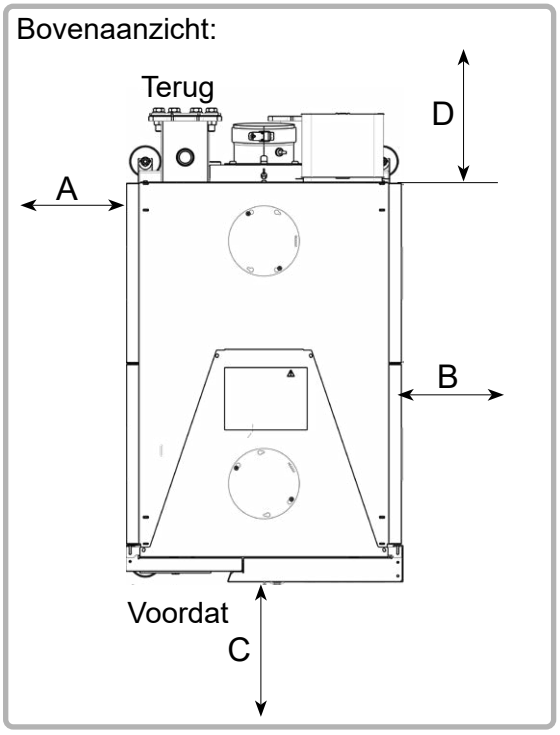

figuur 4 - Afstanden zijkanten ***zonder hoogtebeperking***

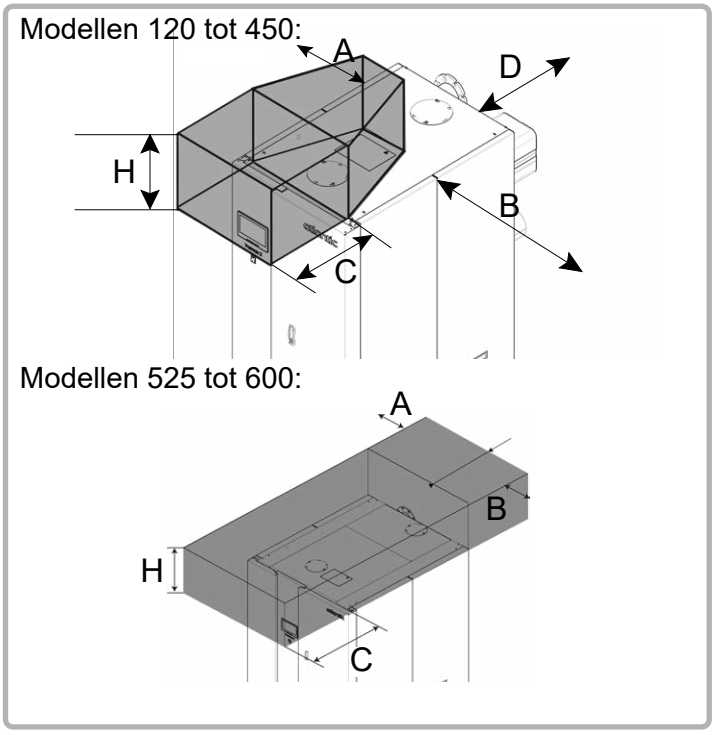

figuur 5 - Afstanden vereist voor onderhoudswerkzaamheden aan de brander

Zone H boven de ketel moet vrij blijven van obstakels voor inspecties van de brander en demontage van de branderhelling voor reiniging.

OPGELET: **Het is ook belangrijk om een vrije ruimte van 2 cm boven de zijpanelen te laten om demontage en montage mogelijk te maken.**

Deze waarden kunnen niet worden vervangen door eisen van specifieke regelgeving.

OPGELET: **De ketel moet horizontaal worden geplaatst met behulp van een waterpas om een effectieve ontgassing van de wisselaar (gebruik de sokkel als een referentie-oppervlak) mogelijk te maken.**

Om loodrecht te regelen, schroef de 4 verstelbare poten naar omhoog of naar beneden, met een sleutel 17.

4.4. Openen / sluiten bekledingsdeuren

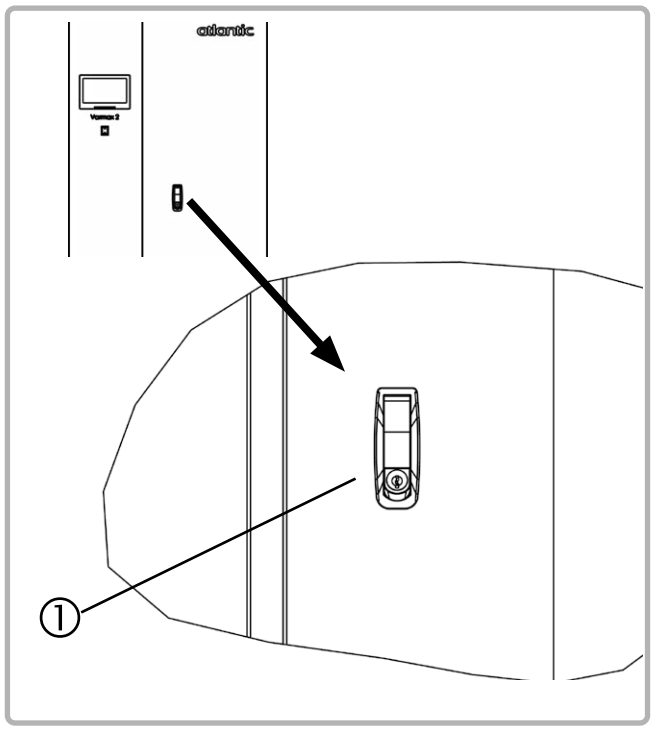

figuur 6 - Openen van de bekledingsdeuren

Openen:

Plaats het vergrendelingssysteem van de handgreep horizontaal (item 1) en druk er vervolgens op**.**

De handgreep komt uit zijn houder, en u kunt vervolgens de rechter deur en daarna de linker deur openen.

Sluiten:

Sluit de linker deur en en vervolgens de rechter deur.

Druk op de hendel van de handgreep.

Plaats het vergrendelingssysteem van de handgreep verticaal (item 1)**.**

4.5. Verwijderen/montage van sierdeuren

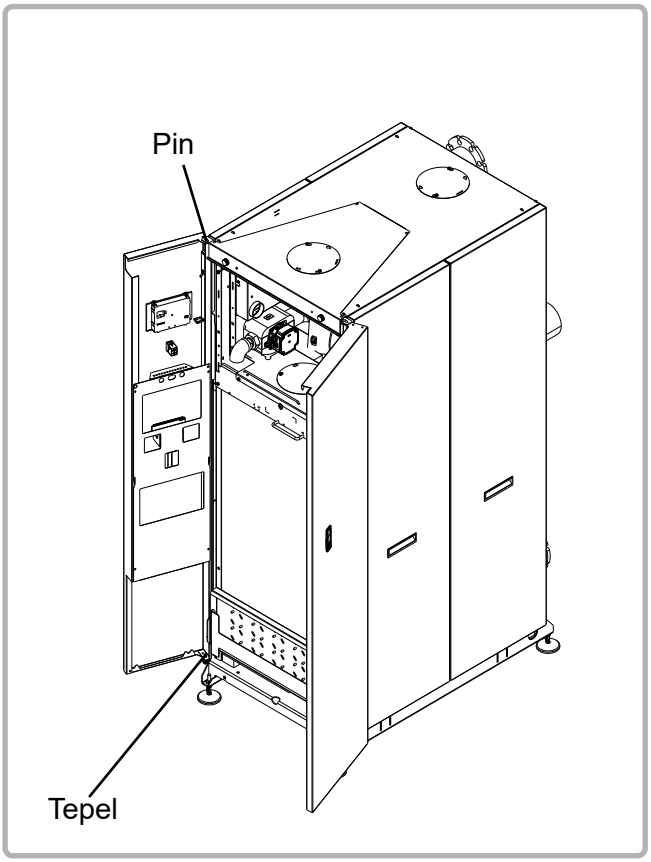

figuur 7 - Sierdeuren verwijderen

Koppel tegelijkertijd de HMI, de AAN/UIT-knop en de aardedraad los.

Verwijder, met de deuren open, de pin aan de bovenkant van de deur die gedemonteerd moet worden.

Houd de deur tijdens deze handeling vast, want zodra de pin is verwijderd, zit de deur niet meer vast aan de ketel.

Wanneer u de deur weer in elkaar zet, plaatst u eerst de onderkant van de deur op de pen en vervolgens de bovenkant, waarbij u ervoor zorgt dat de pen volledig in de behuizing zit.

4.6. Demontage / hermontage bekledingsdeuren

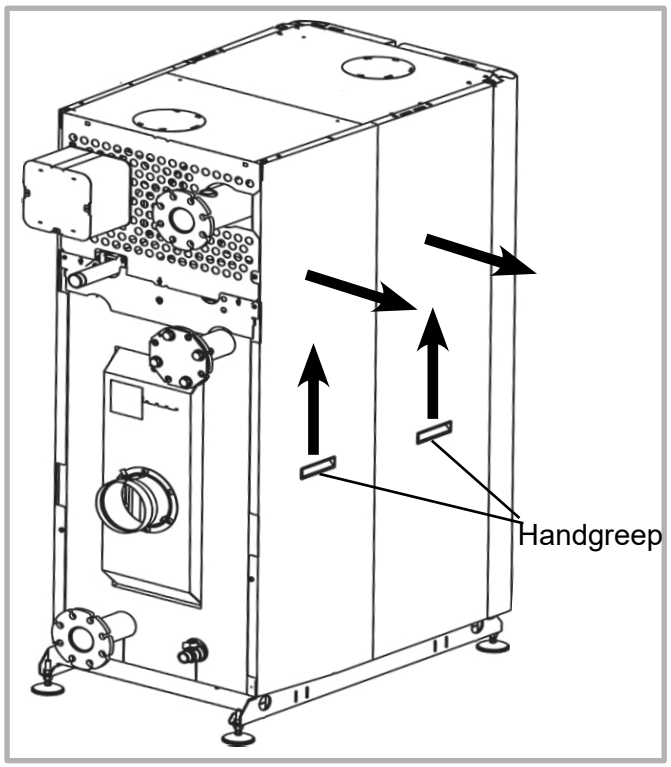

figuur 8 - Demontage zijpanelen

Gebruik de handgrepen in het midden van de om de panelen te hanteren.

Til de panelen verticaal op, maak de aardedraad los en verwijder de panelen.

Ga voor het opnieuw monteren in omgekeerde volgorde te werk als bij demontage.

4.7. De bovenpanelen verwijderen/monteren

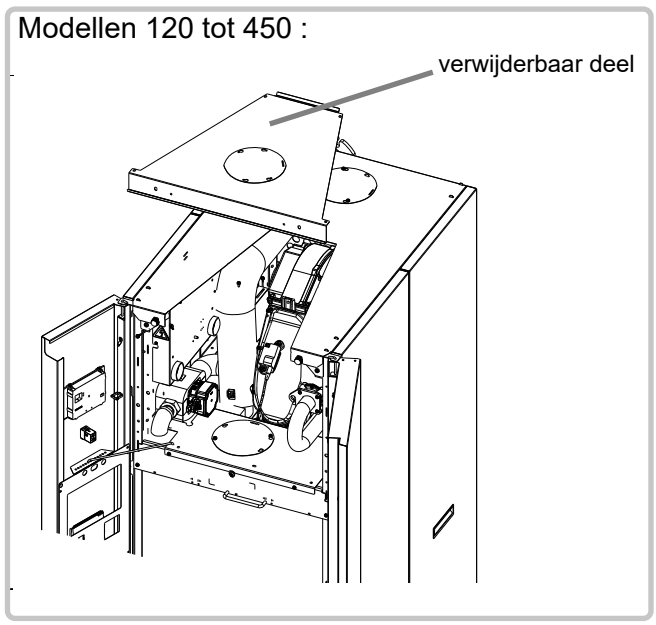

figuur 9 - Demontage bovenpaneel

Open de bekledingsdeuren.

Draai de 2 gekartelde knoppen los aan de bovenzijde van de ketel (1 of 2 slagen is voldoende, het is niet nodig of aanbevolen deze volledig los te schroeven).

Til het paneel op en verwijder het van de voorkant.

Ga voor de hermontage in omgekeerde richting te werk.

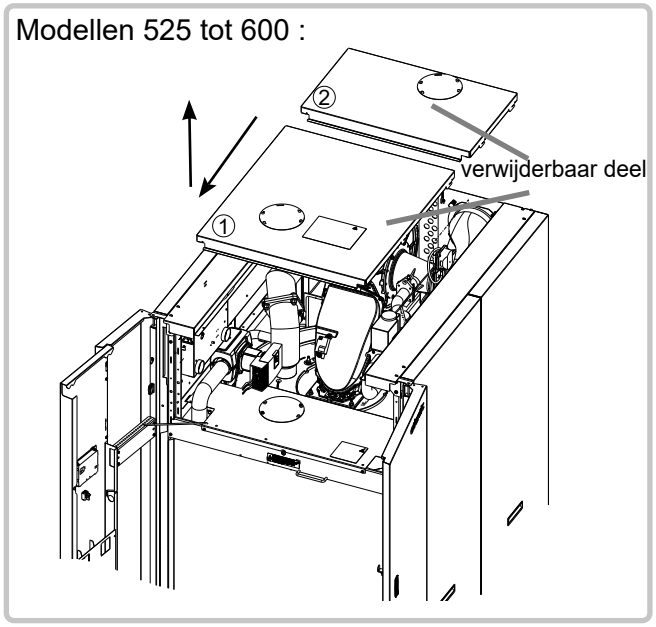

figuur 10 - Demontage bovenste panelen

Open de bekledingsdeuren.

Verwijder de aardingsdraad links vooraan op de panelen. (①en②)

Trek het eerste paneel naar voren en til het op om het te verwijderen. Doe hetzelfde voor het tweede paneel.

Ga voor de hermontage in omgekeerde richting te werk.

4.8. Treden en deurstoppers

4.8.1. Treden

OPGELET: **De trede is een hulpmiddel voor toegang tot de brander. Deze kan derhalve niet worden gebruikt als werkplatform.**

Treeplanken zijn gemonteerd op de ketelmodellen 180 en hoger.

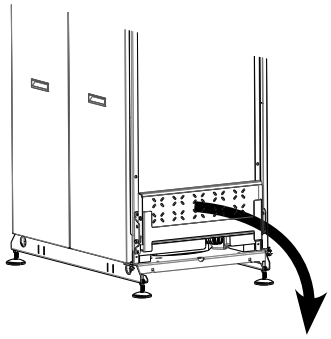

Op modellen 180 tot 320:

Open de deuren.

Vouw de treeplank uit.

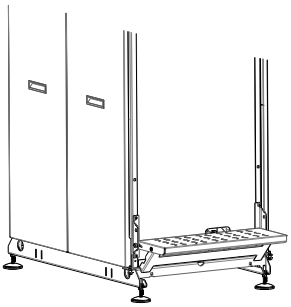

figuur 11 - Openen van de trede op modellen 180 tot 320

Op modellen 390 en 600:

Open de deuren.

Verwijder de blokkering van de treeplank

Vouw de treeplank uit.

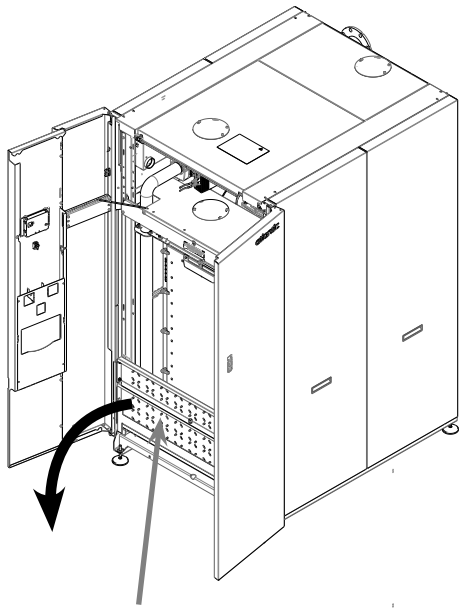

blokkering van de treeplank

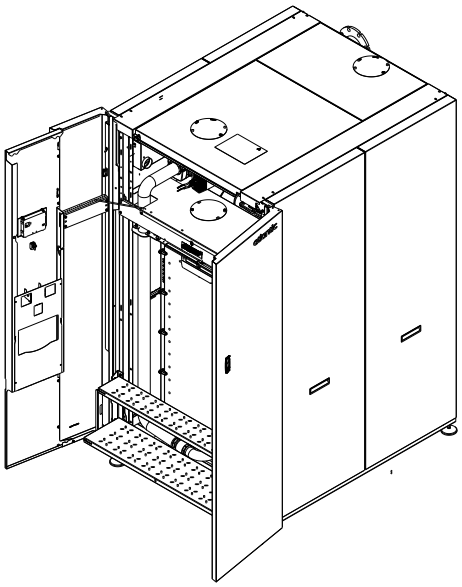

figuur 12 - Openen van de trede op modellen 390 en 600

4.8.2. deurstoppers

OPGELET: **De deurstopper is een middel om de deur te blokkeren. Als zodanig kan hij niet als gereedschap worden gebruikt.**

Een deurvergrendeling blokkeert zo nodig het draaien van de linkerdeur (HMI).

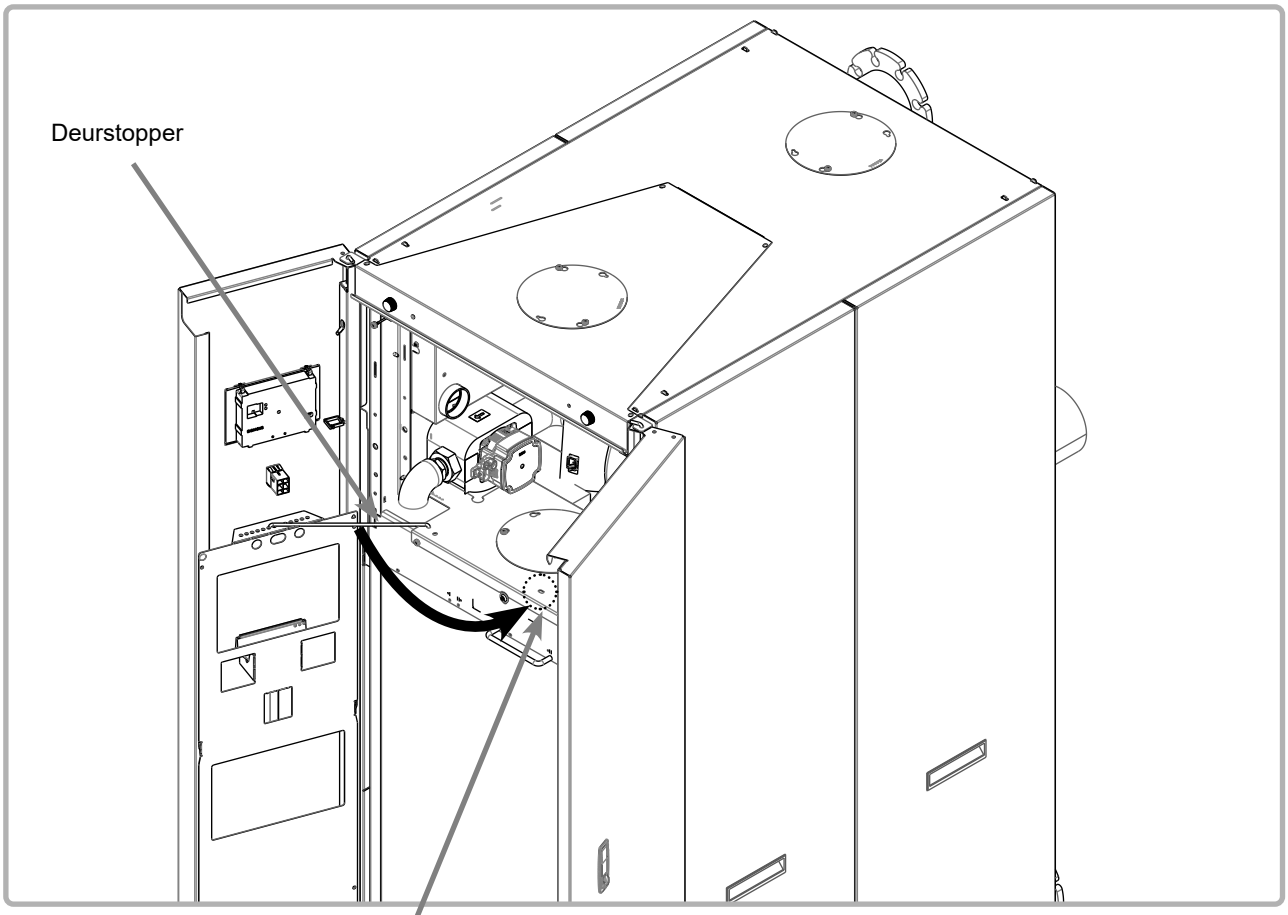

De deurstopper opbergen:

- Verwijder het uiteinde van de documenthouder uit de linkerdeur.
- Draai het en steek het in de daarvoor bestemde opening.

4.9. Omschakelen van gas

INFORMATIE: **Deze ketel werd in de fabriek ingesteld om te werken met aardgas van groep H (type G20) met een voedingsdruk van 20 mbar.**
De aanpassing aan een ander type gas moet worden uitgevoerd volgens de regels die gelden in het land van de installatie van het apparaat.

OPGELET: **Elke tussenkomst in verband met een verandering van een gastype moet uitgevoerd worden door een gekwalificeerde vakman.**

4.9.1. Van G20 naar G25

OPGELET: **De gasklep mag alleen worden gereset voor een exclusieve G25-gastoevoer.** Voor een gemengde G20/G25 gastoevoer moet de ketel werken met de fabrieksinstellingen G20.

4.9.1.1. Op VARMAX 2 180, 225, 390 en 450

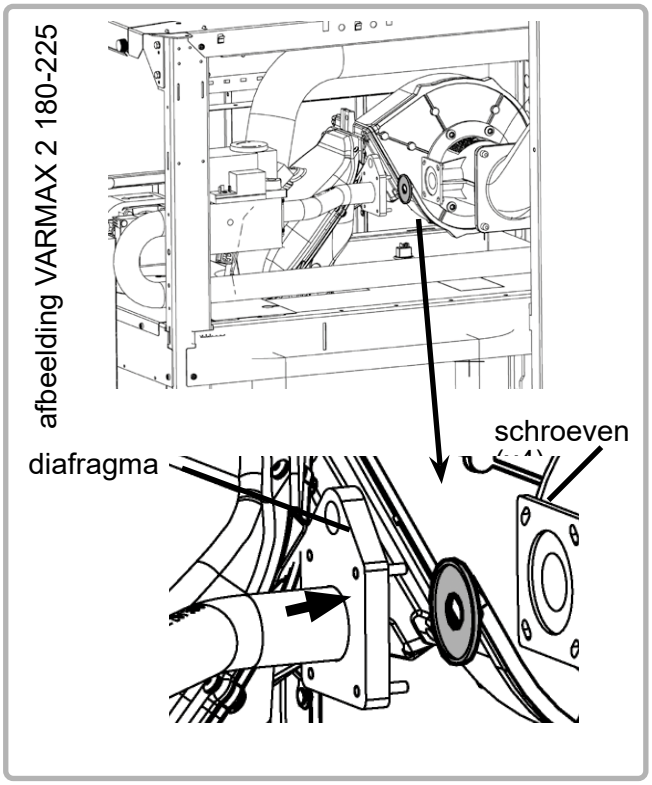

figuur 13 - Diafragma

Het wijzigen van het type gas gebeurt door het verwijderen van het diafragma op de gasleiding (G20 met diafragma, G25 zonder diafragma).

Verwijder de 4 schroeven (zie hier tegenover) en verwijder het diafragma (messing onderdeel).
Schroef de 4 schroeven opnieuw vast.

Controleer de CO_2-instelling (zie § "7.7", pagina 51).

Na het wijzigen van het gastype:
- **Controleer de dichtheid van de gasleiding.**
- **Plak het meegeleverde etiket in de plaats van het originele etiket (G20).**

NB:
Om de werking te vergemakkelijken, kan het nodig zijn de bevestigingsflens aan de ingang van de gasleiding (kant netverbinding) los te schroeven.

4.9.1.2. Op VARMAX 2 120, 140, 275, 320, 525 en 600

Het wijzigen van het gastype gebeurt door het afstellen van de gasblok.
Zie § 7.8.

Na het wijzigen van het gastype:
- **Controleer de dichtheid van de gasleiding.**
- **Plak het meegeleverde etiket in de plaats van het originele etiket (G20).**

4.9.2. Werking met waterstof (H_2)



INFORMATIE:

Bij het gebruik van de ketel met aardgas dat een gasvormig waterstofgehalte (H_2) tot 20% bevat, wordt de verificatie van de verbrandingshygiëne in het rookgas uitsluitend uitgevoerd op basis van het O_2-gehalte (%).

Controleer de O_2-instelling (zie § 7.7.).



GEVAAR:

Als de ketel wordt gebruikt met aardgas met een waterstofgehalte (H_2) tot 20%, mag de fabrieksinstelling van de gasklep op G20 niet worden gewijzigd.
Het niet naleven van deze instelling brengt het risico met zich mee van schade aan de installatie (bijvoorbeeld: oververhitting, vroegtijdige veroudering etc.) en kan ernstig letsel veroorzaken (met name koolmonoxide-CO-vergiftiging).

Neem bij een niet-conforme afstelling en na het controleren van alle andere mogelijke oorzaken contact op met de klantenservice.

4.10. Aansluiting rookgasafvoer

Het is noodzakelijk om de voorschriften en regels van de kunst in het land van installatie van de ketel te respecteren de normen NBN D51.003, NBN D51.004 en NBN B61.001.

De rookgassonde garandeert de bescherming van de afvoerkanalen van de verbrandingsproducten van type B en C.

VARMAX 2-ketels zijn goedgekeurd volgens de gascategorie voor aansluiting op:

- een schouw B23 (alle modellen)
- een schouw B23P (alle modellen)
- een afzuiging C13 (model 120-225)
- een afzuiging C33 (model 120-225)
- een afzuiging C53 (alle modellen)



INFORMATIE: Buislengten hieronder zijn in strekkende meter (ml). De totale lengte van de leidingen wordt gereduceerd tot een rechtlijnige lengte (met ellebogen als recht equivalent).

4.10.1. Aansluiten op een schouw B23

Aansluiting type B23:
Lucht uit de stookruimte, afvoer van de gassen via het dak met natuurlijke trek.



OPGELET: **Controleer of de bovenste en onderste ventilatieopeningen van de stookruimte bestaan, en of ze in overeenstemming zijn met de voorschriften, en of deze niet zijn afgesloten.**

De schoorstenen moeten worden gedimensioneerd voor een verbrandingsgasdruk bij de keteluitgang gelijk aan 0 Pa (zie tabel § "3.3", pagina 16).

Het rookkanaal moeten geconstrueerd zijn in een condensaat-bestendig materiaal voor de condens die zich kan vormen tijdens de werking van de ketel. Deze materialen moeten ook in staat zijn om rookgassen bij temperaturen tot 120ºC te verdragen. Horizontale leidingen moeten worden vermeden om het ophouden van condensaat te beperken.

De DTU 24-1 staat het gebruik toe van een trekonderbreking om een druk van 0 Pa te verkrijgen bij de afvoerbuis. Dit zal de ketelwerking ook toe laten zonder onderbreking te werken bij een te sterke trek.

Controleer of de afvoer van de verbrandingsgassen gebeurt via een gasdicht kanaal.

De VARMAX 2 zijn efficiënte verwarmingsketels met een zeer lage rookgastemperatuur; om een gunstige trek te handhaven moeten deze vanaf de keteluitgang in opwaartse richting verlopen.

BELANGRIJK:

In gevallen waarbij meerdere ketels worden aangesloten op één rookkanaal moet het volgende worden gecontroleerd:

1. **De schoorsteen mag niet onder druk staan als alle ketels werken.**
2. **Als een ketel wordt bediend bij minimaal vermogen, mogen de andere geen terugslag veroorzaken.**

Aanbevelingen lengtes op basis van een bekleding type CONDENSOR (POUJOULAT):

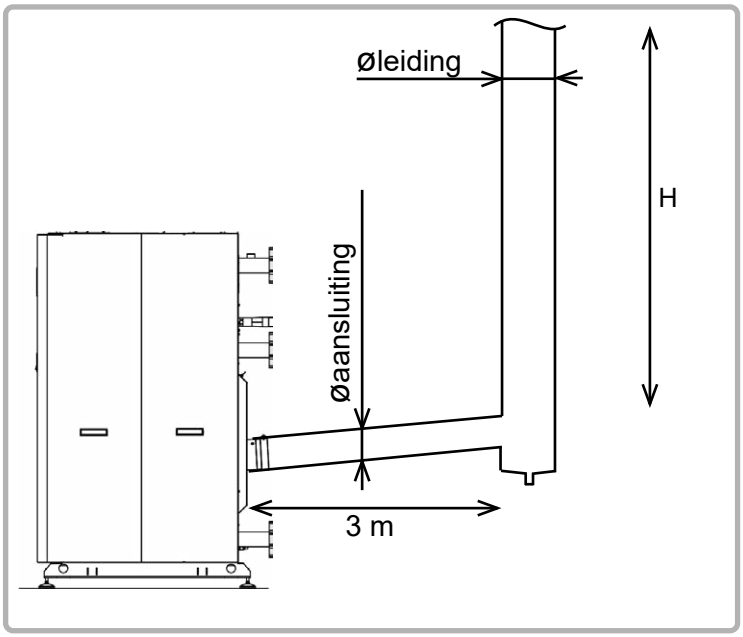

figuur 14 - Aanbevelingen dimensionering B23

Hoogte afvoerkanaal H in strekkende meter (sm)
(bij werkingsregime 50/30ºC)

	Øaansluiting	**150 mm**			**180 mm**	**200 mm**	
	Øleiding	**180 mm**	**200 mm**	**250 mm**	**250 mm**	**300 mm**	**350 mm**
MODELLEN	**120**	2 tot 52	--	--	--	--	--
	140	7 tot 39	3 tot 94	--	--	--	--
	180	--	10 tot 29	1 tot 100	--	--	--
	225	--	--	1 tot 100	--	--	--
	275	--	--	--	4 tot 99	--	--
	320	--	--	--	5 tot 81	--	--
	390	--	--	--	--	2 tot 100	--
	450	--	--	--	--	2 tot 100	--
	525	--	--	--	--	19 tot 43	4 tot 100
	600	--	--	--	--	--	5 tot 100

BELANGRIJK:

De bovenstaande waarden zijn ter informatie. Het is belangrijk om de berekening te controleren.

BELANGRIJK:

Het gewicht van de rookkanalen mag niet worden ondersteund door het verbindingsstuk van de verwarmingsketel.

4.10.2. Aansluiten op een schouw B23P

Aansluiting type B23P:
Lucht uit de stookruimte, afvoer van de gassen via het dak met kanaal onder druk.

OPGELET: **Controleer of de bovenste en onderste ventilatieopeningen van de stookruimte bestaan, en of ze in overeenstemming zijn met de voorschriften, en of deze niet zijn afgesloten.**

BELANGRIJK: **Voor de aansluiting type B23P, is het noodzakelijk om buizen te gebruiken met technische kwaliteit CSTB (drukleidingen) van het type CONDENSOR (Poujoulat) of CHEMILUX CONDENSATION stijf of flexibel (Ubbink).**

BELANGRIJK: **De afvoer van verbrandingsproducten moet worden ontworpen met behulp van de parameters in de tabel van paragraaf 3.4.**
Volgens de werkelijke configuratie van het kanaal, is een berekening nodig om te controleren of de druk van de ketel niet hoger is dan de maximaal toegestane normatieve waarden (200 Pa).
De overeenkomstige waarden voor het regime 50/30ºC hebben de voorkeur bij deze berekening.

LET OP:

In gevallen waarbij meerdere ketels worden aangesloten op één rookkanaal moet het volgende door berekening worden gecontroleerd:

- **<u>Een verwarmingsketel bij Qmin en de andere bij Qn</u>: De uitlaatdruk van de ketel bij Qmin moet lager zijn dan de toelaatbare druk aangegeven in de tabel in hoofdstuk 3.4.**
- **<u>Een verwarmingsketel bij Qall en de andere bij Qn</u>: De uitlaatdruk van de ketel bij Qall moet lager zijn dan de toelaatbare druk aangegeven in de tabel in hoofdstuk 3.4.**
- **<u>Alle verwarmingsketel bij Qn</u>: De uitlaatdruk van de 3ketels moet lager zijn dan de toelaatbare druk aangegeven in de tabel in hoofdstuk 3.4.**

Aanbevelingen dimensies op basis van een bekleding type CONDENSOR (POUJOULAT):

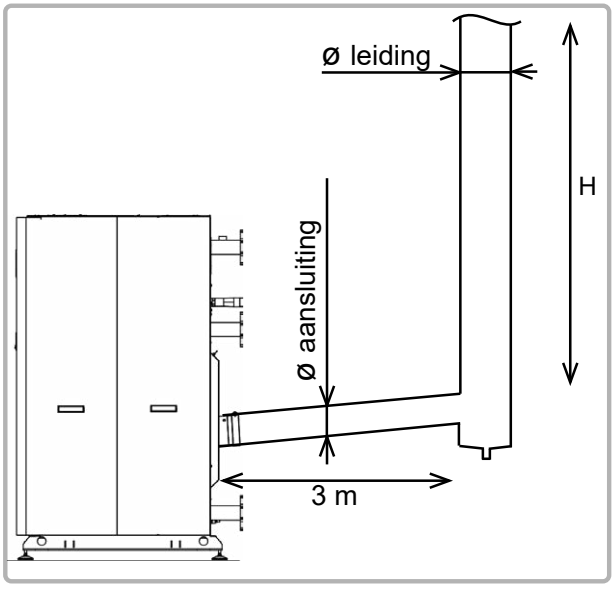

figuur 15 - Aanbevelingen dimensionering B23P (Poujoulat)

Hoogte afvoerkanaal H in strekkende meter (sm)
(bij werkingsregime 50/30ºC)

	Øaansluiting	150 mm		180 mm	200 mm	
	Øleiding	130 mm	150 mm	180 mm	200 mm	250 mm
MODELLEN	**120**	79	--	--	--	--
	140	87	--	--	--	--
	180	--	74	--	--	--
	225	--	69	--	--	--
	275	--	--	100	--	--
	320	--	--	100	--	--
	390	--	--	--	100	--
	450	--	--	--	100	--
	525	--	--	--	39	100
	600	--	--	--	22	100

BELANGRIJK: **De bovenstaande waarden zijn ter informatie. Het is belangrijk om de berekening te controleren.**

BELANGRIJK: **Het gewicht van de rookkanalen mag niet worden ondersteund door de verwarmingsketel.**

Aanbevelingen op basis van een bekleding UBBINK:

Het gebruik van een kanaal Ubbink in PPTL Ø160 vereist het gebruik van een aanpassingselement Mannelijk 150 / Vrouwelijk 160 (referentie toebehoren 041432) op de uitgang van de ketel.

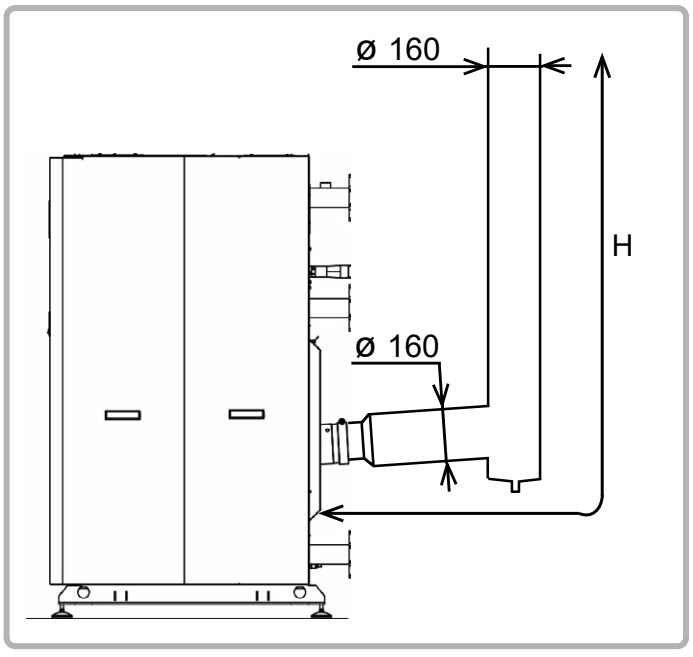

figuur 16 - Aanbevelingen dimensionering B23P (Ubbink)

Hoogte afvoerkanaal H in strekkende meter (sm)
(bij werkingsregime 50/30ºC)

	kanaal	Ø 160 mm	
		stijf	**flexibel**
MODELLEN	**120**	100	100
	140	100	86
	180	64	30
	225	58	28

BELANGRIJK: **De bovenstaande waarden zijn ter informatie. Het is belangrijk om de berekening te controleren.**

BELANGRIJK: **Het gewicht van de rookkanalen mag niet worden ondersteund door de verwarmingsketel.**

4.10.3. Regels voor de installatie van uitlaten van afzuigingsinrichtingen

Raadpleeg de nationaal van kracht zijnde normen en reglementeringen.

4.10.4. Cascade-ketels

De installatie moet zodanig worden uitgevoerd dat wanneer een ketel wordt stilgelegd of de andere rookgassen, de andere rookgassen er niet in terugkeren.De installatie van een klep aan de uitlaat van de ketel is niet nodig omdat deze al in de ketel is geïntegreerd

Voorbeeld met rookafvoer links :

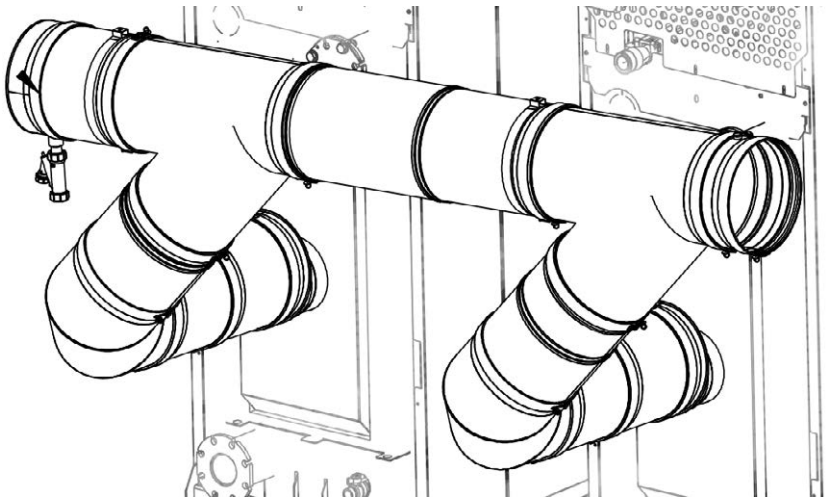

figuur 17 - cascade montage

4.10.5. Concentrische aansluiting C13 of C33

Aansluiting type C13:
Luchttoevoer en gasafvoer via kanalen aangesloten op een aparte horizontale concentrische uitlaat (afzuiging).

Aansluiting type C33:
Luchttoevoer en gasafvoer via kanalen aangesloten op een aparte verticale concentrische uitlaat.

BELANGRIJK: Aansluiten van een ketel VARMAX 2 C13 of C33 vereist verplicht het gebruik van het toebehoren "kit uitlaat", een adapter bi-flux, en een mannelijke adapter Ø150 / vrouwelijke Ø160 (referentie 041421).

Handhaaf een helling van 3° vanaf de concentrische uitlaat.

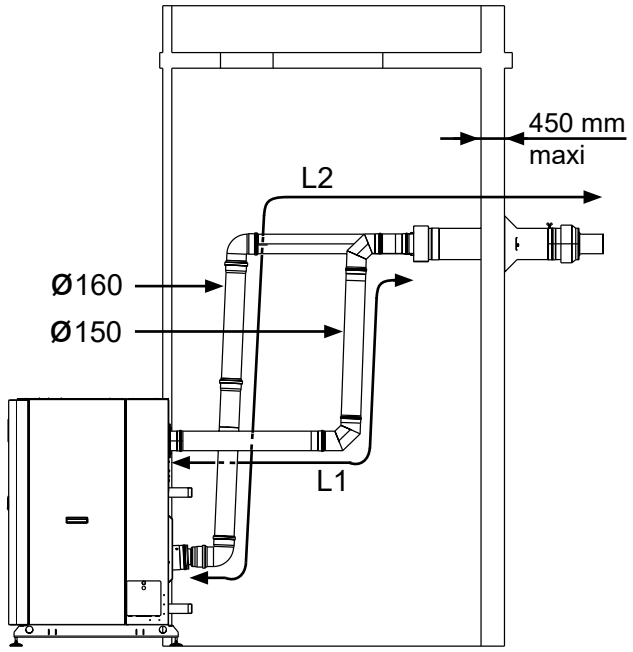

figuur 18 - Aansluitingtype C13

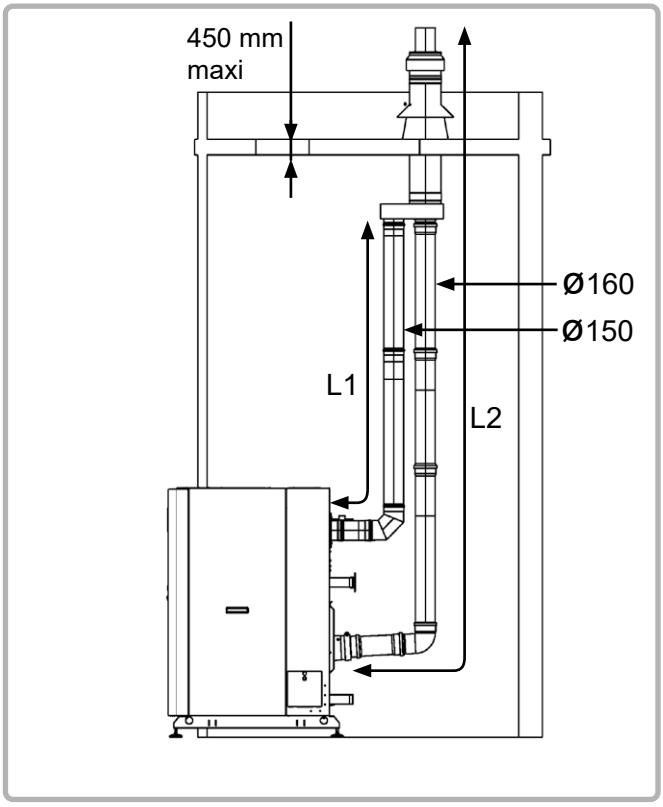

figuur 19 - Aansluitingtype C33

De onderstaande tabel geeft de maximaal toegestane lengte van rechte kanalen voor lucht en rookgassen in strekkende meter..

	MODELLEN			
	120	**140**	**180**	**225**
L1 (lucht)	16,5		13,5	
L2 (rookgassen)	17,5		14,5	

De weergegeven lengtes zijn met inbegrip van concentrische uitlaatlengtes.

Bovendien moet bij de berekening van de lengte van de buizen, rekening worden gehouden met de volgende equivalenten:

- Elleboog 90º = 1,5 m recht kanaal
- Elleboog 45º = 0,8 m recht kanaal

De locatie van de uitlaat moet de regels van § "4.11."

Om de installatie van rookkanalen (PPTL) te vergemakkelijken, de dichtingen insmeren met vloeibare zeep of een geschikt vet (geleverd met de "kit uitlaat").

BELANGRIJK: **Het gewicht van de kanalen (lucht en rookgassen) mag niet worden ondersteund door het verbindingsstuk van de verwarmingsketel.**

4.10.6. Aansluiten op een afzuiging C53

Aansluiting type C53:
Luchtinlaat en uitlaatgassen gaan via twee gescheiden kanalen.

BELANGRIJK: Bij het aansluiten van een ketel VARMAX 2 op C53 is het gebruik van toebehorenkits noodzakelijk.

De onderstaande tabel toont de referentie-kits beschikbaar afhankelijk van het model van de ketel en de maximaal toegestane lengte van rechte kanalen voor lucht en rookgassen, in strekkende meter.

	MODELLEN										
	120	**140**	**180**	**225**	**275**	**320**	**390**	**450**	**525**	**600**	**525 tot 600**
Ø F (rookgaskanaal)	160 mm		160 mm		180 mm		200 mm		200 mm		250 mm
Ø A (luchtkanaal)	150 mm		150 mm		180 mm		180 mm		180 mm		
L1 (lucht)	10 ml		8 ml		10 ml		10 ml		10 ml	6 ml	10 ml
L2 (rookgassen)	40 ml		39 ml		40 ml		40 ml		21 ml	25 ml / 6 ml	39 ml
Referentie kit toebehoren	041422		041422		041423		041424		041424		--

De getoonde lengtes zijn met inbegrip van de uitlaatlengtes en zonder luchtinlaat (gemeten buitenzijde muur).

Bovendien moet bij de berekening van de lengte van de buizen, rekening worden gehouden met de volgende equivalenten:

Voor kanalen met diameters 160 mm en 150 mm:

- Elleboog 90º = 1,5 m recht kanaal
- Elleboog 45º = 0,8 m recht kanaal

Voor kanalen met diameters 250 mm en 180 mm:

- Elleboog 90º = 2 m recht kanaal
- Elleboog 45º = 1,1 m recht kanaal

De locatie van de rookgassenuitlaat moet de regels van § "4.11".

Houd een minimale helling van 3° naar de ketel aan (rookgaszijde). Omgekeerd, aan de kant luchtkanaal, houd een helling naar buiten toe aan om het binnendringen van regenwater in de ketel te voorkomen.

Om de installatie van rookkanalen van de modellen 120 tot 225 te vergemakkelijken, de dichtingen insmeren met vloeibare zeep of een geschikt vet (geleverd met de "kit uitlaat").

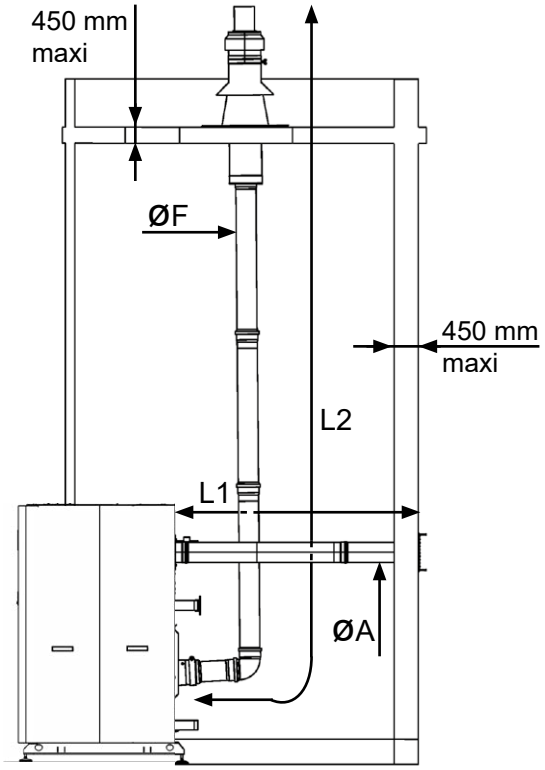

figuur 20 - Aansluiting type C53
(VARMAX 2 modellen 120 tot 225)

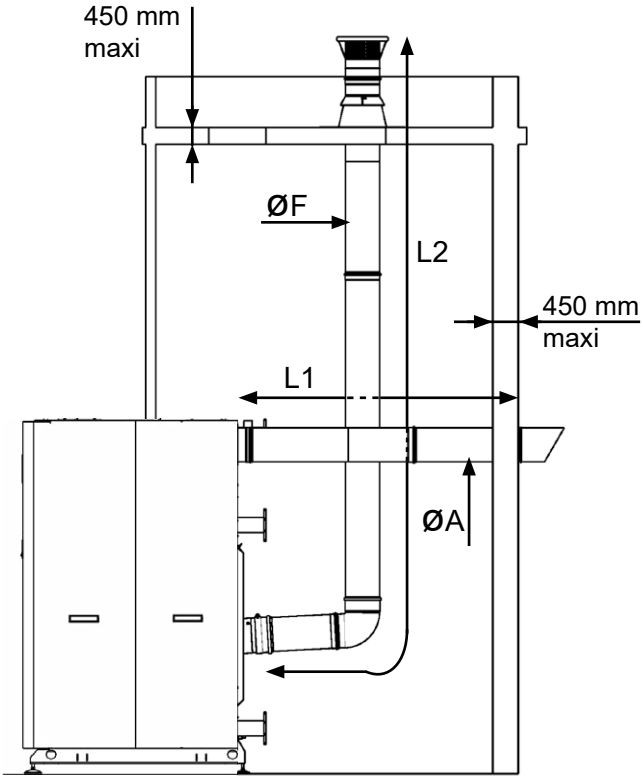

figuur 21 - Aansluiting type C53
(VARMAX 2 modellen 275 tot 600)

BELANGRIJK: **Het gewicht van de rookkanalen mag niet worden ondersteund door de verwarmingsketel.**

4.11. Hydraulische aansluiting

De in de ketel geïntegreerde irrigatiepomp en een intelligente regulatielogica zorgen voor een optimaal bedrijf tot WNV/30 (WNV = Werkelijk Nominaal Vermogen uitgedrukt in Th/h - 1Th/h = 1,163 kW).
Onder het debiet WNV/30 werkt de ketel verder maar neemt progressief af in vermogen (stop van ketel onder WNV/46).
Zowel in 3 als 4 aansluitingen, is er geen minimum debiet vereist in de condensor.
In de hoofdwisselaar en in de condensor, mogen de waarden, aangegeven in paragraaf 3.4, nooit overschreden worden (hetzij het nominaal vermogen van de ketel / 10).

De dimensionering van de verbindingsleidingen van de ketel op de installatie moet zorgvuldig worden uitgevoerd om ladingsverliezen te minimaliseren en de overdimensionering van de circulatiepompen te voorkomen.
In sommige gevallen zal de diameter van de verbindingsbuizen groter zijn dan de diameter van de leidingen van de ketel. De diametertoename kan dan worden uitgevoerd na de verbindingen, afsluiters en/of hydraulische evenwichtskleppen.
De VARMAX 2-ketels zijn uitgerust met de volgende elementen:

- een aftapkraan hoofdwisselaar,
- een aftapkraan condensor.

Het is noodzakelijk om de ketel en de installatie met de volgende elementen uit te rusten:

- afsluiters op ingangs- en retourleidingen,
- een expansievat, In het geval van een cascade van ketels in 3 nozzles, raden we aan om de uitbreiding aan te sluiten op het gemeenschappelijke hoge temperatuur retour,
- een effectief ontluchtingsysteem*,
- een veiligheidsklep ingesteld op 6 bar*,
- Een terugstroombeveiliging op het vulsysteem van de ketel ten opzichte van het waterleidingnet.

(*Geleverd en gemonteerd op het toekomstige "condensor" circuit van de 4-puntige versies maar om op de hoofdwisselaar te worden geïnstalleerd)

De VARMAX 2 ketels worden geleverd in de versie 2/3 hydraulische aansluitingen of in de versie 4 hydraulische aansluitingen. Het is niet mogelijk om een versie met 2/3 aansluitingen om te bouwen tot 4 aansluitingen, en vice versa.

4.11.1. Garantievoorwaarden voor VARMAX 2-verbinding in 2, 3 of 4 verbindingen:

- Respecteer het maximale debiet van de condensor en de hoofdwisselaar gelijk aan P / 10, waarbij P het nominale nuttige vermogen van de ketel in Th / h is.
- Geen minimum debiet in de VARMAX 2-condensor.
  Onmiddellijke warmwaterproductie zonder de aanwezigheid van een primaire kolf is verboden.
- Directe sanitair warm water productie genereert voortijdige veroudering van de generator met een zeer groot aantal start/stop cycli.
  De dimensionering van een primair buffervat moet het mogelijk maken een buitensporig aantal start/stop cycli van de generatoren te vermijden.

4.12.2. Optimalisatie operatie / prestaties:

- Pas de waterwetten van de verwarmingsnetwerken aan om de algehele efficiëntie van de installatie te bevorderen.

4.12.3. Optimalisatiebedrijf / prestaties in 2 verbindingen:

- Geschikt voor het aansluiten van een enkel gereguleerd verwarmingscircuit.
  Hoe lager het temperatuurregime, hoe beter de prestaties
- Meerdere verwarmingscircuits kunnen via de condensor worden aangesloten, maar in dit geval heeft het de voorkeur dat ze een identieke waterwet hebben, of dicht bij elkaar.
  Als dit niet het geval is, geef dan de voorkeur aan een installatie met 3 hydraulische aansluitingen..
  Hetzelfde in aanwezigheid van een verwarmingscircuit en een swwproductie.

4.12.4. Optimalisatiebedrijf / prestaties in 3 verbindingen:

- Een of meer verwarmingscircuits kunnen via de condensor worden aangesloten.
  De stroom door de condensor is lager dan de nominale stroomsnelheden van de circuits als ze verschillende waterwetten hebben en zijn uitgerust met 3-wegkleppen.
- Sluit de condensor, indien mogelijk, aan op de circuits met de laagste watertemperaturen.
  Verkies een vloerverwarmingscircuit boven een circuit Radiatoren.
- Controleer bij aanwezigheid van alleen geregelde verwarmingscircuits met dichtwaterwetgeving een installatie met 2 aansluitingen niet beter presteert dan 3 kranen van Optimax Design-software..
  In het bijzonder als bij een gelijke referentie buitentemperatuur de retourtemperatuur van de circuits lager is dan het dauwpunt (55 ° C) en het verschil in retourtemperaturen tussen de circuits dichtbij 10 ° C ligt. Voorbeeld: circuit 1-> 60/40 ° C en circuit 2 -> 40/30 ° C. Retourtemperatuur <55 ° C en ∆ Retourtemperatuur = 10 ° C => in dit geval zal een installatie met 2 aansluitingen een betere efficiëntie behalen.
- Het vermogen van de circuits die op de condensor zijn aangesloten, moet groter zijn dan het recuperatievermogen van de condensor, d.w.z. 20% van het nominale nuttige vermogen van de ketel of ketels waarop deze is aangesloten..
  In het tegenovergestelde geval zal een installatie met 2 aansluitingen even krachtig zijn.
- Geef in de aanwezigheid van een SWW-productie de voorkeur aan een primair of secundair ballonvolume dat ten minste overeenkomt met de energieopslag van de piekstroom 10 minuten.
  Dit voorkomt dat de ketels stijgen en weer stijgen bij vroegtijdige temperaturen.

4.12.5. Optimalisatiebedrijf / prestaties in 4 verbindingen:

- Er mag slechts één circuit op de condensor worden aangesloten.
- Bevorder de aanwezigheid van thermostaten op zenders.

- Het te verbinden circuit moet, indien mogelijk, de volgende kenmerken combineren:
    - o Een vermogen hebben bij de referentietemperatuur die groter moet zijn dan 20% van het nuttige nominale vermogen van de ketel, waardoor thermisch ongemak op het circuit dat op de condensor is aangesloten, wordt vermeden.
    - o Presenteer de laagste waterwet die de condensatie optimaliseert.
      Geef bijvoorbeeld de voorkeur aan een vloerverwarmingscircuit boven een radiatorcircuit.
    - o Het meest veeleisende circuit in bedrijfstijd zijn waardoor de condensor vaker kan worden geïrrigeerd en een maximum aan calorieën kan worden teruggewonnen.
      Voorbeeld: geef de voorkeur aan een noordcircuit boven een zuidcircuit.
    - o In de aanwezigheid van SWW-productie en om thermisch ongemak te voorkomen op het circuit aangesloten op de condensor:
        - De voorkeur geven aan een rimaire of secundaire ballon volume dat ten minste overeenkomt met de energieopslag van de piekstroom van 10 minuten vermijdt ongewenste stijgingen en stijgingen van de temperatuur van de condensatieketel.
        - Zorg ervoor dat de circulatiesnelheid niet te groot is en correct is aangepast, om een goede stratificatie te behouden en ongewenste.SWW-boosts te beperken.

INFORMATIE: De op de modellen 120/140 en 180/225 kW gebruikte Grundfos circulatiepompen beschikken over een ontgommingsschroef, te gebruiken in geval van een mechanische blokkage.

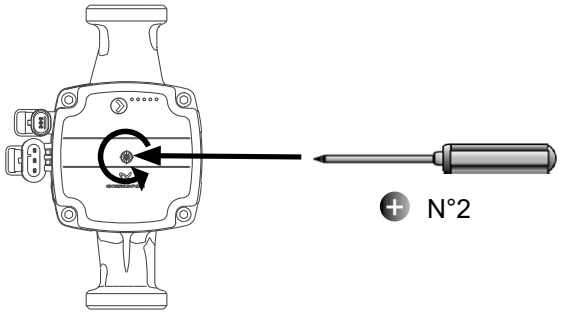

BELANGRIJK: **Blijf tijdens het draaien druk uitoefenen om het ontgommen correct te activeren.**

4.12.6. Verwarmingsketel versie 2 of 3 aansluitingen

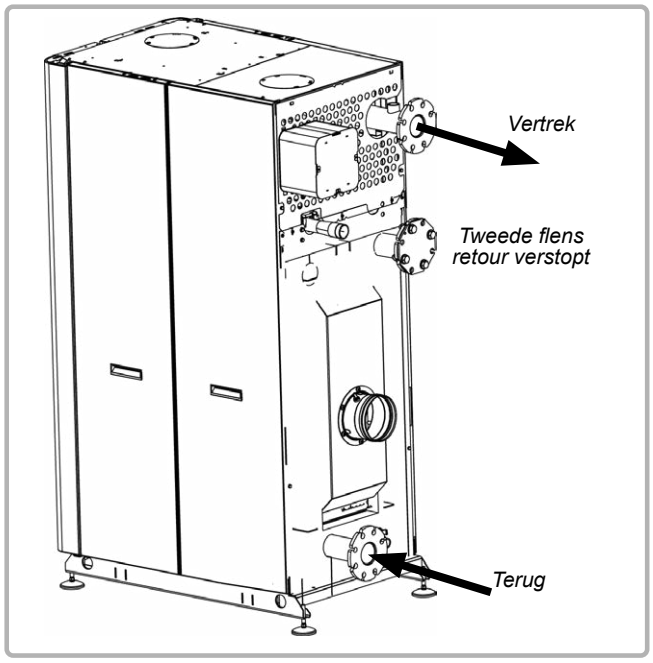

figuur 22 - Installatie 2 aansluitingen

2 aansluitingen

Als alle circuits dezelfde retourtemperaturen hebben, moet u verplicht de retouraansluiting aan de onderkant gebruiken.

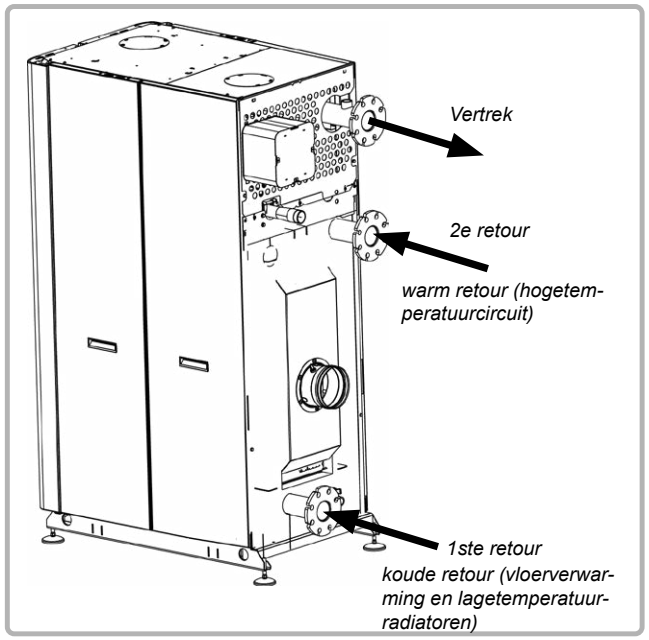

figuur 23 - Installatie 3 aansluitingen

3 aansluitingen

De VARMAX 2 ketels zijn uitgerust met 2 retourcircuits en een intern bevloeiingscircuit geoptimaliseerd om op efficiënte wijze de retours hoge temperatuur te scheiden (komende van circuits van sanitair warmwater, radiatoren, ...) van de retours lage temperaturen (vloerverwarmingcircuits, circuits lage temperatuurradiatoren, ...).
Deze scheiding van de circuits bevordert condensatie van rookgassen in het onderste deel van de condensor het hele jaar en verhoogt dus de in belangrijke mate de prestatie van de ketel.

Om de 2de retour te gebruiken, moet de flens worden verwijderd die de leiding blokkeert.

4.12.7. Verwarmingsketel versie 4 aansluitingen

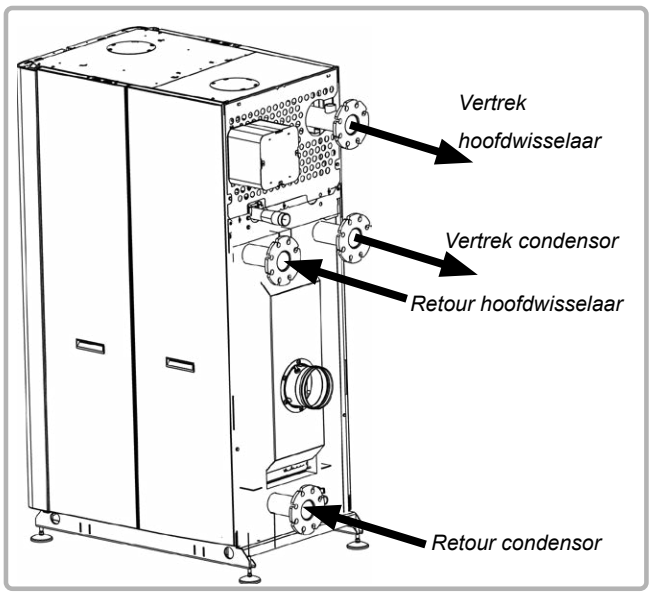

figuur 24 - Installatie 4 aansluitingen

Een extra verbetering kan worden bereikt door de ketel met 4 aansluitingen te gebruiken. Het bestaat uit het ontkoppelen van de condensor (lage temperaturen) van de hoofdwisselaar (hoge temperaturen).

VARMAX 2-ketels met 4 aansluitingen zijn uitgerust met 2 interne irrigatiecircuits die de retour van de installatiecircuits die zijn aangesloten op de hoofdwisselaar, scheiden van die met de meest gunstige retour naar de installatie, aangesloten op de condensor.
Er is geen debietsbeperking op de condensor.

OPGELET:	**Sluit geen SWW (sanitair warm water) of zwembadwater aan op het condensorcircuit.**

OPGELET:	**Controleer de watertoevoer van het condensorcircuit voordat u de ketel start.**

4.12.8. Condensafvoer

Er moet verplicht een afvoer worden voorzien naar het riool via een trechter met een PVC-buis (minimale diameter 32 mm) voor de condensaten die zuur zijn en daarom agressief (pH tussen de 3 en 5).
Voldoende helling van de orde van 3% moet worden gehandhaafd om een goede afvoer van het condensaat te garanderen.

OPGELET:	**Neutraliseer het condensaat voor de afvoer volgens de plaatselijke regelgeving.**

4.12. Gasaansluiting

Vóór de installatie van de ketel moet de binnenzijde van de gaslijn van de installatie worden schoongemaakt (geen metaaldeeltjes, lasresten, ...). Dit verbetert de levensduur van het product.
Controleer vóór de eigenlijke inbedrijfstelling dat de voedingsdruk van het aardgas overeenkomt met de nominale keteldruk op het typeplaatje.
Voordat u de gasvoeding van de installatie opent, moet ervoor worden gezorgd dat de verschillende aansluitingen correct zijn uitgevoerd en dicht zijn.

Controleer met name de aanwezigheid van een demonteerbare verbinding tussen de afsluiter en de leiding van de gasaansluiting van de ketel.
De afgelezen waarde stroomopwaarts van de gasklep moet vallen binnen de grenzen van de tabel in hoofdstuk "2.4.", pagina 11 voor het gebruikte type gas.



OPGELET:

Vóór het aansluiten van de gasleiding aan de installatie, bepalen of de ketel werkt met G20-of G25-gas. In het geval van werking met G25, voer dan aanpassingen uit beschreven in hoofdstuk "4.10.", pagina 25.
De gasleiding van de verwarmingsketel, mag geen mechanische spanning ondergaan (risico op lekken bij de gasklep).
Controleer of de voeding van aardgas overeenkomt met de nominale druk en volgens de gascategorie van de ketel, zoals aangegeven op het typeplaatje.

4.13. Elektrische aansluiting



GEVAAR :

Vooraleer om het even welke werkzaamheid aan te vangen, ervoor zorgen dat de elektrische voeding is onderbroken.



GEVAAR :

Respecteer verplicht de polariteit fase – nulgeleider bij de elektrische aansluitingen.



OPGELET:

Het is noodzakelijk om de ketel aan te sluiten op de aarding en de normen voor elektrische laagspanningsinstallaties te respecteren.
Zorg voor een bipolaire onderbreking stroomopwaarts van de ketel (afstand tussen contacten: 3,5 mm minimum).
Het wordt sterk aanbevolen om het elektrische systeem uit te rusten met een differentiaalbeveiliging van 30 mA.

Raadpleeg de handleiding voor installatie en het gebruik van de NAVISTEM B3000-regelunit voor informatie over elektrische aansluitingen op het bedieningspaneel (kenmerk van de elektrische voeding, kabelsectie en de aansluiting op de klemmen).

4.13.1. Bedieningspaneel

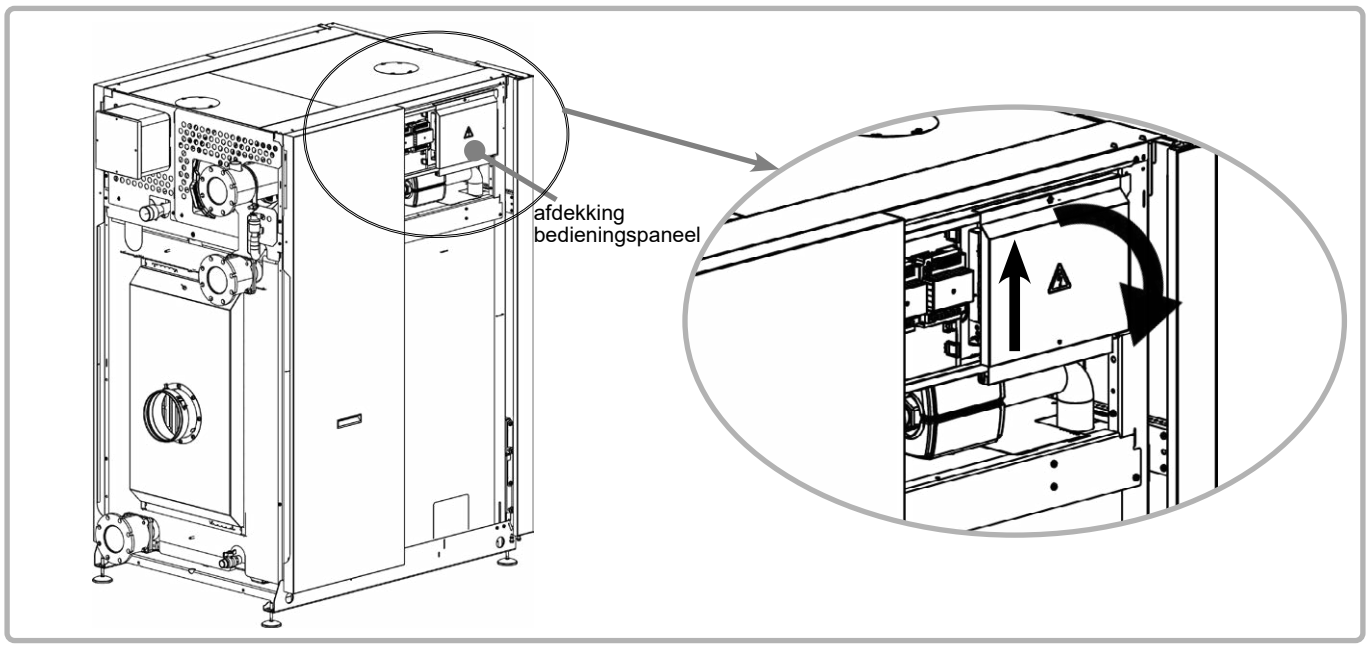

figuur 25 - Opening schakelkast

Het bedieningspaneel bevindt zich linksvoor op de ketel.
Om het te bereiken, verwijdert u het paneel linksvoor, tilt u vervolgens het deksel op en draait u het naar beneden en draai het naar beneden.

4.13.2. Kabeldoorgang

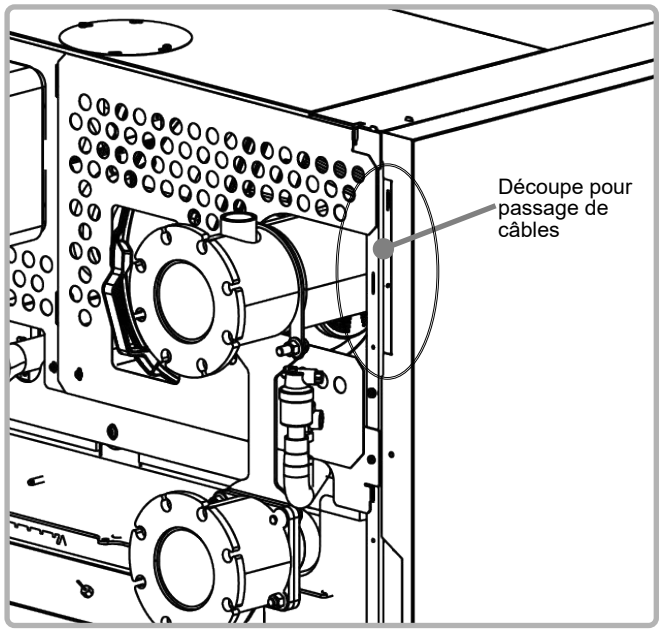

figuur 26 - Doorgang elektriciteitskabels

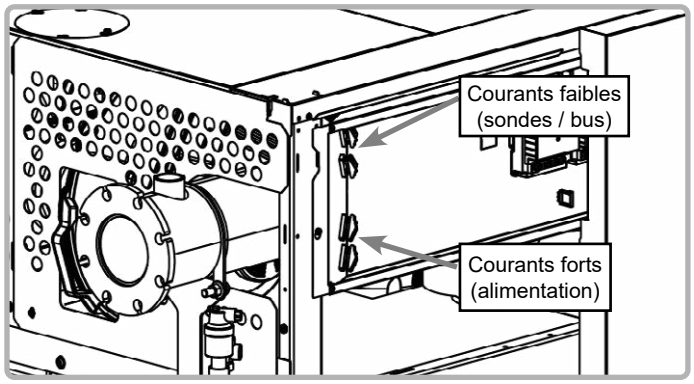

- De bovenste kabelklemmen moeten worden gereserveerd voor signaalaansluitingen (sensoren, communicatiebus bus, enz.).
- De onderste kabelklemmen zijn bestemd voor voedingsaansluitingen (voeding ketel ketel, alarmmelding of circulatieregeling). circulatieregeling).

4.13.3. Aansluiting op klemmenborden van de regelunit van de verwarmingsketel

Voor het aansluiten van de ketelregelunit, raadpleeg de handleiding voor installatie en gebruik.

OPGELET: Respecteer bij de aansluiting van de hoofdvoedingsconnector het schakelschema, en in het bijzonder de polariteit van de fase, nul en aarding.

4.13.4. Aansluiting van de uitbreidingsmodule(s) AVS75 (optioneel toebehoren)

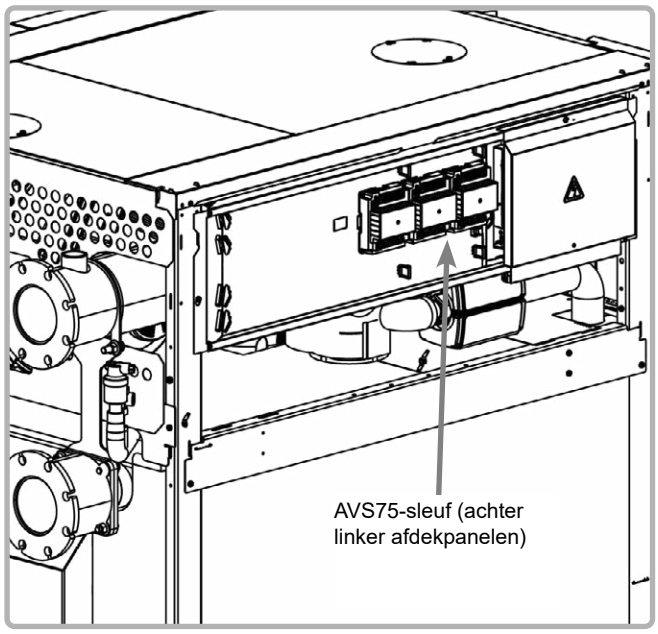

figuur 27 - Locatie AVS75

Verwijder de 2 afdekpanelen aan de linkerkant kant van de ketel.

Voor de installatie van de module(s) AVS75 (max. 3), verwijzen wij u naar de instructies die met het toebehoren (referentienummer 059751) zijn meegeleverd.

4.13.5. Aansluiting van de communicatiemodule OCI345 (optioneel toebehoren)

Voor de installatie van de module OCI345 verwijzen wij u naar de instructies die met het toebehoren (referentienummer 059752) zijn meegeleverd.

4.13.6. Zekeringen

De VARMAX 2 ketel is uitgerust met 4 zekeringen op de ketelregelunit (zie het etiket beschermingskap voor hun locatie en hun karakteristieken).

3 reservezekeringen zijn ook beschikbaar op de ketelregelunit.

4.13.7. Elektrisch schema

Raadpleeg de paragraaf 2.3 van de NAVISTEM B3000 moet u nadere informatie over de kenmerken van verlengblokken.

	Ingang sensor cascade
	Retour sensor cascade
	SWW sensor
	Buiten sensor
C° 0-10V	Ingang klant prog. 0...10V
% 0-10V	Uitgang klant prog. 0...10V
	Ingang contact klant prog.

	Sensor omgeving
	Ingang sensor boiler
	Retour sensor boiler
	Rookkanaalsensor
	Alarmoverdracht
	Modulerende pomp

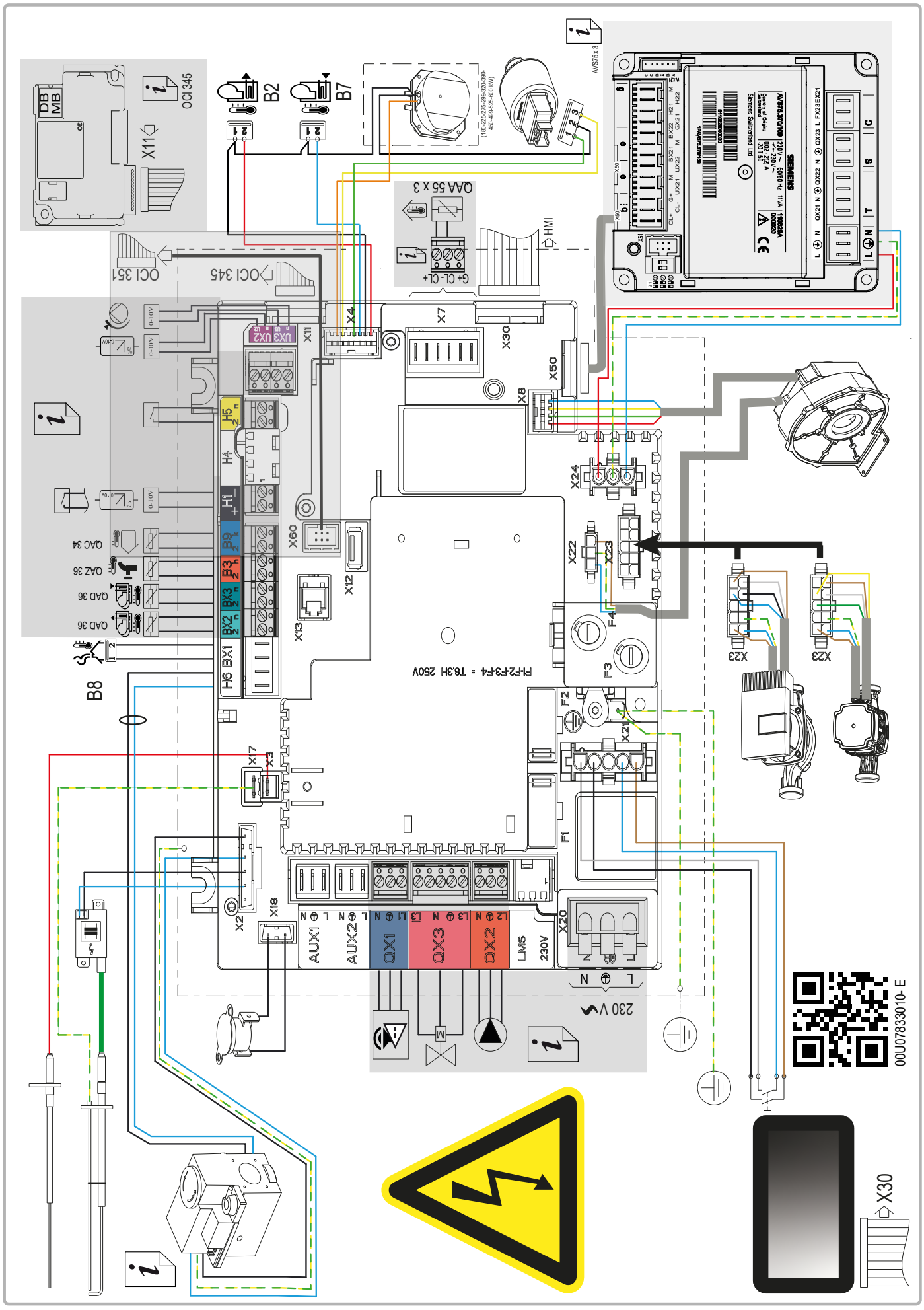

figuur 28 - Elektrisch schema

5. INDIENSTSTELLING

5.1. Ontgrendelen van de ketel



OPGELET:

Bij de inbedrijfstelling, kan de ontgrendeling van de ketel alleen uitgevoerd worden als de hydraulische installatie conform de voorschriften is, zoals bepaald in de hydraulische schema's (zie paragraaf 9.3). De persoon, belast met deze ingreep, moet de conformiteit garanderen.

Ontgrendeling van de temperatuur:
Wijzig de parameter 2212 van 70 °C naar de gewenste waarde (85 °C maximum).

Ontgrendeling van het vermogen:
Doe de waarde van de parameter 9529 stijgen tot de waarde van de parameter 9530 (die overeenstemt met het nominaal vermogen van de ketel).

5.2. Controles voor de indienststelling

Als onderdeel van de installatie van een systeem in cascade, moet het hydraulische evenwicht van de ketels worden gecontroleerd.

Controleer of de koude druk minstens 1 bar is.
Als het gaat om een renovatie van de stookplaats, zorg ervoor dat het spoelen en eventueel ontslibben van de installatie is uitgevoerd (zie paragraaf "1.5", pagina 6 van deze handleiding).

Controleer de aansluiting van de rookgassen afhankelijk van het schouwtype (zie paragraaf "4.10", pagina 27).

Controleer of de druk en het type gas zijn aangepast zijn aan de producten.



GEVAAR :

Het gebruik van glycol is verboden.



OPGELET:

Bij het aansluiten van SCHOUW B23 of B23P, is het verplicht om de luchtfilter meegeleverd met de ketel te monteren.

5.3. Indienststelling

Vóór verpakking, ondergaan alle ketels een test in de fabriek op aardgas groep H (Type G20) tijdens dewelke de instellingen worden geregeld.

De volgende handelingen uitvoeren voor de indienststelling:

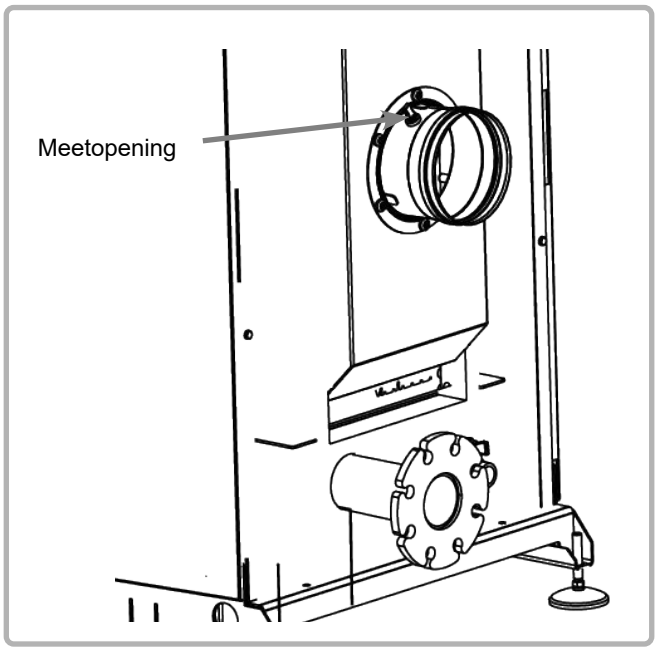

figuur 29 - Monstername

1. Schakel de hoofdstroomschakelaar in.
2. Wek een warmtevraag op via de comfortmodus via de klantinterface (zie hoofdstuk "3 - Interface utilisateur" van de handleiding ketelregelunit NAVISTEM B3000).
3. Na het starten van de brander met Lekdetectie materiaal de dichtheid van de verbindingen van de gasleiding controleren. Controleer de zuiverheid van de verbranding met een rookanalyzer via het meetopening op rookafvoerbuis (zie figuur hier tegenover).

   De controleprocedure voor de verbrandingshygiëne wordt gedetailleerd beschreven in hoofdstuk 7.7. pagina 50.
   Het bereik van de CO_2- of O_2-waarden die moeten worden gerespecteerd, is afhankelijk van het bedrijfsgas: zie de tabellen in hoofdstuk 3.4. pagina 16.

Bij niet-conforme verbrandingshygiëne kan het nodig zijn de gasklepinstelling aan te passen volgens de instructies in hoofdstuk 7.8. pagina 51.

INFORMATIE: **Als de ketel wordt gebruikt met aardgas met een waterstofgehalte (H_2) tot 20%, wordt de verbrandingshygiëne in het rookgas uitsluitend gecontroleerd op basis van het O_2-gehalte (%).**

4. Stel de ingestelde waarde van de ketel in (zie de overzichtstabel van de klantinstellingen aan het einde van deze handleiding).

OPGELET: **Alle werkzaamheden aan een verzegeld element leiden tot het vervallen van de garantie.**

6. CONTROLES NA DE INDIENSTSTELLING

6.1. Condensafvoer

Controleer of de afvoer niet verstopt is, noch aan de ketelzijde noch aan de afvoer.

6.2. Gastoevoer

Controleer of de diameter van de gasleiding correct is gedimensioneerd:

Het is noodzakelijk om abrupt alle ketels samen te stoppen met de hoofdstroombreker van de verwarming om te controleren of de veiligheid van het stopsysteem niet uitslaat.

Als dit gebeurt, zijn de gaskanalen ondermaats. Na deze operatie de stroomonderbreker opnieuw inschakelen. De ketels zouden automatisch moeten herstarten, zo niet, contact opnemen met de leverancier van het stopsysteem.

6.3. Volledige stroomuitval

Wij vestigen uw aandacht op het feit dat wanneer de brander op maximaal vermogen wordt uitgeschakeld, er een geluidsfenomeen kan optreden dat gepaard gaat met trillingen.

In het geval van een maximale detectie van stroomuitval op uw installatie, zorg ervoor dat u ze snel verwijdert door uw installatie te controleren, inclusief de instellingen van de ketelregeling en, indien aanwezig, van de controller die de stookruimte bestuurt.

7. ONDERHOUDSWERKZAAMHEDEN

Het huidige onderhoudsprogramma is onderverdeeld in twee soorten tussenkomsten:

- **een onderhoud dat elk jaar plaatsvindt**
- **een grondig onderhoud dat plaatsvindt om de 3 jaar.**

U vindt in de onderstaande tabel de uit te voeren handelingen volgens het onderhoudstype dat moet worden uitgevoerd.
In alle gevallen moeten deze verrichtingen worden uitgevoerd door een gekwalificeerd vakman.

Voordat u verder gaat met de volgende werkzaamheden:

- **Schakel de hoofdschakelaar uit.**
- **Sluit de afsluiter op de gastoevoer.**



GEVAAR :

De continuïteit van de massa van de ketel wordt verzekerd door verbindingskabels (groen/geel) en specifieke bevestigingsschroeven. Na mogelijk demontage, moet u deze kabels opnieuw aansluiten en VERPLICHT opnieuw de originele bevestigingsschroeven gebruiken.

Nr. te raadplegen paragraaf		Onderhoud	
		jaarlijks	elke 3 jaar
7.2	Verificatie omgeving verwarmingsketel	X	
7.3	Vervangen van het filterdoek luchtfilter	X	
7.4	Controle elektroden ontsteking en ionisatie	X	
7.5	Schoonmaken sifon	X	
7.6	Controle dichtheid verbrandingscircuit	X	
7.7	Controle verbrandingskwaliteit	X	
7.9	Reiniging gasfilter	X	
7.10	Reinigen van warmtewisselaars en vervangen afdichtingen		X
7.11	Controleer de staat van de bekleding van de gastoevoer. Reinigen van brander en vervangen afdichtingen		X

7.1. Aflaten verwarmingsketel

Aftapkraan hoofdwarmtewisselaar
(voorkant verwarmingsketel)

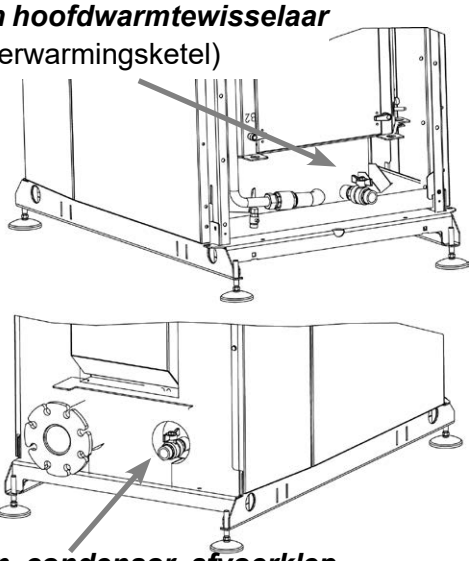

Aftapkraan condensor afvoerklep
(achterkant verwarmingsketel)

figuur 30 - Aftapkranen

- Sluit de afsluitkleppen van de vertrek en retourleidingen af.
- Verbind de aftapkranen (condensor en hoofdwarmtewisselaar) naar de afvoer met een aangepaste soepele slang.
- Breng een luchtinlaat aan op de ingangsbuis van de hoofdwisselaar van de ketel (opening van de veiligheidsklep).
- Open de aftapkranen.

7.2. Verificatie omgeving verwarmingsketel

Vóór alle onderhoud, is het noodzakelijk om een aantal gebruikscontroles op het systeem uit te voeren.

- Waterdruk: controleer of de koude waterdruk hoger is dan1 bar .
- Noteer de stand van meter voor het extra water. Dit laat de identificatie toe van hydraulische lekken in de installatie. Indien er een evolutie optreedt in het verbruik van extra water, de oorzaak opsporen en repareren.

7.3. Vervangen van het filterdoek luchtfilter

GEVAAR :	**Om deze taak veilig uit te voeren, de ketel uitschakelen en de stroom stroomopwaarts onderbreken.**
GEVAAR :	**Gebruik persoonlijke beschermingsmiddelen (masker en handschoenen) om de oude luchtfilter te verwijderen.**
INFORMATIE:	**De luchtfilter is alleen aanwezig op ketels aangesloten op een schoorsteen B23P of B23.**

INFORMATIE: **De luchtfilter is een belangrijk onderdeel van de ketel. Hiermee wordt de vervuiling van de brander en warmtewisselaars beperkt. Een regelmatige vervanging (minstens eenmaal per jaar) vermindert aanzienlijk de reinigingsfasen van brander en warmtewisselaars.**

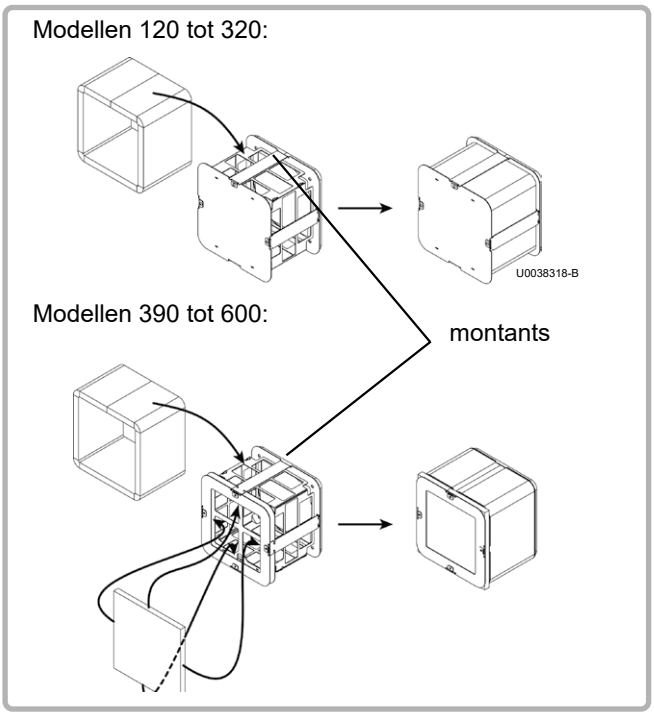

figuur 31 - Filterdoek

- Verwijder het gebruikte filterdoek (geen gereedschap nodig).
- **Zorg dat er geen vuil of andere vreemde stoffen binnendringen in het luchtkanaal (zie hier tegenover).**
- Voeg het nieuwe rechthoekig filterdoek tussen het rooster en de filter en monteer deze (zie hier tegenover).

  Controleer of de verbinding tussen de 2 uiteinden van het filterdoek zich bevinden onder een van de stijlen.

- Voor de modellen 390 tot 600, plaats het vierkant filtervlies op de achterste rooster van de filter.

7.4. Controle elektroden ontsteking en ionisatie

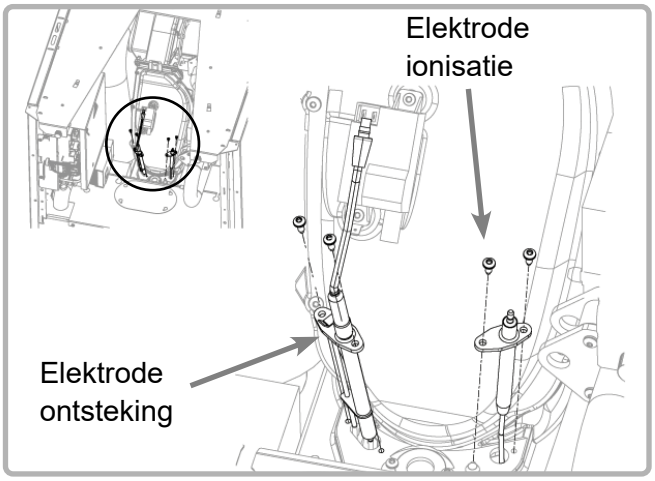

figuur 32 - Plaatsing van de elektroden

Demontage van de elektroden:

Draai de 2 schroeven M4 Torx los die de te demonteren elektrode bevestigen.

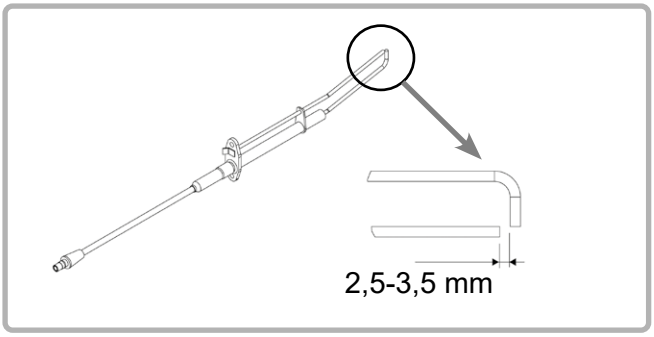

figuur 33 - Tussenruimte

Indien nodig en in gevallen van ernstige oxidatie, de elektroden reinigen met schuurpapier.

Controleer de afstand tussen de ontstekingselektrode en de ionisatie-elektrode (zie hier tegenoverstaande figuur). Deze moet tussen de 2,5 en 3,5 mm zijn. Indien dit niet het geval is, vervang dan de elektrode.

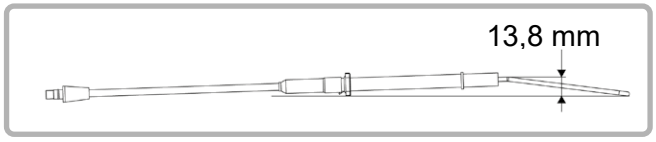

figuur 34 - Geometrie

Controleer de geometrie van de plooi van de ontstekingselektrode:
Bij meer dan ± 3 mm vervorming moet de elektrode worden vervangen.

Monteer de elektrode(en)blok(ken).
Aandraaimoment van de bevestigingsschroeven blokken = 2,5 N.m

7.5. Schoonmaken sifon

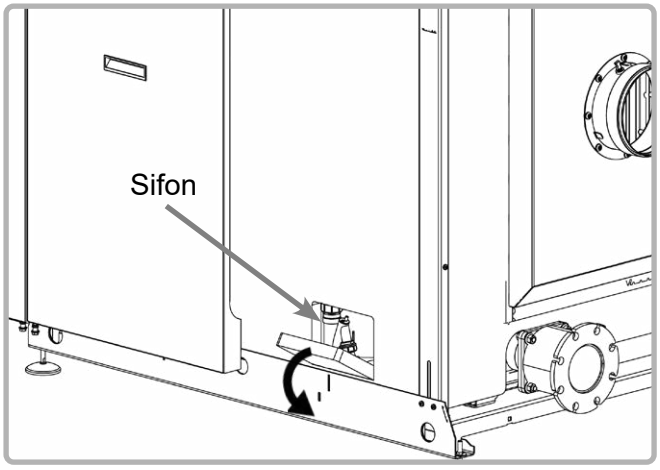

figuur 35 - Sifon

Controleer de sifon en reinig deze indien nodig. De sifon bevindt zich tussen de hoofdwarmtewisselaar en condensor aan de rechtse kant (deze is toegankelijk via het luik zonder demontage van het zijpaneel).
Om dit te doen:

- Maak de sifon los door deze naar beneden te trekken.
- Reinigen met water.
- Hermonteer de sifon na het controleren van de aanwezigheid en de vrije beweging van de vlotter (bal). Controleer ook de staat van de afdichtingsring.

7.6. Controle dichtheid verbrandingscircuit

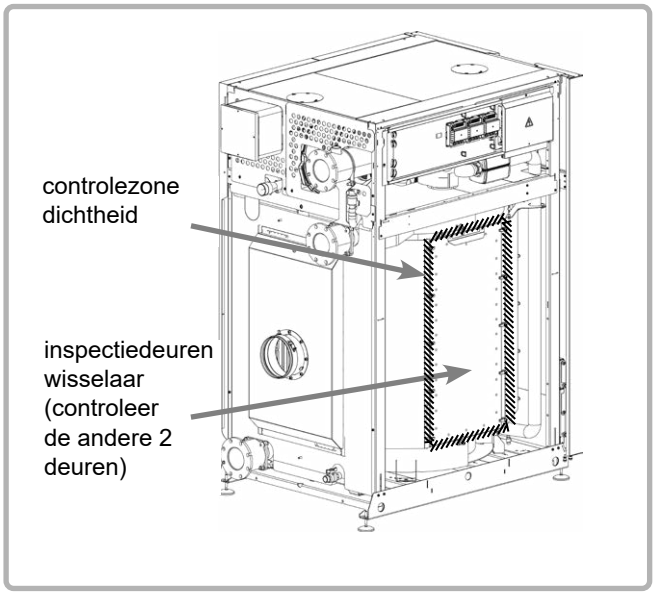

figuur 36 - Dichtheid inspectiedeuren

Controleer de dichtheid van de 3 inspectiedeuren met een schuimend product. De controlezones zijn weergegeven in de tegenoverstaande figuur.
De controle wordt koud uitgevoerd (ketel uit), maar de ventilator bij maximumsnelheid (verkregen door het ontkoppelen van de connector van het PWM-signaal).

Bij lekdetectie, is het noodzakelijk om de pakking te vervangen door de aangepaste kit.

Het is aan te bevelen de afdichtingen te vervangen bij elke demontage van de inspectiedeuren van de wisselaar. Bij het niet vervangen, de deuren niet verwisselen bij de hermontage.

7.7. Controle verbrandingskwaliteit

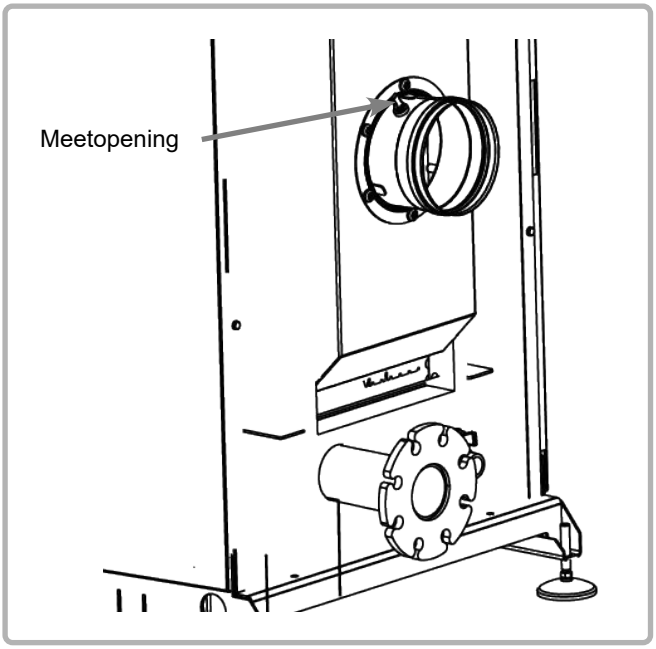

figuur 37 - Monstername

Deze controle wordt uitgevoerd met behulp van een gekalibreerde verbrandingskoffer. Om dit te doen, voert u de meetstok in ter hoogte van de afvoerbuis voor rookgassen (zie tegenoverstaande figuur).

De ketel moet een ingangstemperatuur hebben boven de 70ºC.

Vergeet niet om de dop op de meetopening te plaatsen na de meting.

Het onder deze omstandigheden gemeten CO_2- of O_2-gehalte moet binnen het bereik van de opgelegde waarden liggen, afhankelijk van het bedrijfsgas: zie de tabellen in hoofdstuk 3.4. pagina 16.

INFORMATIE: **Als de ketel wordt gebruikt met aardgas met een waterstofgehalte (H_2) tot 20%, wordt de verbrandingshygiëne in het rookgas uitsluitend gecontroleerd op basis van het O_2-gehalte (%).**

Bij niet-conforme verbrandingshygiëne kan het nodig zijn de gasklepinstelling aan te passen volgens de instructies in hoofdstuk 7.8. pagina 51.
Na deze controle is het noodzakelijk om een meting van de gasstroom “topgas” of een meting van de klep ΔP uit te voeren. Deze metingen maken het mogelijk om de staat van vervuiling van het verbrandingscircuit (brander, lichaam, wisselaar(s)) te controleren.

Wij raden u de meting uit te voeren met een nieuwe luchtfilter.

"top gas" moet worden uitgevoerd gedurende meer dan 3 minuten om een bevredigende nauwkeurigheid te verkrijgen.
In het geval dat de gasstroom 20% lager is dan de waarde in de tabel van paragraaf "3.3", pagina 16, is het noodzakelijk om de hoofdwarmtewisselaar en de brander te reinigen (zie § 7.10 en 7.11).

Als u ervoor kiest om een meting ΔP klep uit te voeren, lees dan het volgende over de uit te voeren handelingen. Als de gemeten waarde lager is dan de de waarden in de tabel op pagina 53, is het noodzakelijk om de hoofdwarmtewisselaar en de brander te reinigen (zie § 7.10 en 7.11).

7.8. Instellen van de gasklep

Deze VARMAX 2 ketel is in de fabriek ingesteld om te werken met aardgas groep H (type G20) met een voedingsdruk van 20 mbar.

OPGELET: **Alle werkzaamheden aan de afstelling van de gasklep moeten worden uitgevoerd door een gekwalificeerde vakman.**

De instelling van klep moet worden uitgevoerd op de ketel in bedrijf bij het maximaal vermogen en minimaal vermogen. Om dit te doen gebruikt u de modus 'Handmatige vermogenregime' (zie § 3.3.4 van de handleiding ketelregelunit NAVISTEM B3000) die het mogelijk maakt om direct naar de maximale of minimale ingestelde waarde te gaan (0% of 100%).

GEVAAR: **Als de ketel wordt gebruikt met aardgas met een waterstofgehalte (H_2) tot 20%, mag de fabrieksinstelling van de gasklep op G20 niet worden gewijzigd.**
Het niet naleven van deze instelling brengt het risico met zich mee van schade aan de installatie (bijvoorbeeld: oververhitting, vroegtijdige veroudering etc.) en kan ernstig letsel veroorzaken (met name koolmonoxide-CO-vergiftiging).

7.8.1. Voor de modellen 120 en 140

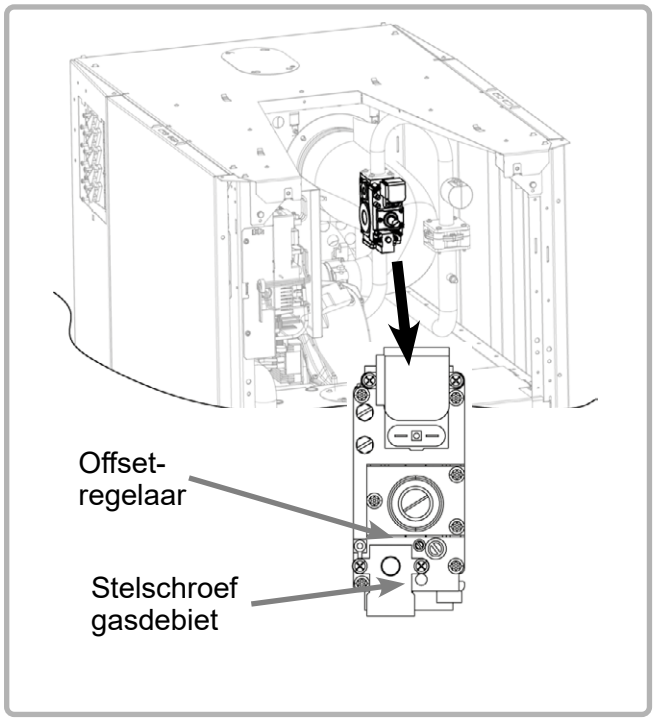

figuur 38 - Gasklep VARMAX 2 modellen 120 en 140

Start de brander op maximaal vermogen.

Meet met behulp van een verbrandingsanalysator het CO_2- of O_2-niveau in de rook bij het rookmondstuk.

Controleer de CO_2- of O_2-waarde bij maximaal vermogen en gebruik indien nodig de stelschroef voor de gasstroom van de klep om de CO_2- of O_2-waarden te verkrijgen die zijn opgenomen in het waardebereik dat is opgelegd afhankelijk van het gebruikte gas: raadpleeg de tabellen in hoofdstuk 3.4. pagina 16.

Schakel over naar Mini Power en controleer of de CO_2- of O_2-waarden binnen het opgelegde waardebereik liggen, afhankelijk van het bedrijfsgas: zie de tabellen in hoofdstuk 3.4. pagina 16. Werk indien nodig aan de Offset-regelaar door de dop te verwijderen met een platte schroevendraaier en bewerk de schroef met een kruiskopschroevendraaier.

Als de energie-instelling wordt gewijzigd

minimum, ga terug naar Maxi power en controleer opnieuw de CO_2- of O_2-waarde. Herhaal de handeling totdat u de twee conforme waarden verkrijgt.

Keer terug naar de standaard bedrijfsmodus.

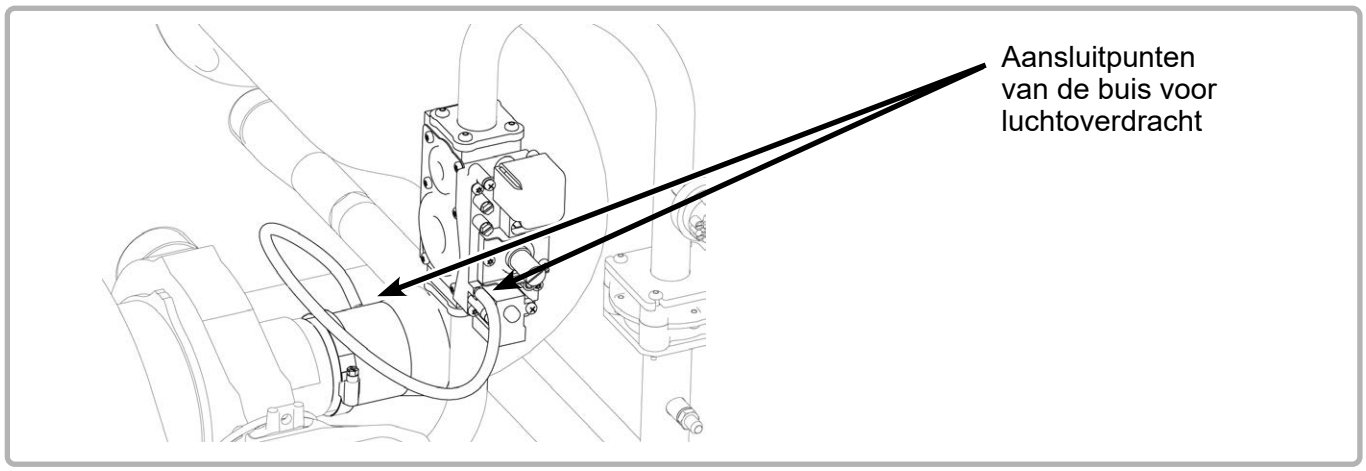

7.8.2. Voor de modellen 180 tot 450

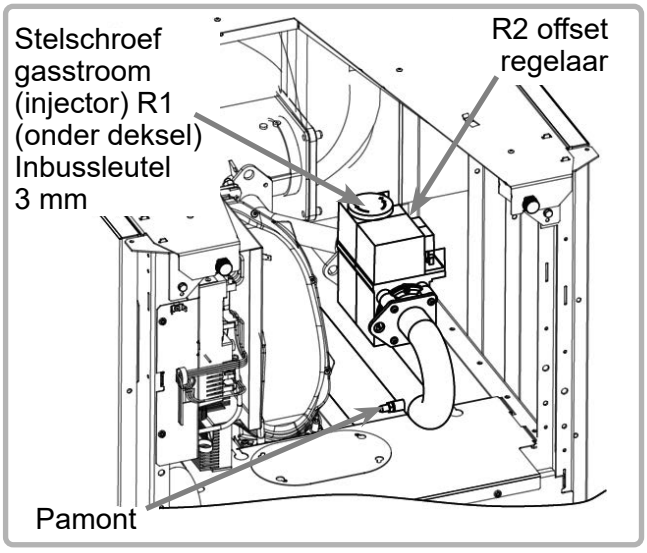

figuur 39 - Gasklepmodellen 180 tot 450

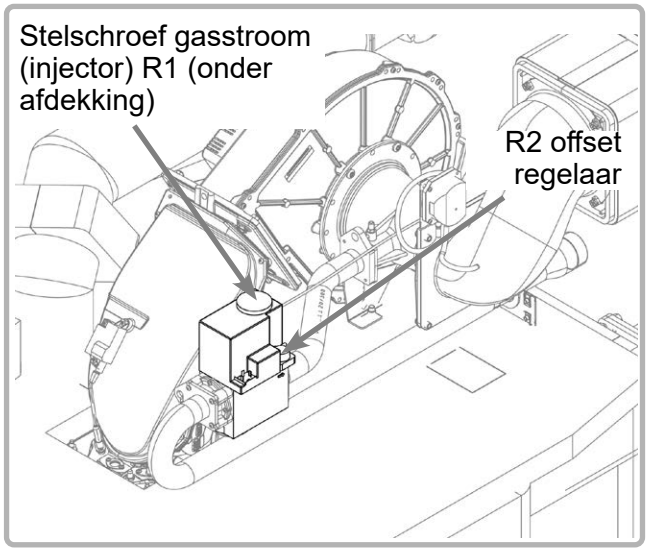

figuur 40 - Gasklepmodellen 525 tot 600

De metingen voor het afstellen van de klep moeten worden uitgevoerd op de Pamont-drukkraan(zie tegenoverstaande figuur).

Voordat u de brander start, stelt u op de gasklep de gasstroom in door op de gasstroomregelschroef R1 te drukken volgens de waarden in de onderstaande tabel.

Start de brander op maximaal vermogen.

Meet met behulp van een verbrandingsanalysator het CO_2- of O_2-niveau in de rookgassen: verwijder op het rookkanaal de plug uit de opening en steek de CO_2- of O_2-meetsonde in het midden van de stroming in het rookkanaal.

Controleer de CO_2- of O_2-waarde bij maximaal vermogen en pas indien nodig de gasstroomregelschroef R1 van de klep aan om de CO_2- of O_2-waarden in de onderstaande tabel te verkrijgen.

Schakel over naar minimaal vermogen Qmin en controleer of de CO_2- of O_2-waarde binnen het bereik in onderstaande tabel ligt. Werk indien nodig op de setpoint-instelschroef R2.

Als de instelling wordt gewijzigd naar minimaal vermogen, ga dan terug naar maximaal vermogen Qmax en controleer opnieuw de CO_2- of O_2-waarde. Herhaal de handeling totdat u de twee waarden verkrijgt die consistent zijn met de onderstaande tabel.

Keer terug naar de standaard bedrijfsmodus.

Modèles :
275 à 320

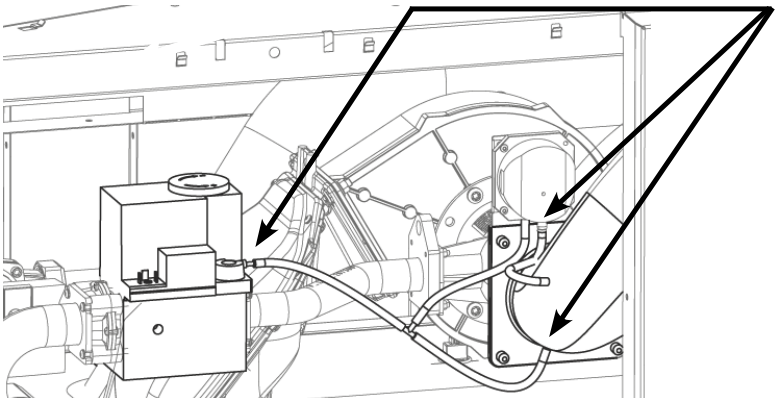

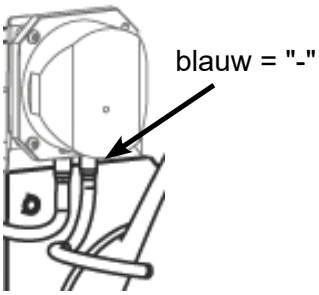

Modèles :
180 à 225 et 390 à 600

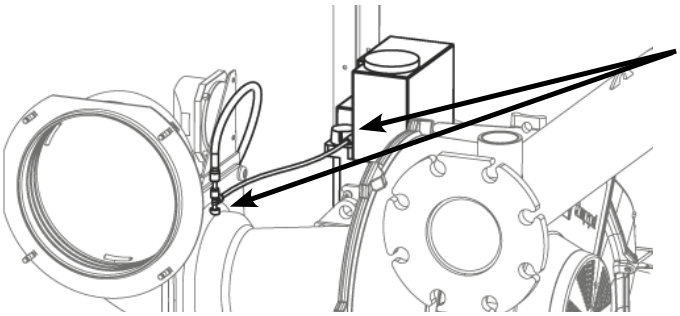

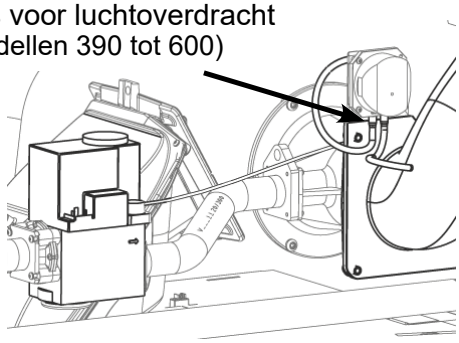

Na het wijzigen van het type gas:

- **Controleer de gasleiding op lekken**
- **Bevestig het meegeleverde G25-label in plaats van het originele label (G20).**

Model	Gas	Stelschroef gasstroominstelling R1 en regelschroef R2 / G20	CO_2		O_2	
			Pmax	Pmin	Pmax	Pmin
			in %			
180	G20	Schroef R1 volledig vast Schroef R1 2 3/4 slagen los, stel R2 af	8,8 - 9,2	8,3 - 8,7	4,5 - 5,2	5,4 - 6,1
	G25	*(kleppenset G20)* Schroef R1 2 3/4 slagen los				
225	G20	Schroef R1 volledig vast Schroef R1 2 3/4 slagen los, stel R2 af				
	G25	*(kleppenset G20)* Schroef R1 2 3/4 slagen los				
275	G20	Schroef R1 volledig vast Schroef R1 3 slagen los, stel R2 af				
	G25	*(kleppenset G20)* Schroef R1 3 slagen los				
320	G20	Schroef R1 volledig vast Schroef R1 3 slagen los, stel R2 af				
	G25	*(kleppenset G20)* Schroef R1 3 slagen los				
390	G20	Schroef R1 volledig vast Schroef R1 4 slagen los, stel R2 af				
	G25	*(kleppenset G20)* Schroef R1 4 slagen los				
450	G20	Schroef R1 volledig vast Schroef R1 4 slagen los, stel R2 af				
	G25	*(kleppenset G20)* Schroef R1 4 slagen los				
525	G20	Schroef R1 volledig vast Schroef R1 2,5 slagen los, stel R2 af				
	G25	*(kleppenset G20)* Schroef R1 2 slagen los, stel R2 af				
600	G20	Schroef R1 volledig vast Schroef R1 2,5 slagen los, stel R2 af				
	G25	*(kleppenset G20)* Schroef R1 2 slagen los, stel R2 af				



INFORMATIE: **Bij gebruik van de ketel met aardgas (G20 en G25) met een waterstofgehalte (H_2) tot 20%, wordt de verificatie van de verbrandingshygiëne in het rookgas uitsluitend uitgevoerd op basis van het O_2-percentage (%)**



GEVAAR: **Als de ketel wordt gebruikt met aardgas met een waterstofgehalte (H_2) tot 20%, mag de fabrieksinstelling van de gasklep op G20 niet worden gewijzigd. Het niet naleven van deze instelling brengt het risico met zich mee van schade aan de installatie (bijvoorbeeld: oververhitting, vroegtijdige veroudering etc.) en kan ernstig letsel veroorzaken (met name koolmonoxide-CO-vergiftiging).**

7.9. Reiniging gasfilter

- Draai de 4 houderschroeven van de gasfilter los.
- Maak de gasfilter voorzichtig vrij.
- Reinig de gasfilter **ALLEEN** met een blaaspistool.
- Hermonteer de filter en schroef de 4 schroeven M5 vast (aanhaalmoment = 5 N.m).

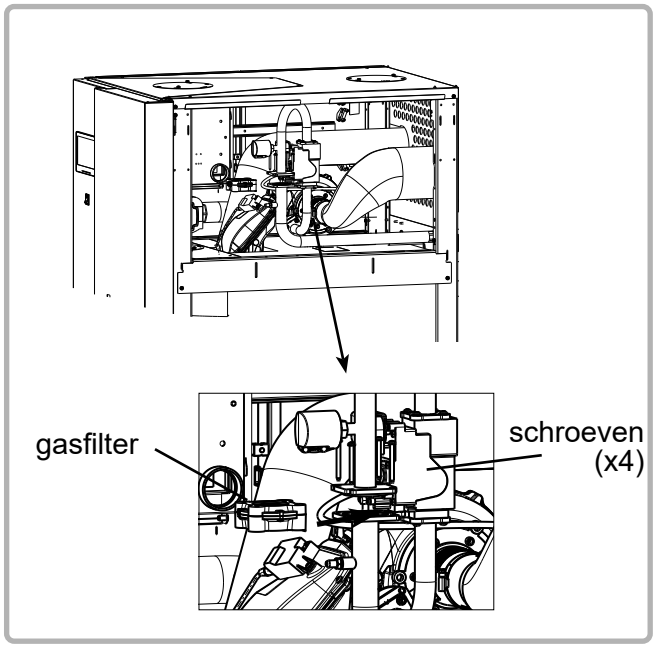

figuur 41 - Gasfilter op VARMAX 2 120 en 140

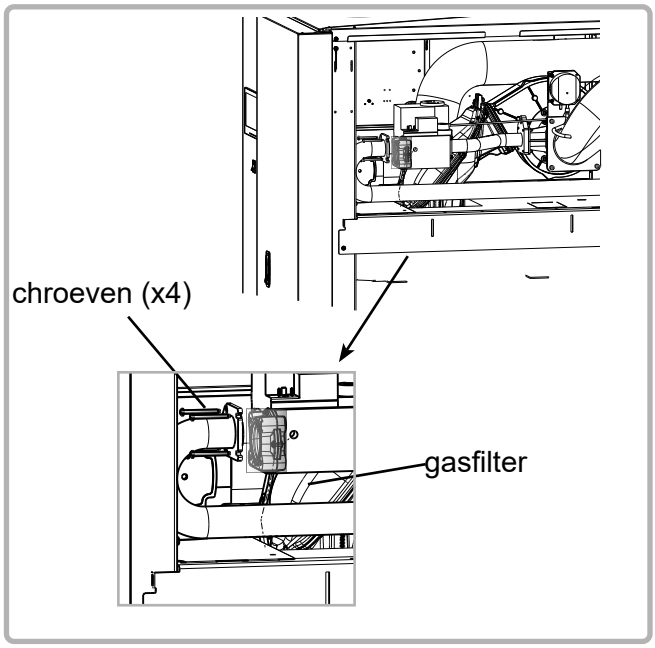

figuur 42 - Gasfilter op VARMAX 2 180 tot 600

OPGELET: **Afdichtingen controleren na hermontage.**

7.10. Reinigen van warmtewisselaars en vervangen afdichtingen

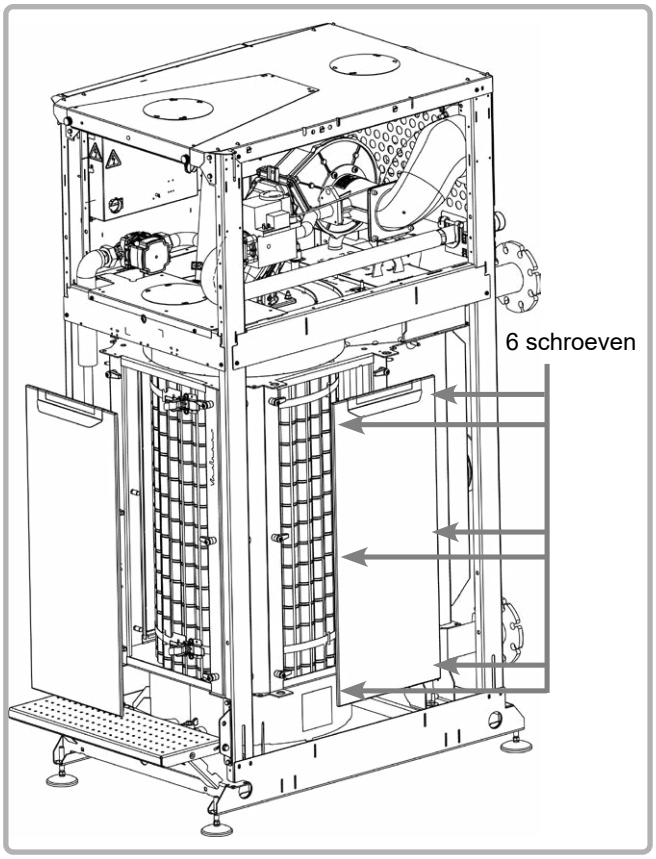

figuur 43 - Demontage deuren wisselaar

<u>Demontage deuren wisselaar:</u>

- Verwijder de voorste en laterale isolatiekussens om toegang te krijgen tot de 3 inspectiedeuren.

- Met behulp van een steeksleutel 13 mm, de schroeven van de inspectiedeuren losdraaien tot de spanklemmen meedraaien.

- Verwijder vervolgens de deur.

- Herhaal dit voor de andere 2 inspectiedeuren.

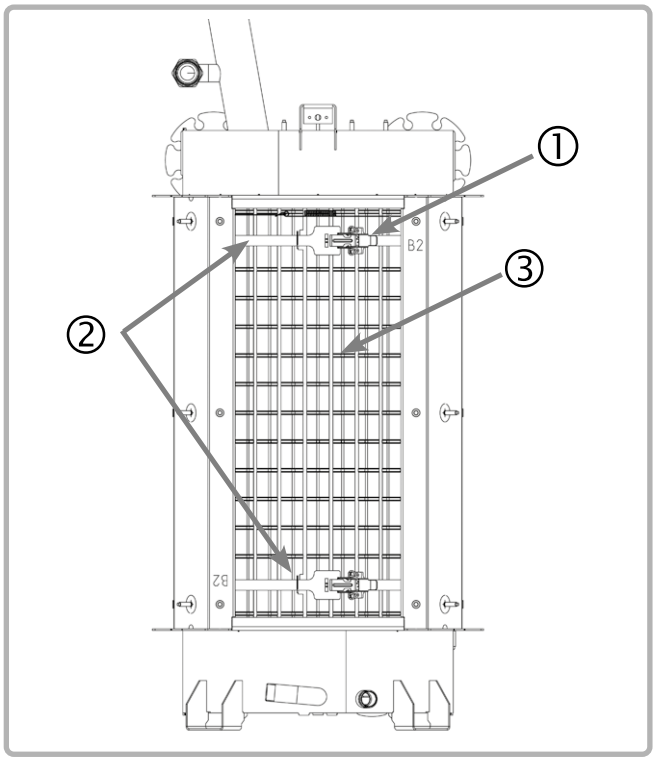

figuur 44 - Het verwijderen van bochten

<u>Het demonteren van de schotten:</u>

- Open de hefbomen (item 1) van de hoepels die de schotten van de rookgassen omsluiten (item 2).

- Verwijder deze hoepels (deze identificeren en terug in dezelfde positie monteren) en verwijder de rookschotten (item 3). Identificeer ook deze om ze opnieuw te installeren in dezelfde positie.

<u>Reinigen van schotten en warmtewisselaars:</u>

- Borstel de rookgasschotten uit met een roestvrijstalen of plastic borstel **let er evenwel deze niet geometrisch te vervormen**

- Maak schoon door borstelen of, in het geval van een sterk vervuilde warmtewisselaar, door wassen met water en laat drogen. In het geval van wassen met water, let op de elektrische componenten.

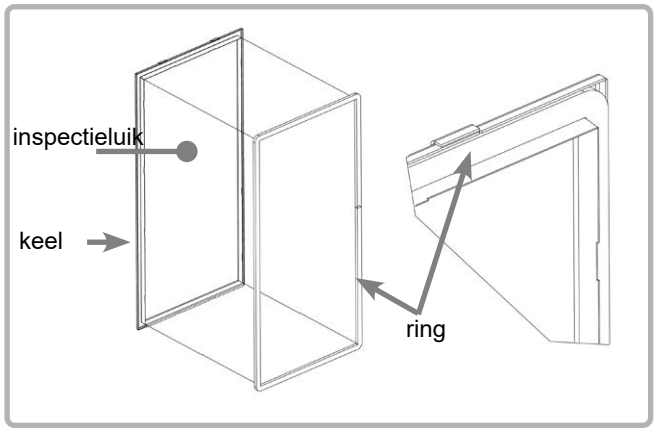

figuur 45 - Vervangen van deurdichtingsringen

Vervangen van deurdichtingsringen:

- Verwijder de dichtingen uit hun keel en vervangen deze door nieuwe dichtingen uit de onderhoudskit (zie figuur 47).

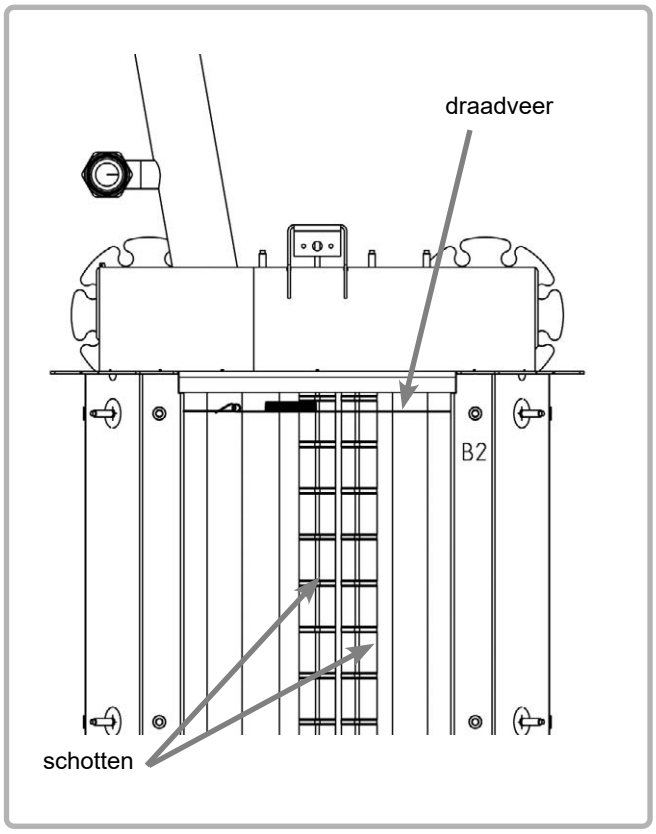

figuur 46 - Hermontage

Hermontage:

- Plaats de schotten onder de "draadveer" tussen elke bovenste deel van warmtewisselaarbuizen (zie detail).
  Zorg ervoor de hoepeldragende schotten (item 3) goed terug te plaatsen, zoals afgebeeld in de tegenoverstaande figuur.

- Plaats de hoepels in de uitsparingen van de hoepeldragende schotten.

- Sluit de hefbomen en **controleer de correcte plaatsing van elk van de schotten op de warmtewisselaarbuizen bij hun onderste en bovenste uiteinde**.

  NB:
  Het ontbreken van de plaatsing van schotten in het gebied tussen de 2 hoepels is normaal.

Lektest:

- Na het hermonteren van de 3 inspectiedeuren (aanhaalmoment schroeven = 15 N.m), de afdichting rond de deuren controleren met een schuimmiddel vooraleer de ketel opnieuw te starten (zie rubriek 7.6).

7.11. Reinigen van brander en vervangen afdichtingen

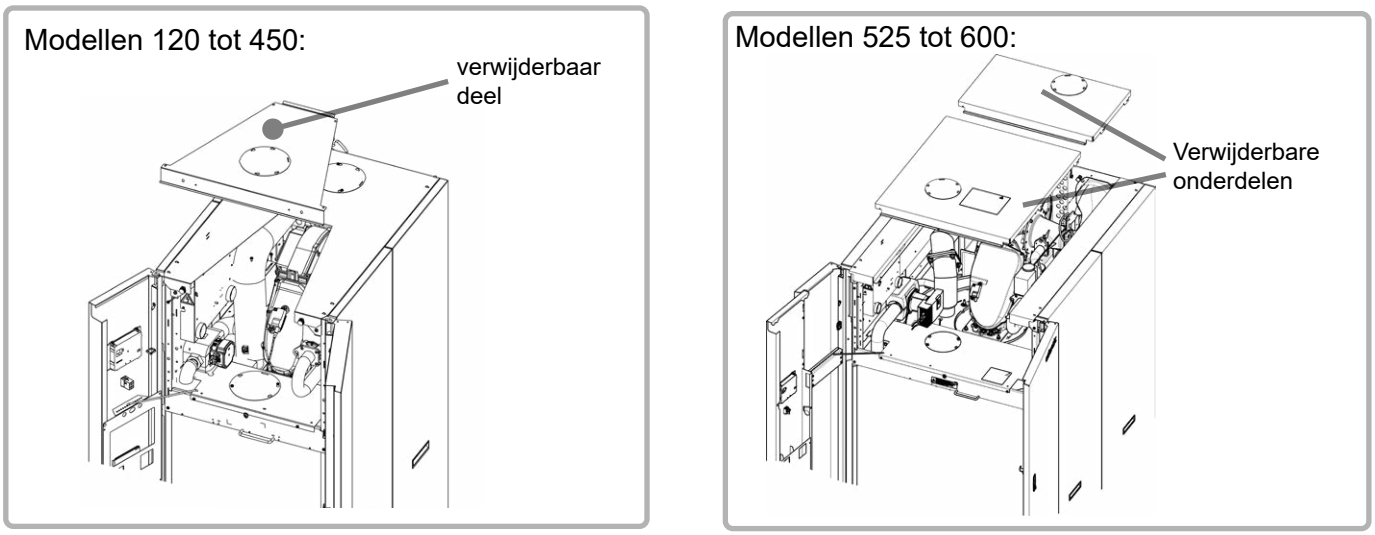

figuur 47 - Afneembare bovenkappen

Om gemakkelijker bij de huls en vervolgens bij de branderbuis te komen, is een gedeelte van de bovenste bekleding verwijderbaar.(Zie hoofdstuk 4.8.)

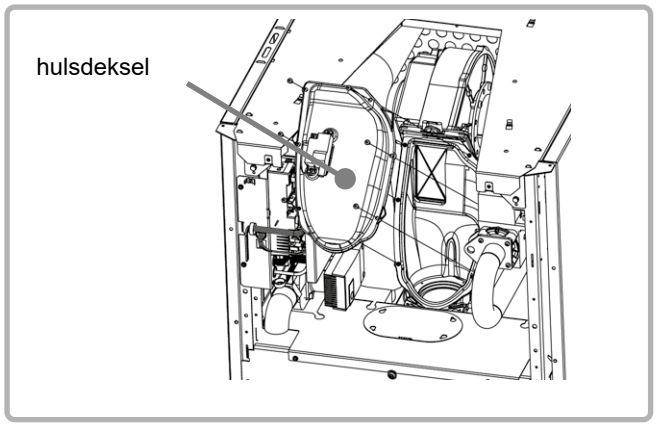

figuur 48 - Demontage van het hulsdeksel

<u>Demontage van de branderbuis van de brander:</u>

- Verwijder de 2 elektroden voordat u de gasbuis van de brander demonteert (zie hoofdstuk 7.4).
- Draai de schroeven los waarmee het deksel op de huls is bevestigd.

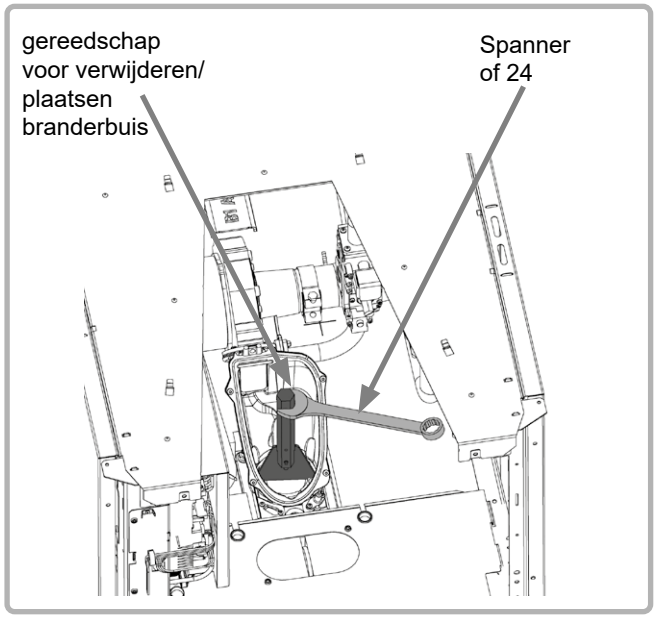

figuur 49 - demontage van de branderbuis

- Positioneer het gereedschap demontage / montage van de branderbuis.
- Plaats het werktuig in de inkepingen van de flens en comprimeer ze (door naar beneden te drukken)

- Het werktuig vervolgens draaien tegen de wijzers van de klok in om de rail te vergrendelen.

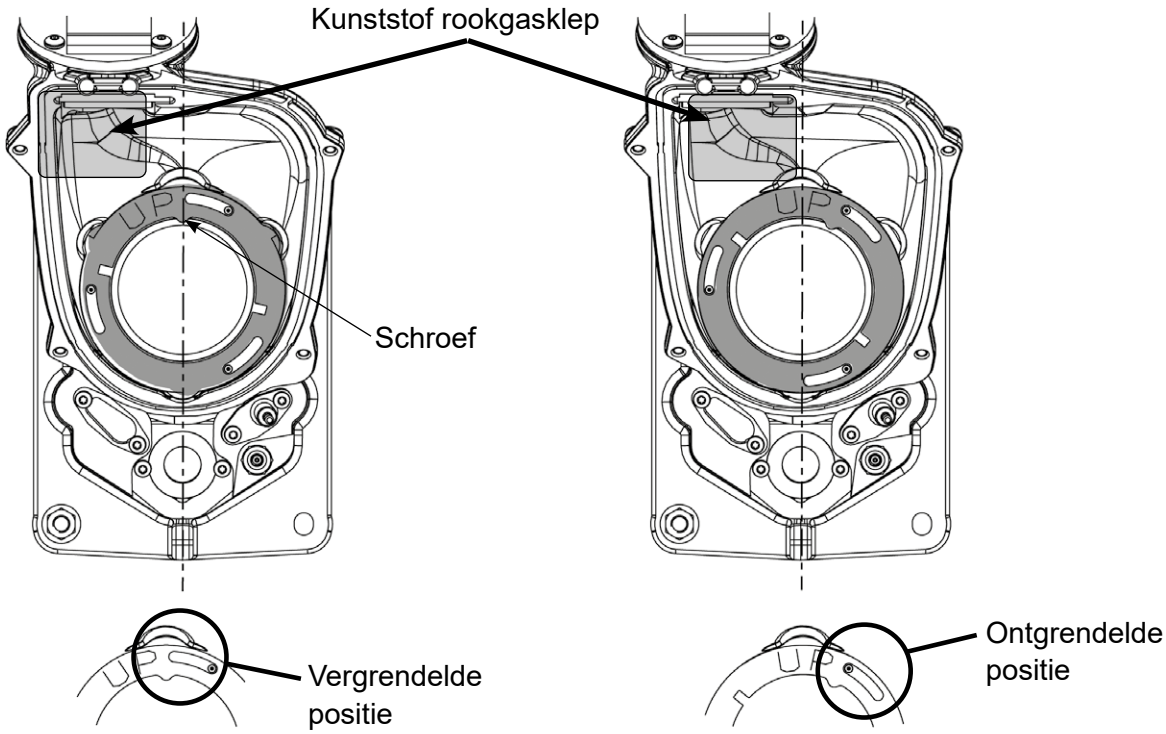

figuur 50 - Posities van de sluitflens

- Verwijder de sluitflens van de branderbuis.
- Verwijder de brandergasbuis uit de behuizing.

OPGELET: **Verwijder de rookgasklep in de huls alvorens de brandergasbuis te verwijderen. Vergeet niet deze terug te plaatsen tijdens de hermontage.**

OPGELET: **Bij het verwijderen van de brandergasbuis, aandacht besteden aan de wrijving van het metalen gaas tegen de huls.**

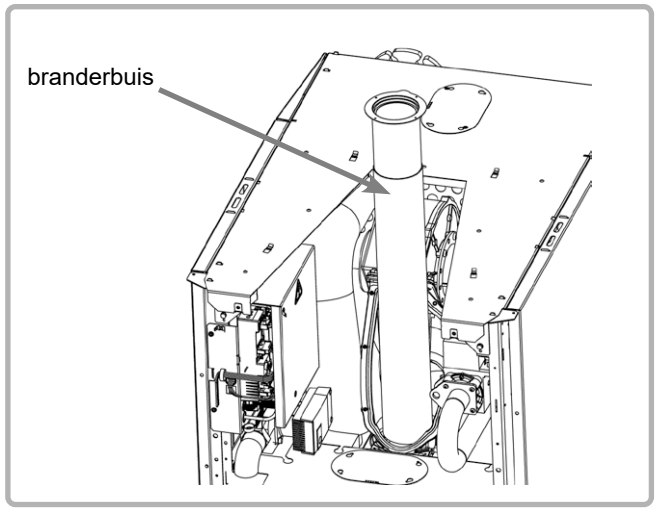

figuur 51 - Schoonmaken branderbuis

<u>Het reinigen van de brandergasbuis:</u>

- Stofzuig het oppervlak van het metalen gaas met een stofzuiger.
- Controleer de staat van de coating op de branderbuis.

OPGELET: **Respecteer een afstand van 10 mm tussen de zuigmond van de stofzuiger en het metalen gaas. Wrijving tegen de brandergasbuis kan beschadiging veroorzaken.**
GEBRUIK NOOIT EEN STAALBORSTEL.

OPGELET: **Vervang altijd de dichting onder de flens van de brandergasbuis.**

Hermontage:

- Plaats de brander in de huls (zorg dat het metalen gaas niet schuurt over de huls). Een oriëntatiepin helpt bij het correct positioneren van de brandergasbuis.
- Positioneer de spanflens (de gegraveerde tekst "UP" moet zichtbaar zijn en de onderste schroef moet op de achterste as van de verwarmingsketel zitten - zie figuur 47).
- Plaats het gereedschap voor demontage / montage van de brandergasbuis in de sleuven van de spanflens.
- Druk naar beneden en draai het gereedschap tegen de klok mee om de gasbuis te vergrendelen (zie figuur 47).
- Controleer de staat van de dichtingen kant hulsdeksel, indien nodig deze vervangen.
- Plaats het deksel op de huls.
- Schroef het deksel op de huls met de schroeven (aanhaalmoment = 5 Nm).
- Hermonteer de 2 elektrodenblokken.

OPGELET: **Afdichtingen controleren na hermontage. Bij het gebruik van een schuimmiddel, opletten bij de elektrische aansluiting van de ionisatie-elektrode.**

8. LEVENSCYCLUSEINDE VAN HET APPARAAT

Een gereglementeerde verwijdering en correcte recyclage van dit product, kan schade aan het mileu en gezondheidsrisico's voorkomen.

a) Voor de verwijdering van het product en de onderdelen, moeten de diensten van een erkend afvalverwerkingsbedrijf worden gebruikt.

b) Voor meer informatie in verband met een correcte afvalverwerking, neem contact met de verantwoordelijke dienst van de lokale overheid of het verkooppunt waar het product is aangekocht.



9. HYDRAULISCHE SCHEMA'S EN INSTELLINGEN

9.1. Selectieorganigram

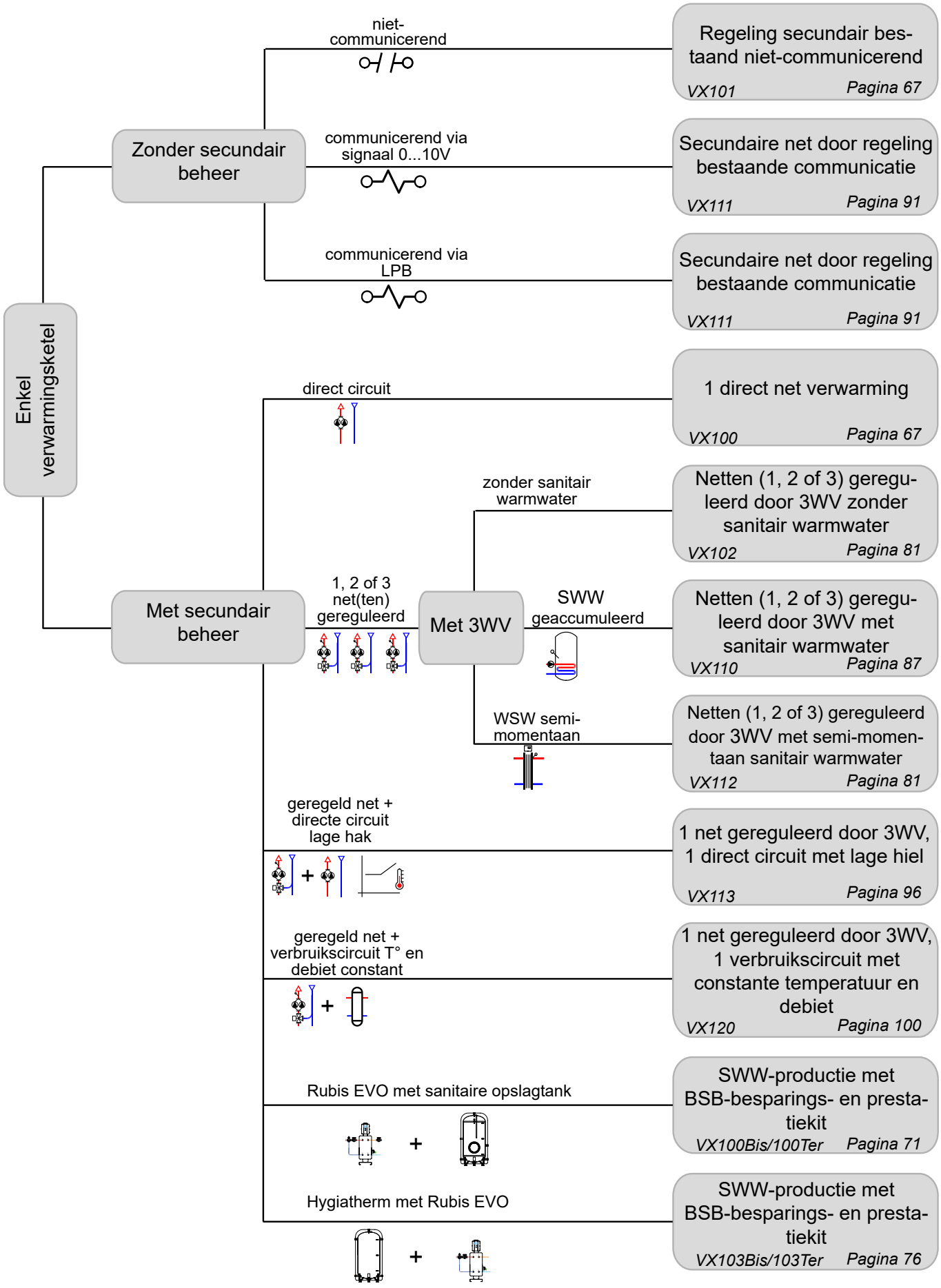

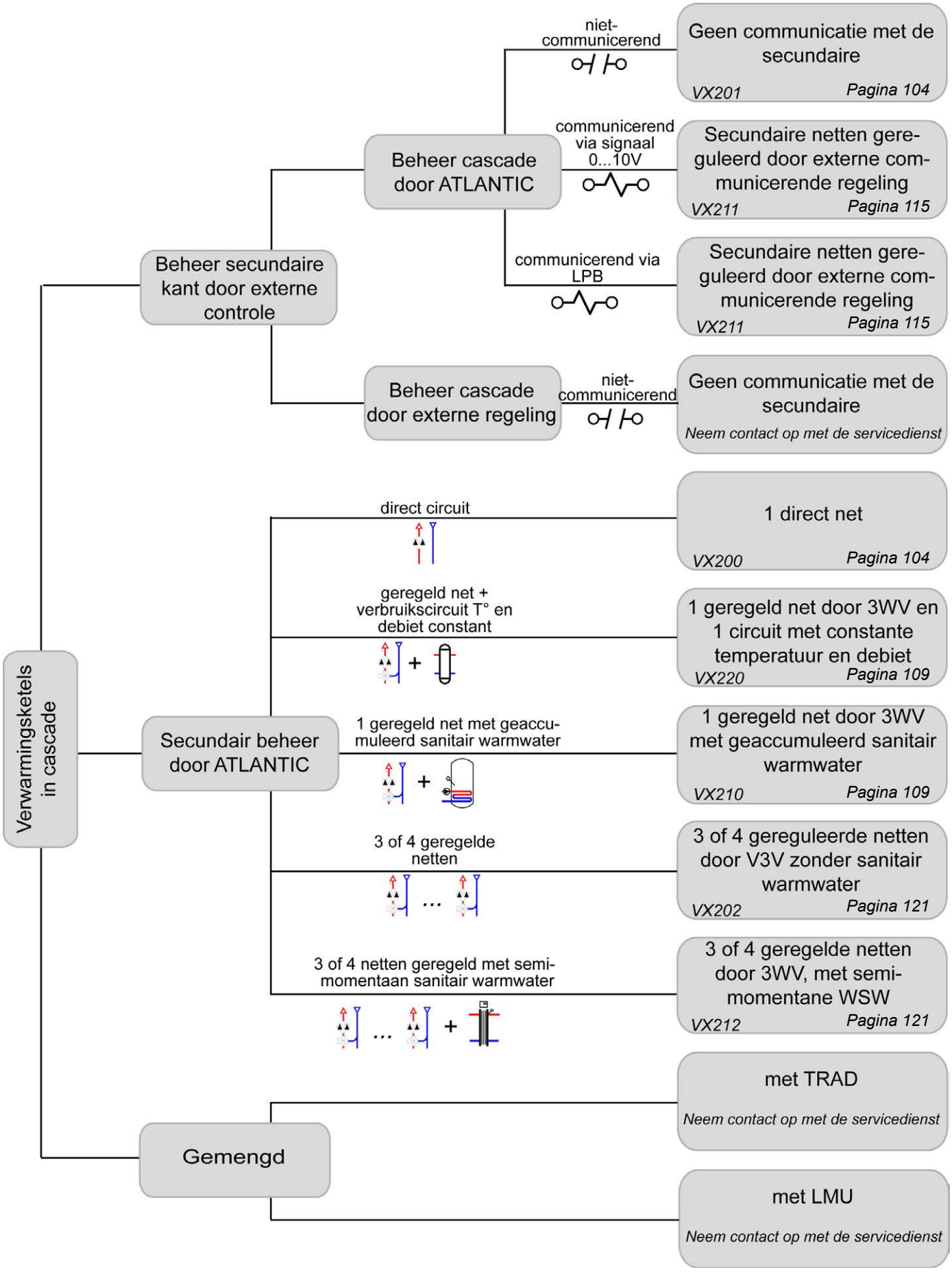
Verwarmingsketels in cascade
Beheer secundaire kant door externe controle
Beheer cascade door ATLANTIC
niet-communicerend
Geen communicatie met de secundaire
VX201
Pagina 104
communicerend via signaal 0...10V
Secundaire netten gereguleerd door externe communicerende regeling
VX211
Pagina 115
communicerend via LPB
Secundaire netten gereguleerd door externe communicerende regeling
VX211
Pagina 115
Beheer cascade door externe regeling
niet-communicerend
Geen communicatie met de secundaire
Neem contact op met de servicedienst
Secundair beheer door ATLANTIC
direct circuit
1 direct net
VX200
Pagina 104
geregeld net + verbruikscircuit T° en debiet constant
1 geregeld net door 3WV en 1 circuit met constante temperatuur en debiet
VX220
Pagina 109
1 geregeld net met geaccumuleerd sanitair warmwater
1 geregeld net door 3WV met geaccumuleerd sanitair warmwater
VX210
Pagina 109
3 of 4 geregelde netten
3 of 4 gereguleerde netten door V3V zonder sanitair warmwater
VX202
Pagina 121
3 of 4 netten geregeld met semi-momentaan sanitair warmwater
3 of 4 geregelde netten door 3WV, met semi-momentane WSW
VX212
Pagina 121
Gemengd
met TRAD
Neem contact op met de servicedienst
met LMU
Neem contact op met de servicedienst

9.2. Symbolen gebruikt in de schema's

Symbool	Functie
	Open afsluiter
	2-wegklep met motor
	Filter
	Veiligheidsgroep
	Slibvergaarbak
	Buitensensor

Symbool	Functie
	Evenwichtsklep
	3-wegklep met motor
	Terugslagklep
	Pomp
	Ontluchter
	Temperatuursensor

9.3. Lijst van schema's



GEVAAR: **Werking op constante temperatuur met variabel debiet en onmiddellijke productie van warm water rechtstreeks op de platenwisselaar zonder buffertank verboden.**

ENKEL KETEL 67

1 net directe verwarming, of regeling bestaand secundair niet-communicerend - ***VX100 - VX101*** 67

SWW-productie met kit Besparingen en Prestaties BSB, sanitaire opslagboiler - ***VX100 Bis - VX100 Ter*** 71

Hygiatherm-SWW-productie met kit Besparingen en Prestaties BSB - ***VX103 Bis - VX103 Ter*** 76

3 gereguleerde netten met of zonder productie van sanitair warmwater - ***VX102 - VX112*** 81

1 net gestuurd door driewegklep, en sanitair warmwaterbereiding - ***VX110*** 87

Secundaire netten voor regeling van bestaande communicatie via LPB of 0...10V - ***VX111*** 91

1 net bestuurd door driewegklep, 1 directe circuit met lage hiel 60ºC - ***VX113*** 96

1 net bestuurd door driewegklep, 1 verbruikscircuit met met constante temperatuur en debiet - ***VX120*** 100

VERWARMINGSKETELS IN CASCADE 104

1 directe netwerk, geen communicatie met de secundaire - ***VX200 - VX201*** 104

1 netwerk bestuurd door driewegklep, productie sanitair warmwater of 1 directe kring met constante temperatuur en debiet - ***VX210 - VX220*** 109

Secundaire netten voor externe regelaar met communicatie via LPB of 0...10V - ***VX211*** 115

3 of 4 netten gereguleerd met driewegklep, met of zonder sanitair warmwaterproductie - ***VX202 - VX212*** 121

ENKEL KETEL *1 net directe verwarming, of regeling bestaand secundair niet-communicerend*	Schema's ***VX100*** ***VX101*** pagina 1/4

A. HYDRAULISCHE HOOFDSCHEMA'S EN VARIANTE

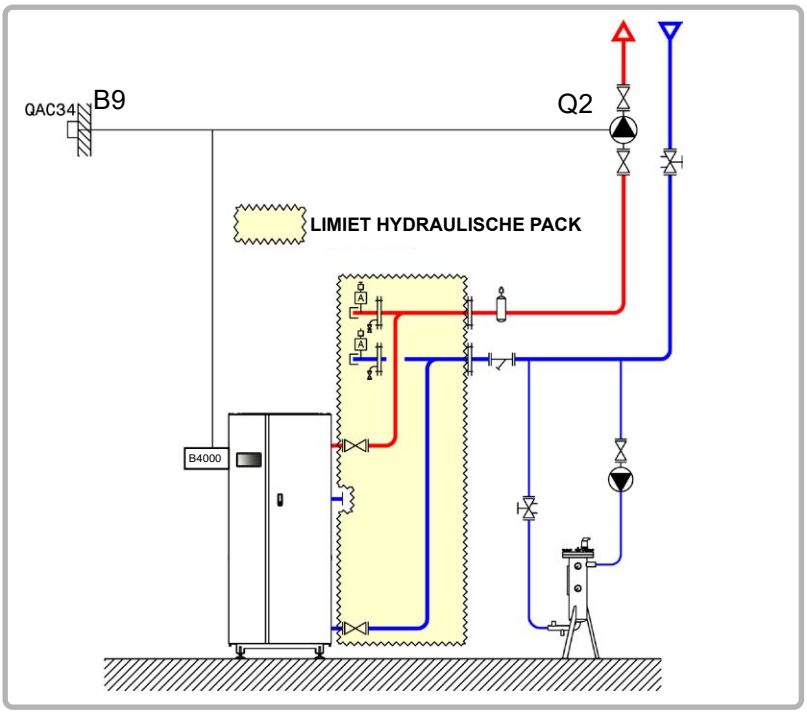

figuur 52 - Schema VX100

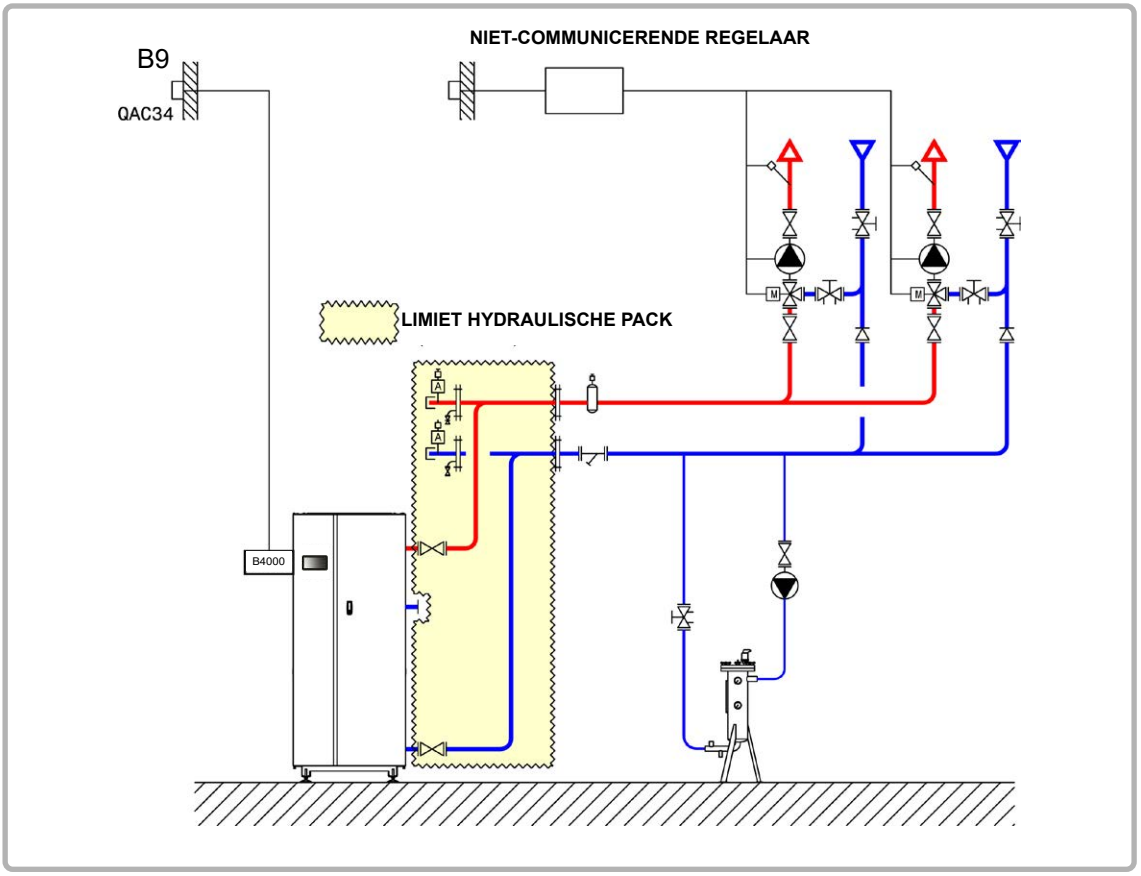

figuur 53 - Schema VX101 (variant)

Schema's: VX100 / VX101	pagina 2/4

B. NODIGE REGELTOEBEHOREN

	Aantal	Referentie apparaat	Bestelnummer
Kit buitensensor	1	QAC 34	059260

C. ELEKTRISCHE AANSLUITING KLANT

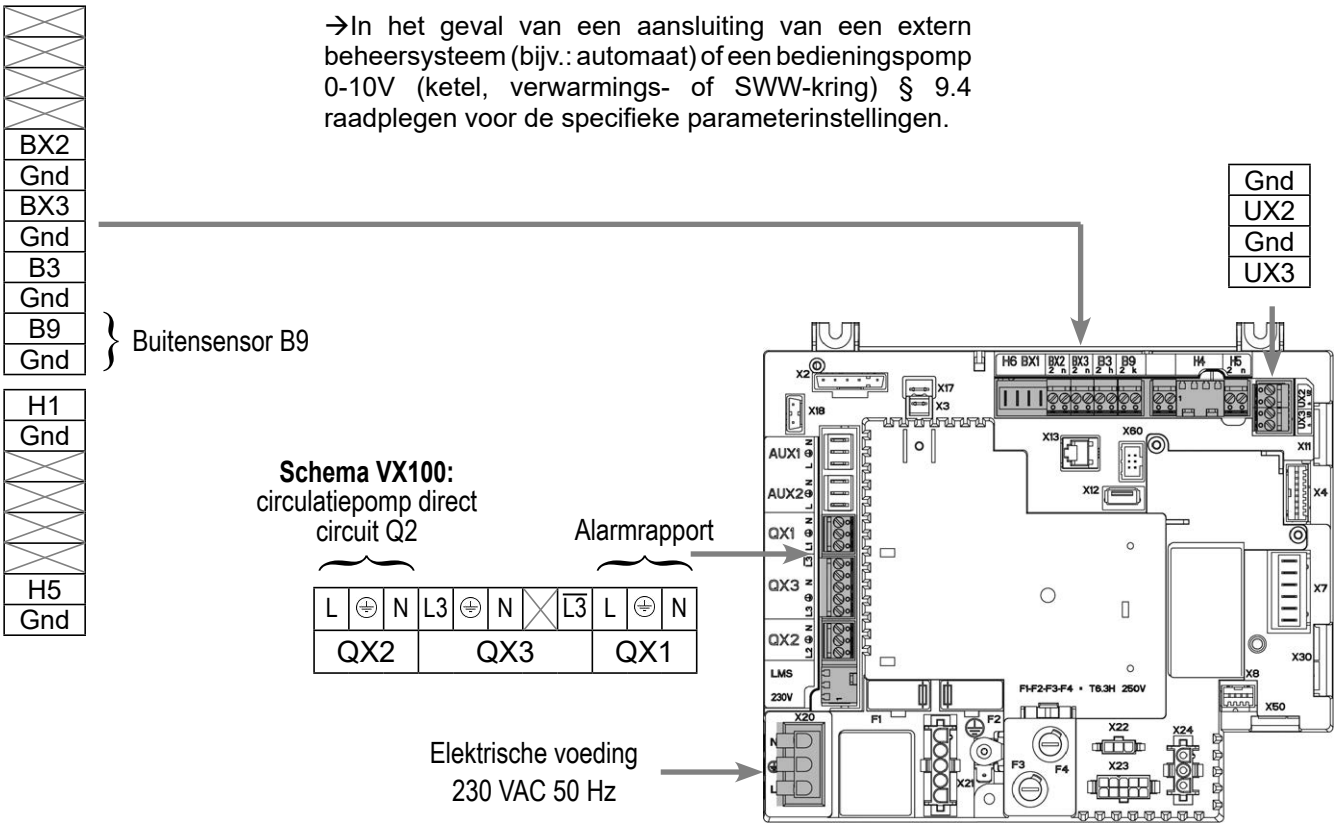

D. SPECIFIEKE PROCEDURE VOOR DE INBEDRIJFSTELLING

☞ Monteer de accessoires en maak de elektrische aansluitingen.

☞ Start de ketel alleen op.

☞ Maak de volgende instellingen op “specialist” niveau: dan code 9360

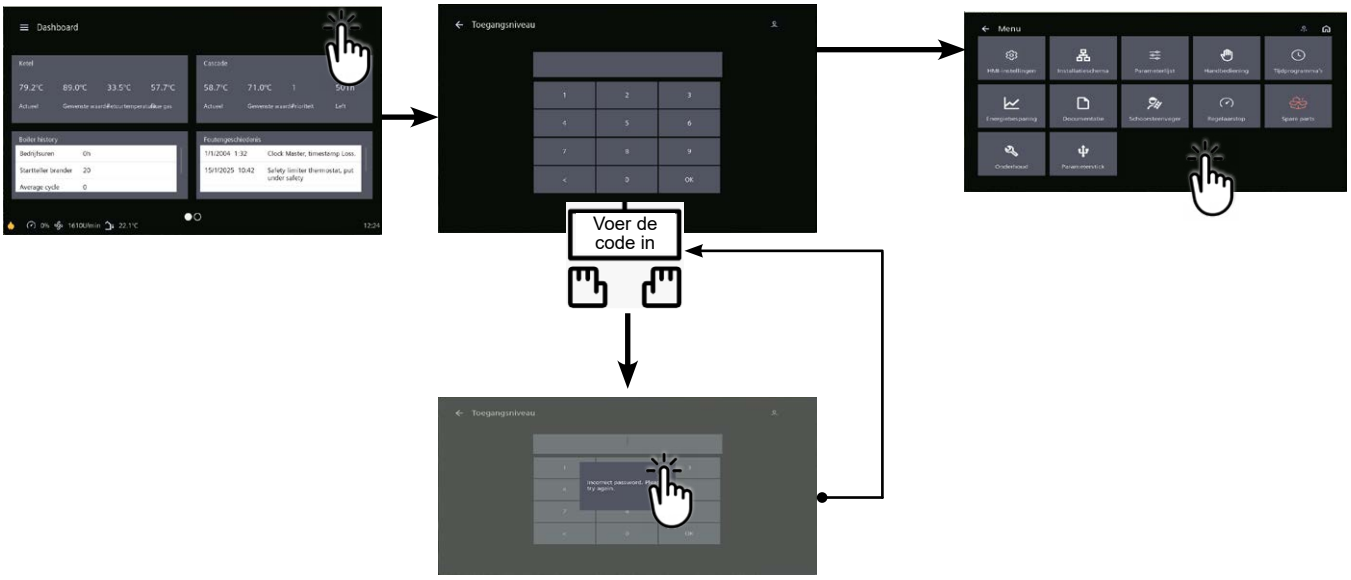

		Lijnnr.	***Waarde***
• **In het menu Instellingen en vervolgens het menu Configuratie**			
Opstarten verwarmingscircuit 1		Verwarmingscircuit 1 (5710)	Start
De alarmuitgang configureren		Relais uitgang QX1 (5890)	Alarmuitgang K10
Pompuitgang Q2 definiëren ***(schema VX100)***		Relais uitgang QX2 (5891)	Pomp CC1 Q2

INFORMATION : **Boiler uitschakelen en opnieuw opstarten.**

Om het verwarmingscircuit in deze modus om te schakelen, gaat u naar de tegel voor het gewenste verwarmingscircuit en klikt u op dit pictogram

Schema's: VX100 / VX101	pagina 4/4

E. ELEKTRISCHE EN HYDRAULISCHE VALIDATIE

☞ **Zie hoofdstuk 10**

F. OPTIMALISATIE VAN INSTELLINGEN

☞ **Zie pagina 140**

Optimisation de la maintenance :

☞ **Zie hoofdstuk 11**

EÉN KETEL MET RUBIS EVO
SWW-productie met kit Besparingen en Prestaties BSB, sanitaire opslagboiler

Schema
VX100 Bis
VX100 Ter

A. HYDRAULISCH SCHEMA

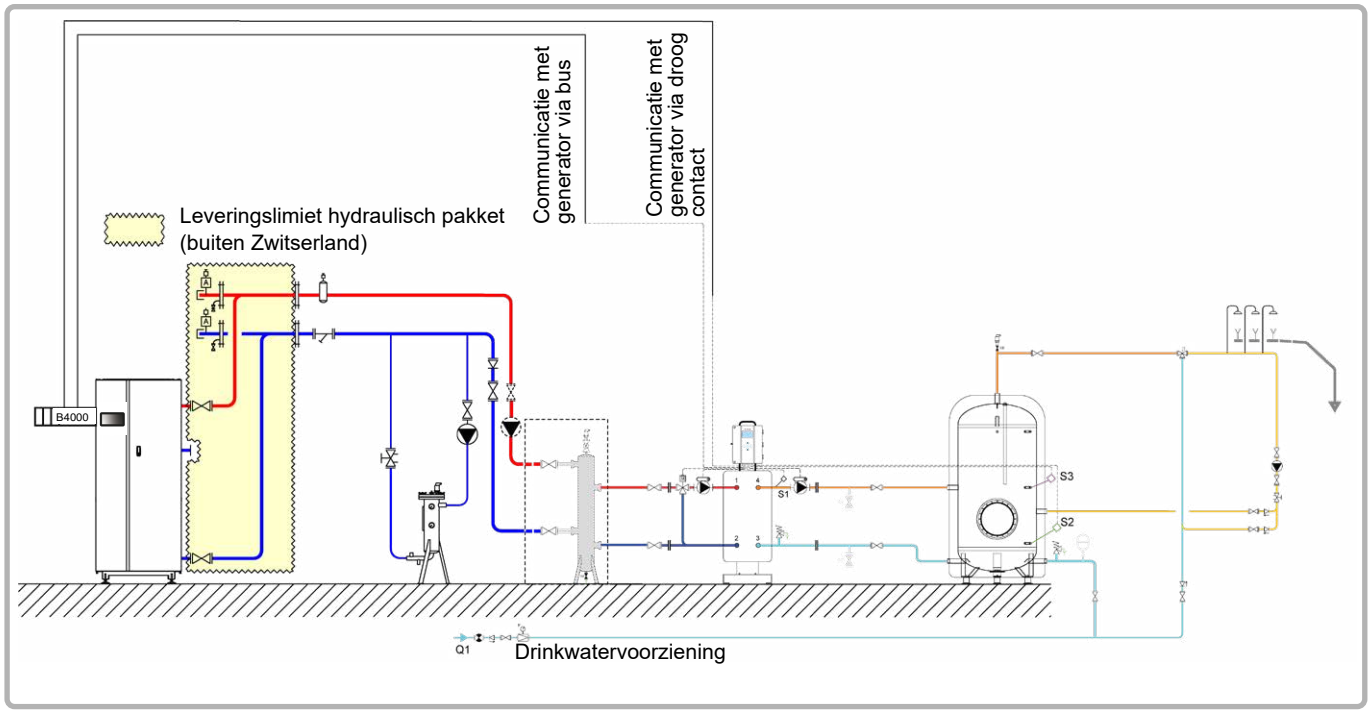

figuur 54 - Schéma VX100 Bis

Opmerking: in combinatie met de semi-geaccumuleerde ontwerpbasis maakt deze hydraulische opstelling sanitaire aanvoerstops mogelijk. (V >10 min)

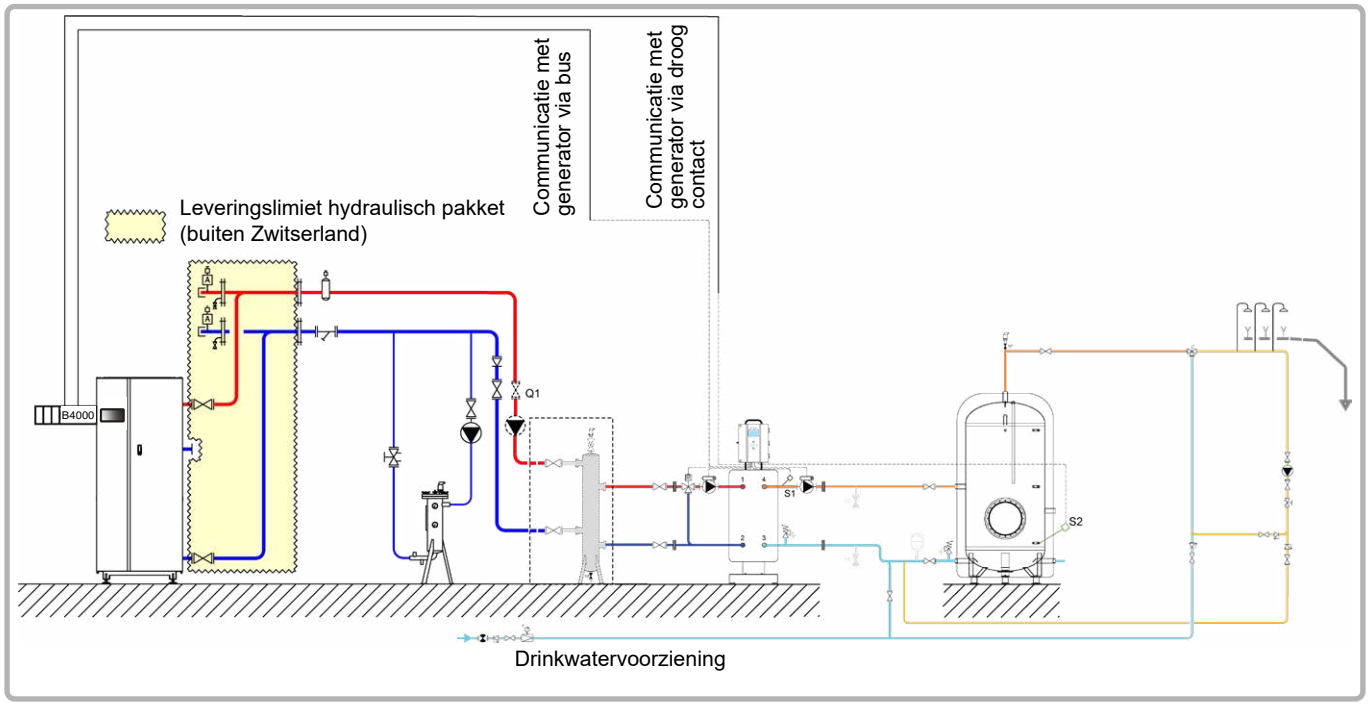

figuur 55 - Schéma VX100 Ter

Opmerking: in combinatie met de semi-momentane ontwerpbasis maakt deze hydraulische opstelling een optimalisatie van het verbruik maar geen sanitaire aanvoerstops mogelijk. (V < 10 min)

Schema : VX100 Bis / VX100 Ter	pagina 2 / 5

B. BENODIGDE REGELTOEBEHOREN

	Aantal	Referentie toestel	Bestelnummer
Kit Besparingen en Prestaties	1	2 sensoren + 1 connector	069484

C. BESCHRIJVING VAN DE WERKING

De ketel werkt op de aanvoertemperatuur die nodig is voor de productie van sanitair warm water.

De hydraulische ontkoppelingsfles bij de inlaat voor de productie van warm water voor huishoudelijk gebruik is nodig wanneer het hydraulische drukverlies groter is dan de beschikbare opvoerhoogte van de primaire pompen van de platenwisselaar. De laadpomp van de fles stroomopwaarts van de platenwisselaar moet gedimensioneerd zijn voor een debiet gelijk aan P/30, P SWW-vermogen in th/h geleverd op tijdstip t, waarbij P mini gelijk is aan het minimale vermogen geleverd door de ketel.

Het productiesysteem voor warm water voor huishoudelijk gebruik heeft zijn eigen regeling, maar communiceert met de ketel. Wanneer de functies “Economy and performance” en “Auto adapt” geactiveerd zijn, stuurt de RUBIS EVO de nodige configuratie naar de YGNIS ketel nr. 1 via de BSB-bus en verzendt vervolgens het setpoint aangepast aan de SWW-behoeften (het setpoint kan variëren afhankelijk van de tijd, afhankelijk van de behoefte)

D. ELEKTRISCHE AANSLUITING KLANT

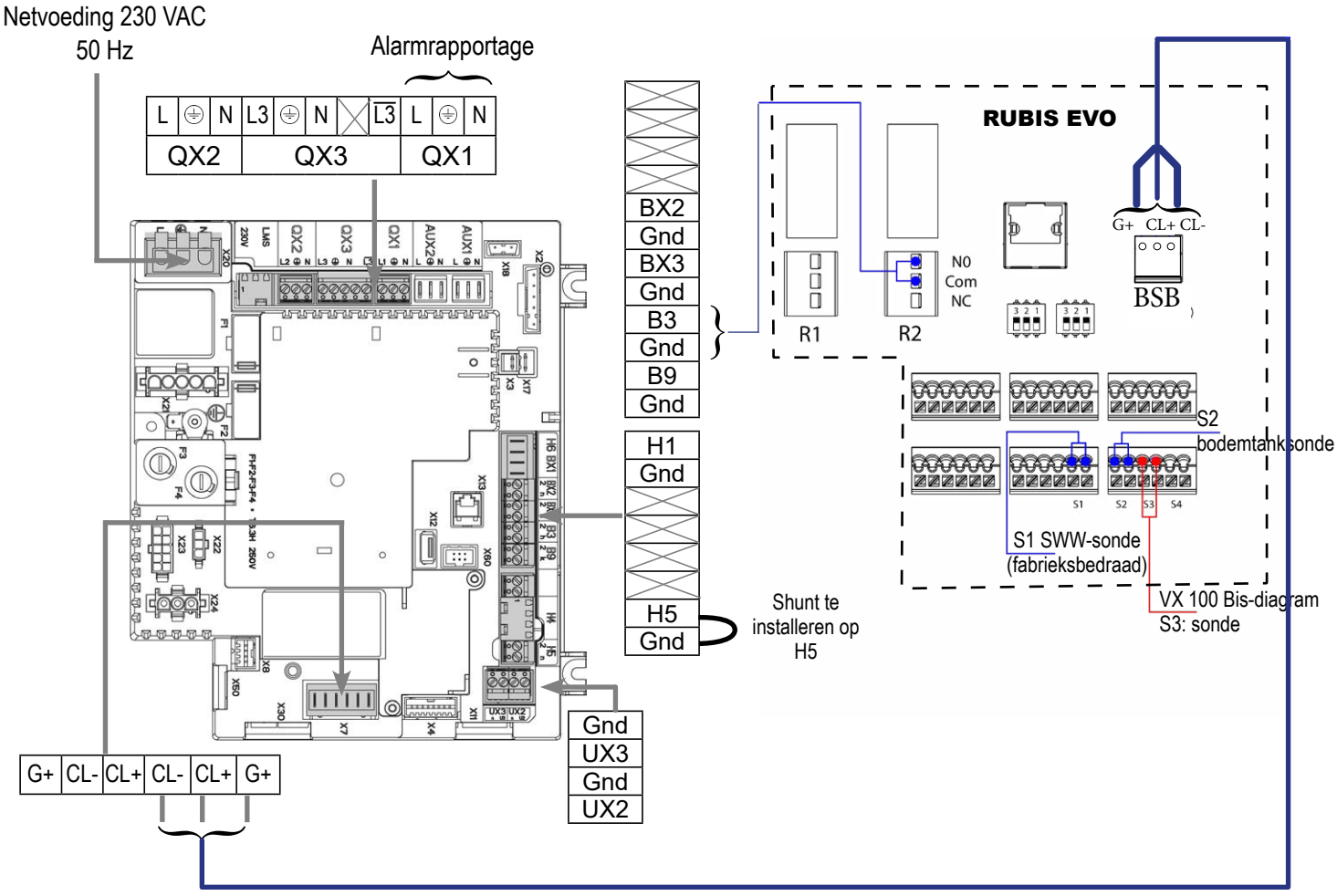

Schema : VX100 Bis / VX100 Ter	pagina 3 / 5

D. SPECIFIEKE PROCEDURE VOOR DE INBEDRIJFSTELLING

☞ Monteer de accessoires en maak de elektrische aansluitingen.

☞ Start de ketel alleen op.

☞ Maak de volgende instellingen op “specialist” niveau:  dan code 9360

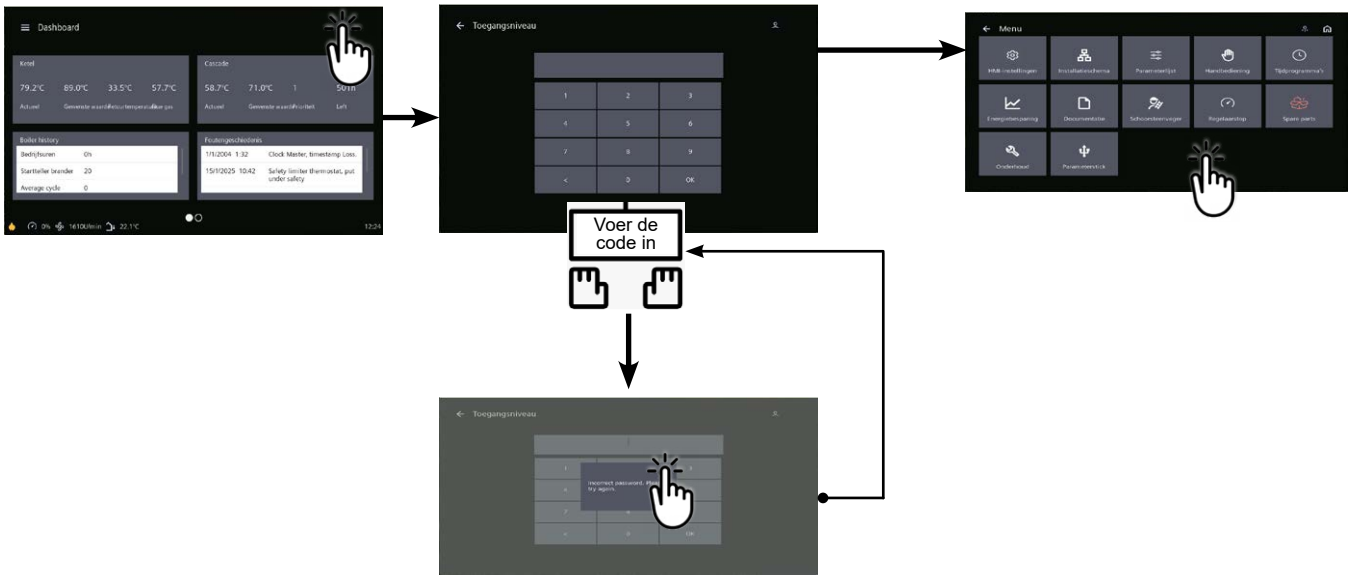

Lijnnr. ***Waarde***

- **In het menu Instellingen en vervolgens het menu Configuratie**

De alarmuitgang configureren | Relais uitgang QX1 (5890) | Alarmuitgang K10



INFORMATIE : **Programmeer de Rubis Evo, schakel de ketel uit en start hem opnieuw op.**

De RUBIS EVO stuurt de benodigde configuratie naar de YGNIS N°1 ketel via de BSB-bus en stuurt vervolgens het instelpunt aangepast aan de warmwatervereisten (het instelpunt kan na verloop van tijd variëren afhankelijk van de vereisten)



INFORMATIE: **<u>Opmerking:</u> ingang H5 is bestemd voor de SWW-productie. Parameters 5977 en 5978 zijn niet langer beschikbaar.**

Op het Rubis Evo VX100 Bis-diagram (laadstop)

Relais	Opdracht
R2	SWW prioriteit

Menu / Instellingen / Apparatuur / Temperatuursensor	
Sonde type S2	Sensor voor lage opslagtank / PT100
Sonde type S3	Middelgrote opslagtanksensor / PT100

Optioneel: u kunt alarmdrempels definiëren die gekoppeld zijn aan de uitlezing van de sondes S2 en S3 («bodemtank»-sonde en «middelste tank»-sonde die u zojuist hebt gedeclareerd):
Menu / Instellingen / Systeembewaking

Menu / Instellingen / Zuinigheid en comfort / Zuinigheid en prestatie		
Definitie van opslag	Aantal opslagtanks	1
	Totaal opslagvolume	> V10 minuten
Tijdslot SWW en vakanties	Tijdslot periodes	Huisvesting of tertiair of gepersonaliseerd
Communicatie en sonde	Voorrangsrelais SWW	R2
	«Bodemballon» sonde	S2 sonde
	«Midden van de ballon» sonde	S3 sonde
Productie- en opslagtemperatuur	Instructies voor het bewaren van ballonnen	63 °C
	Automatische bewaarinstructie	Ja
Automatisch aanpassen'	AutoAdapt'-functie geactiveerd	Ja (*)
Activeren van de functie	Activeer de EcoPerf-functie	Ja

(*): vereist een YGNIS-ketel en de BSB-link tussen de generator en de W3100. Als dit niet het geval is, laat u de parameter op «Nee» staan

Wanneer de functies «Economy and performance» en «Auto adapt» geactiveerd zijn, stuurt de RUBIS EVO de noodzakelijke configuratie naar YGNIS-ketel nr. 1 via de BSB-bus en stuurt vervolgens het setpoint aangepast aan de SWW-behoeften (het setpoint kan zoals nodig)

Lijst met ketelparameters gewijzigd door de RUBIS EVO:

Instellingenmenu:

- Tapwatervoeler (5730): Thermostaat
- Functie-ingang H5 (5977): Vraag circulatiepomp verbruiker 2
- Relaisuitgang QX4 (5894): Tapwaterpomp/klep Q3

Opmerking: om een programmeerfout tijdens de levensduur van de stookruimte te voorkomen, zal de RUBIS EVO af en toe deze configuratieparameters controleren.

Schema : VX100 Bis / VX100 Ter

Op het Rubis Evo VX100 Ter-schema (continu opladen)

Relais	Opdracht
R2	SWW prioriteit

Menu / Instellingen / Apparatuur / Temperatuursensor	
Sonde type S2	Sensor voor lage opslagtank / PT100

Optioneel: u kunt alarmdrempels definiëren die gekoppeld zijn aan de uitlezing van de sondes S2 («bodemtank»-sonde die u zojuist hebt gedeclareerd):
Menu / Instellingen / Systeembewaking

Menu / Instellingen / Zuinigheid en comfort / Zuinigheid en prestatie		
Definitie van opslag	Aantal opslagtanks	1
	Totaal opslagvolume	< V10 minuten
Communicatie en sonde	Voorrangsrelais SWW	R2
	«Bodemballon» sonde	S2 sonde
Productie- en opslagtemperatuur	Instructies voor het bewaren van ballonnen	63 °C
	Automatische bewaarinstructie	Ja
Automatisch aanpassen'	AutoAdapt'-functie geactiveerd	Ja (*)
Activeren van de functie	Activeer de EcoPerf-functie	Ja

(*): vereist een YGNIS-ketel en de BSB-link tussen de generator en de W3100. Als dit niet het geval is, laat u de parameter op «Nee» staan

Wanneer de functies «Economy and performance» en «Auto adapt» geactiveerd zijn, stuurt de RUBIS EVO de noodzakelijke configuratie naar YGNIS-ketel nr. 1 via de BSB-bus en stuurt vervolgens het setpoint aangepast aan de SWW-behoeften (het setpoint kan zoals nodig)

Lijst met ketelparameters gewijzigd door de RUBIS EVO:

Instellingenmenu:

- Tapwatervoeler (5730): Thermostaat
- Functie-ingang H5 (5977): Vraag circulatiepomp verbruiker 2
- Relaisuitgang QX4 (5894): Tapwaterpomp/klep Q3

Opmerking: om een programmeerfout tijdens de levensduur van de stookruimte te voorkomen, zal de RUBIS EVO af en toe deze configuratieparameters controleren.

EÉN KETEL MET RUBIS EVO
Hygiatherm-SWW-productie met kit Besparingen en Prestaties BSB

Schema
VX103 Bis
VX103 Ter

A. HYDRAULISCH SCHEMA

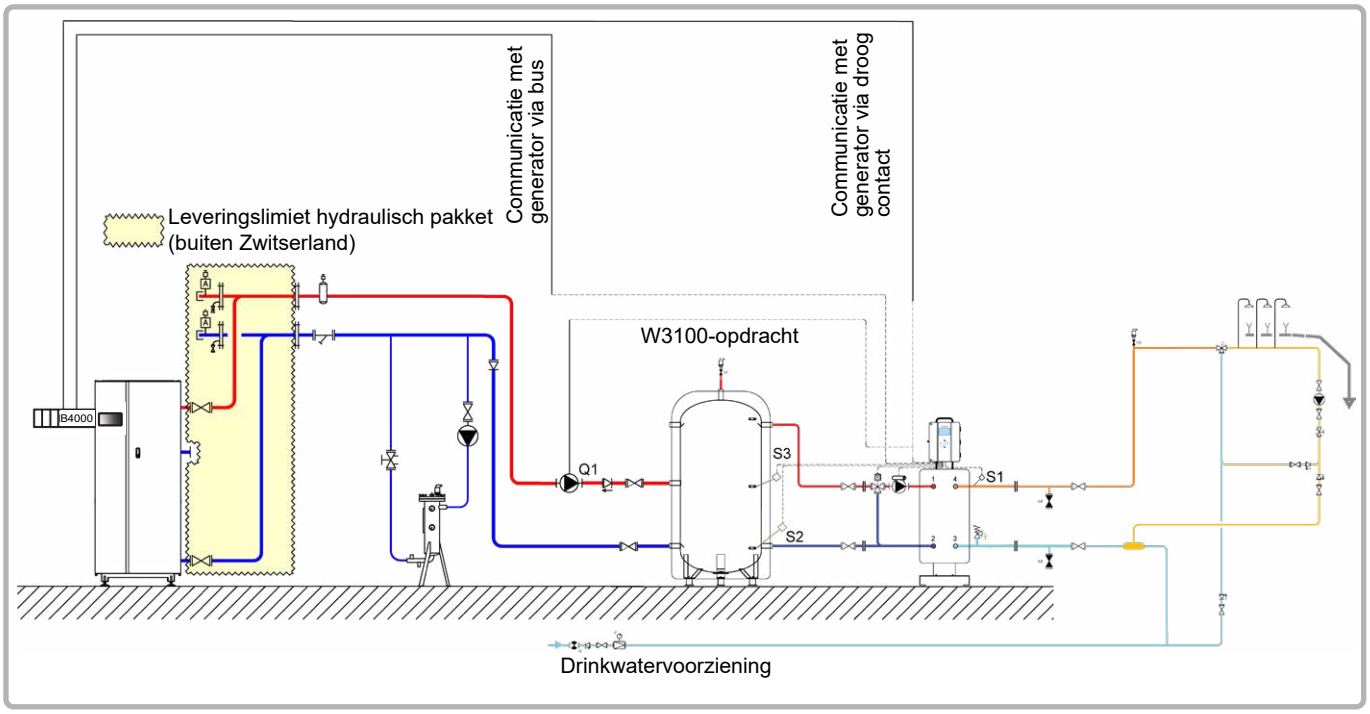

figuur 56 - Schéma VX103 Bis

Opmerking: in combinatie met de semi-geaccumuleerde ontwerpbasis maakt deze hydraulische opstelling aanvoerstops mogelijk. (V >10 min)

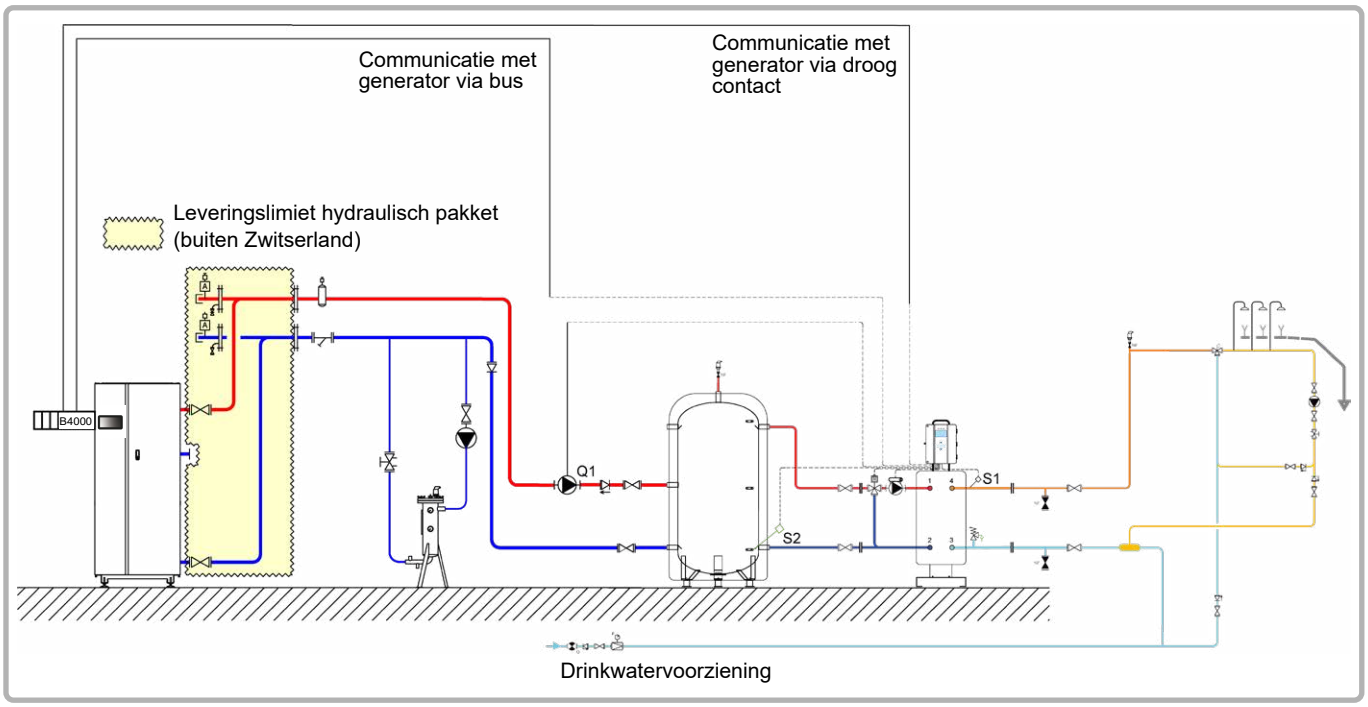

figuur 57 - Schéma VX100 Ter

Opmerking: in combinatie met de semi-momentane ontwerpbasis maakt deze hydraulische opstelling een optimalisatie van het verbruik maar geen sanitaire aanvoerstops mogelijk. (V < 10 min)

Schema : VX103 Bis / VX103 Ter	pagina 2 / 5

B. BENODIGDE REGELTOEBEHOREN

	Aantal	Referentie toestel	Bestelnummer
Kit Besparingen en Prestaties	1	2 sensoren + 1 connector	069484

C. BESCHRIJVING VAN DE WERKING

De ketel werkt op de aanvoertemperatuur die nodig is voor de productie van sanitair warm water.

Het debiet van de pomp, in m3/u, is gebaseerd op de werkelijke behoefte van de installatie en op zijn minst op P/30 met P-vermogen in th/u van de ketel.

Het productiesysteem voor sanitair warm water heeft zijn eigen regeling, maar communiceert met de ketel. Wanneer de functies “Economy and performance” en “Auto adapt” zijn geactiveerd, stuurt de RUBIS EVO de benodigde configuratie naar de YGNIS ketel nr. 1 via de De BSB-bus verzendt vervolgens het setpoint aangepast aan de SWW-behoeften (het setpoint kan in de loop van de tijd variëren, afhankelijk van de behoefte).

D. ELEKTRISCHE AANSLUITING KLANT

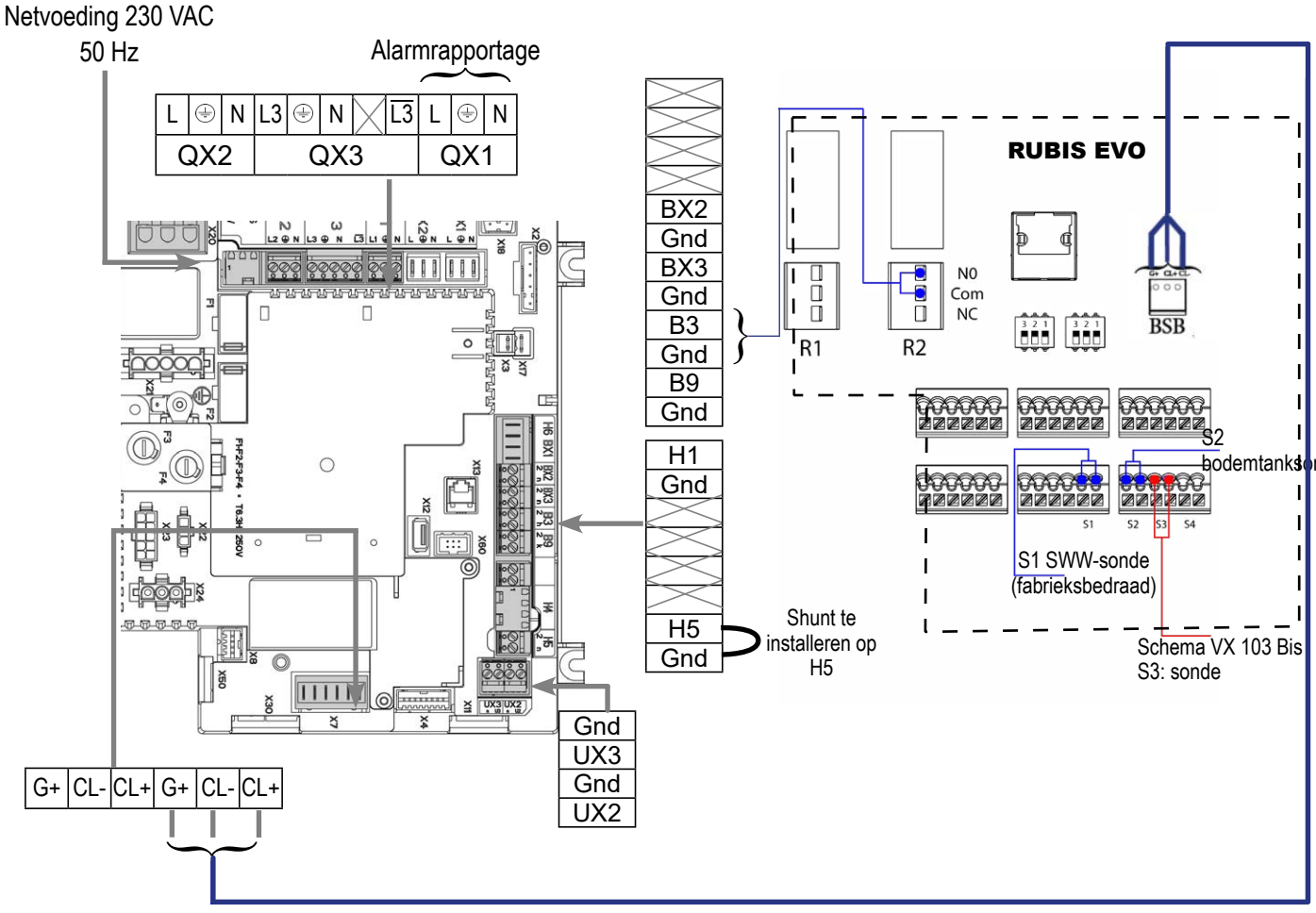

INFORMATIE: **Raadpleeg de RUBIS EVO-instructies voor het aansluiten en configureren van de laadpomp(en) van uw primaire tank.**

E. SPECIFIEKE PROCEDURE VOOR DE INBEDRIJFSTELLING

Op de ketel

☞ Monteer de accessoires en maak de elektrische aansluitingen

☞ Maak de volgende instellingen op “specialist” niveau: dan code 9360

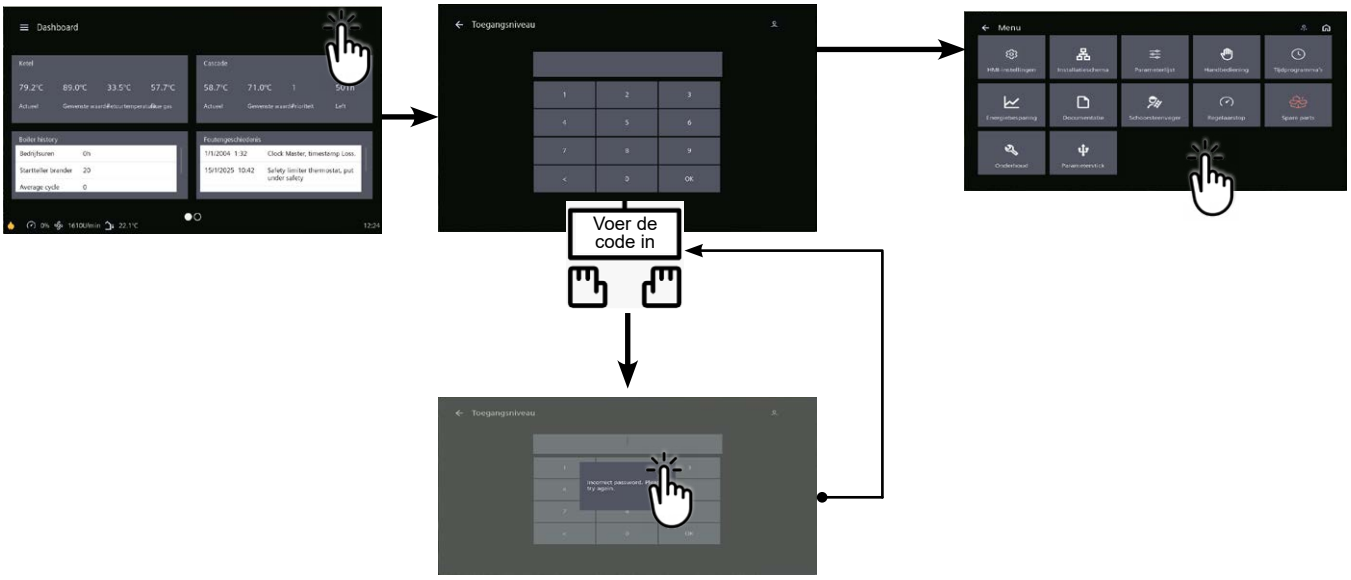

Lijnnr. ***Waarde***

- **In het menu Instellingen en vervolgens het menu Configuratie**

De alarmuitgang configureren | Relais uitgang QX1 (5890) | Alarmuitgang K10

INFORMATIE : **Programmeer de Rubis Evo, schakel de ketel uit en start hem opnieuw op.**

INFORMATIE: **<u>Opmerking:</u> ingang H5 is bestemd voor de SWW-productie. Parameters 5977 en 5978 zijn niet langer beschikbaar.**

De RUBIS EVO stuurt de benodigde configuratie naar de YGNIS N°1 ketel via de BSB-bus en stuurt vervolgens het instelpunt aangepast aan de warmwatervereisten (het instelpunt kan na verloop van tijd variëren afhankelijk van de vereisten)

Schema : VX103 Bis / VX103 Ter

Op het Rubis Evo-diagram VX103 Bis (laadstop)

Relais	Opdracht
R2	SWW prioriteit

Menu / Instellingen / Apparatuur / Hydraulisch schema	
Hydraulische opstelling	Hygiatherm
Menu / Instellingen / Apparatuur / Laadpomp	
Aantal circulatiepompen	Na installatie
Besturingsmodus	volgens model

Menu / Instellingen / Apparatuur / Temperatuursensor	
Sonde type S2	Sensor voor lage opslagtank / PT100
Sonde type S3	Sensor voor lage opslagtank / PT100

Menu / Instellingen / Zuinigheid en comfort / Zuinigheid en prestatie		
Definitie van opslag	Aantal opslagtanks	1
	Totaal opslagvolume	> V10 minuten
Tijdslot SWW en vakanties	Tijdslot periodes	Huisvesting of tertiair of gepersonaliseerd
Communicatie en sonde	Voorrangsrelais SWW	R2
	«Bodemballon» sonde	S2 sonde
	«Midden van de ballon» sonde	S3 sonde
Productie- en opslagtemperatuur	Vertrekinstructie SWW-wisselaar	60 °C
	Automatische bewaarinstructie	Ja
Automatisch aanpassen'	AutoAdapt'-functie geactiveerd	Ja (*)
Activeren van de functie	Activeer de EcoPerf-functie	Ja

(*): vereist een YGNIS-ketel en de BSB-link tussen de generator en de W3100. Als dit niet het geval is, laat u de parameter op «Nee» staan

Wanneer de functies «Economy and performance» en «Auto adapt» geactiveerd zijn, stuurt de RUBIS EVO de noodzakelijke configuratie naar YGNIS-ketel nr. 1 via de BSB-bus en stuurt vervolgens het setpoint aangepast aan de SWW-behoeften (het setpoint kan zoals nodig)

Lijst met ketelparameters gewijzigd door de RUBIS EVO:

Instellingenmenu:

- Tapwatervoeler (5730): Thermostaat
- Functie-ingang H5 (5977): Vraag circulatiepomp verbruiker 2
- Relaisuitgang QX4 (5894): Tapwaterpomp/klep Q3

Opmerking: om een programmeerfout tijdens de levensduur van de stookruimte te voorkomen, zal de RUBIS EVO af en toe deze configuratieparameters controleren.

Schema : VX103 Bis / VX103 Ter

Op het Rubis Evo VX103 Ter-schema (continu opladen)

Relais	Opdracht
R1	Vrije
R2	SWW prioriteit

Menu / Instellingen / Apparatuur / Hydraulisch schema	
Hydraulische opstelling	Hygiatherm
Menu / Instellingen / Apparatuur / Laadpomp	
Aantal circulatiepompen	Na installatie
Besturingsmodus	volgens model

Menu / Instellingen / Apparatuur / Temperatuursensor	
Sonde type S2	Sensor voor lage opslagtank / PT100
Sonde type S3	PT100

Optioneel: u kunt alarmdrempels definiëren die gekoppeld zijn aan de uitlezing van de sondes S2 («bodemtank»-sonde die u zojuist hebt gedeclareerd):
Menu / Instellingen / Systeembewaking

Menu / Instellingen / Zuinigheid en comfort / Zuinigheid en prestatie		
Definitie van opslag	Aantal opslagtanks	1
	Totaal opslagvolume	< V10 minuten
Communicatie en sonde	Voorrangsrelais SWW	R2
	«Bodemballon» sonde	S2 sonde
Productie- en opslagtemperatuur	Vertrekinstructie SWW-wisselaar	60 °C
	Automatische bewaarinstructie	Ja
Automatisch aanpassen'	AutoAdapt'-functie geactiveerd	Ja (*)
Activeren van de functie	Activeer de EcoPerf-functie	Ja

(*): vereist een YGNIS-ketel en de BSB-link tussen de generator en de W3100. Als dit niet het geval is, laat u de parameter op «Nee» staan

Wanneer de functies «Economy and performance» en «Auto adapt» geactiveerd zijn, stuurt de RUBIS EVO de noodzakelijke configuratie naar YGNIS-ketel nr. 1 via de BSB-bus en stuurt vervolgens het setpoint aangepast aan de SWW-behoeften (het setpoint kan zoals nodig)

Lijst met ketelparameters gewijzigd door de RUBIS EVO:

Instellingenmenu:

- Tapwatervoeler (5730): Thermostaat
- Functie-ingang H5 (5977): Vraag circulatiepomp verbruiker 2
- Relaisuitgang QX4 (5894): Tapwaterpomp/klep Q3

Opmerking: om een programmeerfout tijdens de levensduur van de stookruimte te voorkomen, zal de RUBIS EVO af en toe deze configuratieparameters controleren.

ENKEL KETEL
3 gereguleerde netten met of zonder productie van sanitair warmwater

Schema's
VX102
VX112
pagina 1/6

A. HYDRAULISCHE HOOFDSCHEMA'S EN VARIANTE

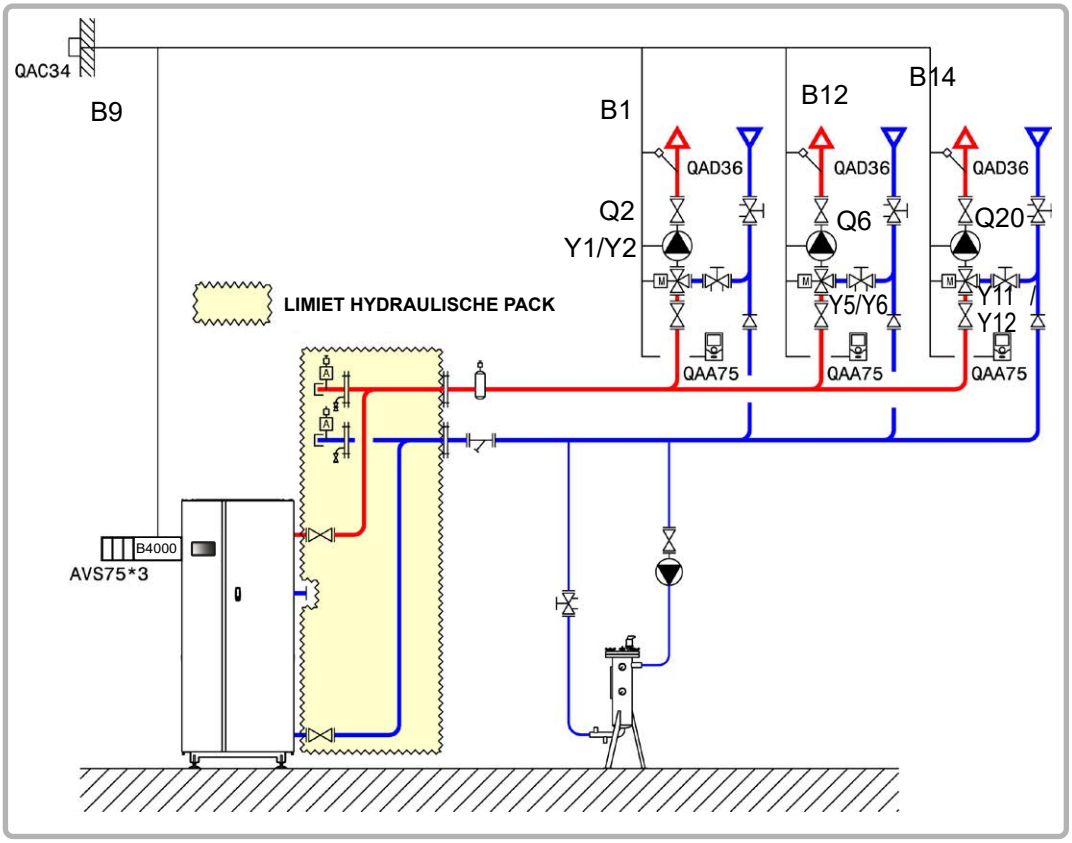

figuur 58 - Schema VX102

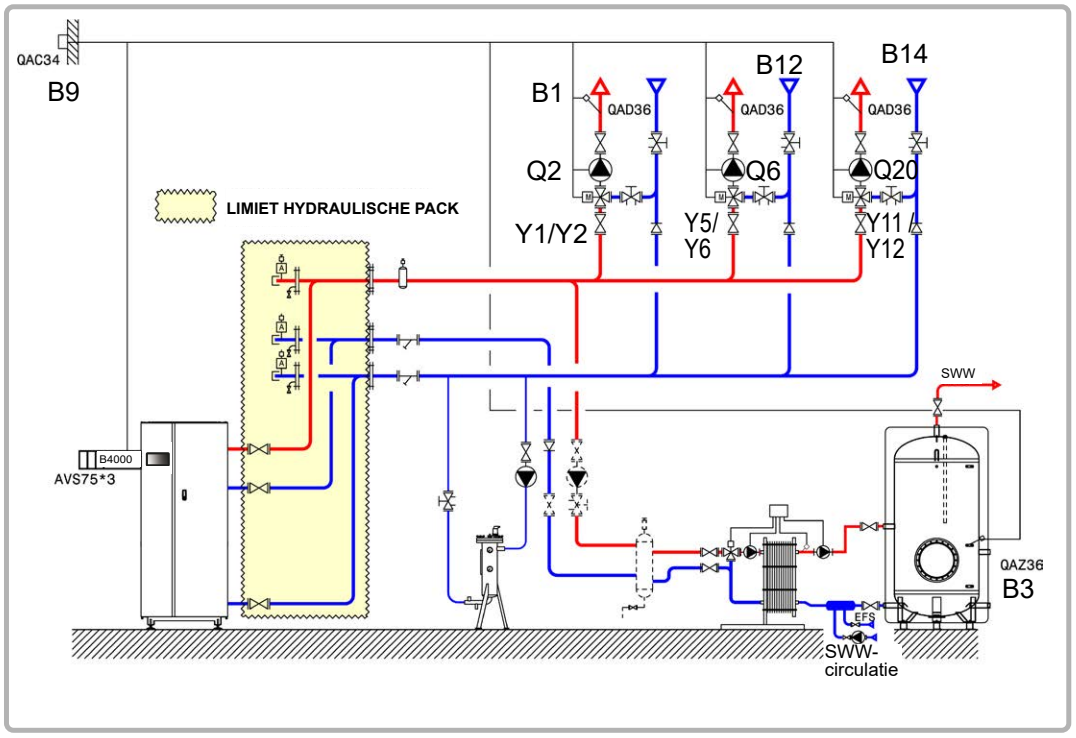

figuur 59 - Schema VX112 (variante)

Schema's: VX102 / VX112	pagina 2/6

B. NODIGE REGELTOEBEHOREN

	Aantal	Referentie apparaat	Bestelnummer
Kit uitbreidingsmodule (geleverd met netsensor QAD 36)	3	AVS 75	059751
Kit buitensensor	1	QAC 34	059260
Kit omgevingssensor **(schema VX102)**	3	QAA 75	040954
Kit sanitair warmwater **(schema VX112)**	1	QAZ 36	059261

C. ELEKTRISCHE AANSLUITING KLANT

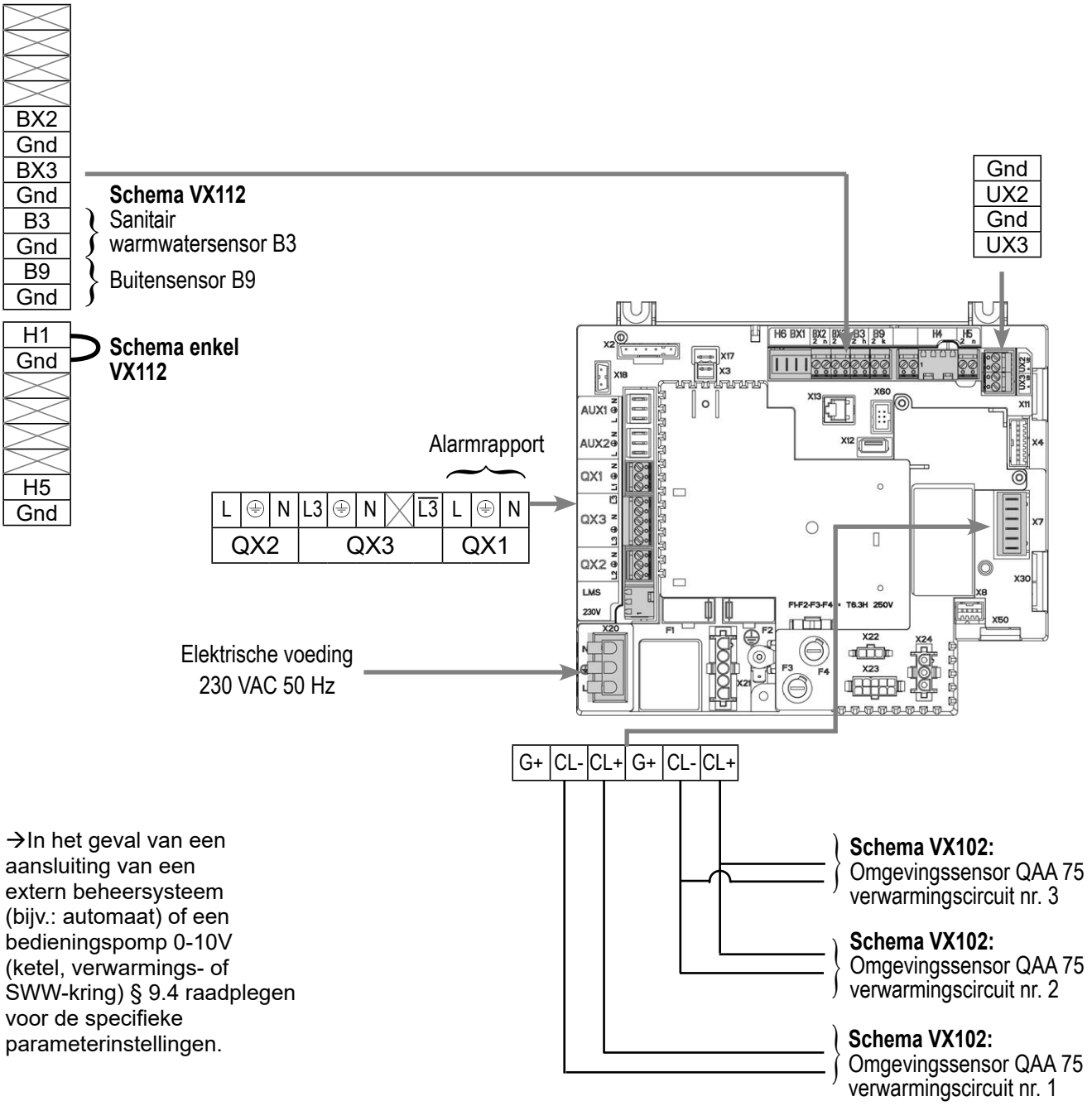

→In het geval van een aansluiting van een extern beheersysteem (bijv.: automaat) of een bedieningspomp 0-10V (ketel, verwarmings- of SWW-kring) § 9.4 raadplegen voor de specifieke parameterinstellingen.

Schema's: VX102 / VX112

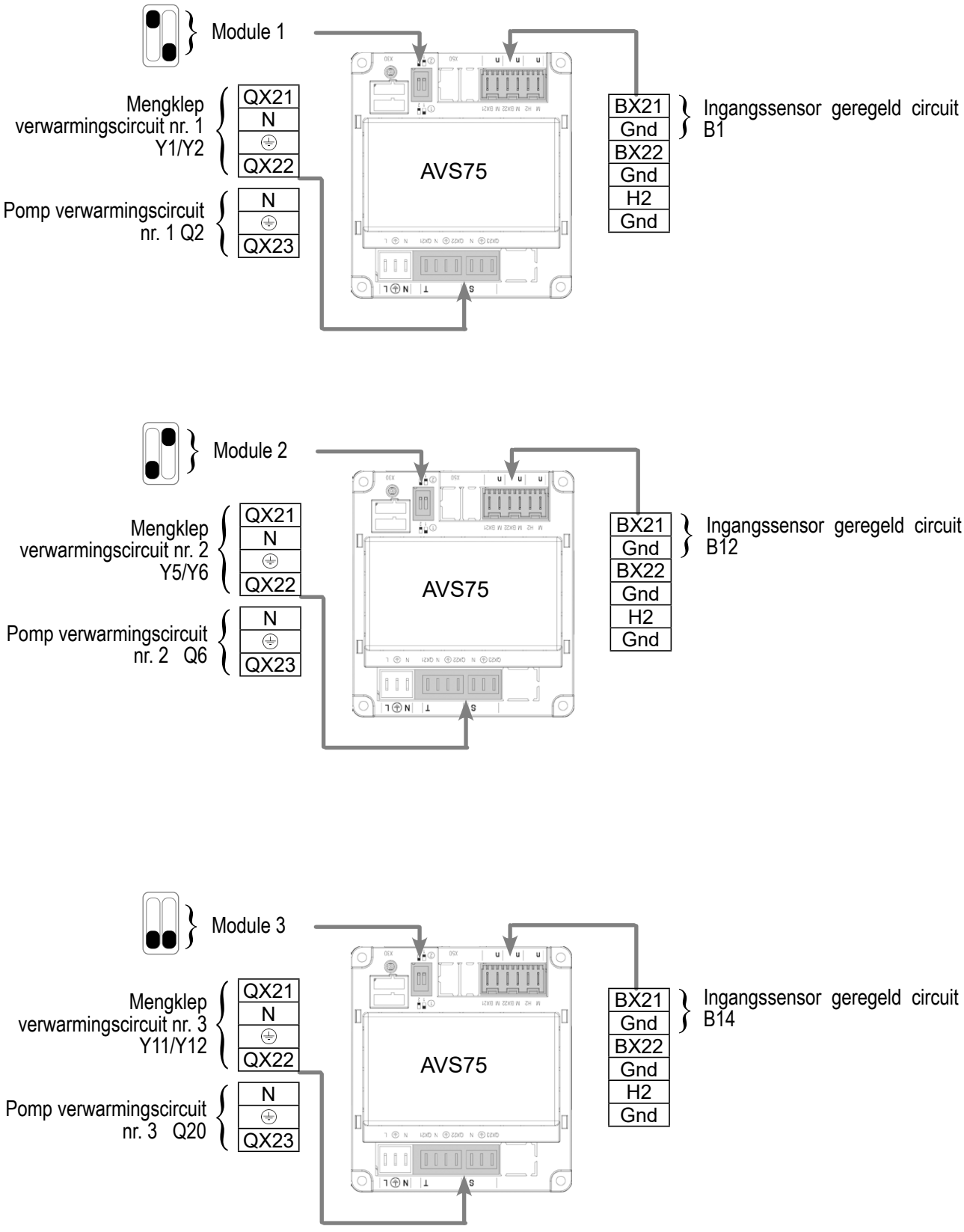

D. SPECIFIEKE PROCEDURE VOOR DE INBEDRIJFSTELLING

☞ Monteer de accessoires en maak de elektrische aansluitingen.

OPGELET: **De switches op de uitbreidingsmodules AVS75 goed parametriseren.**

☞ Start de ketel alleen op.

☞ Maak de volgende instellingen op “specialist” niveau: dan code 9360

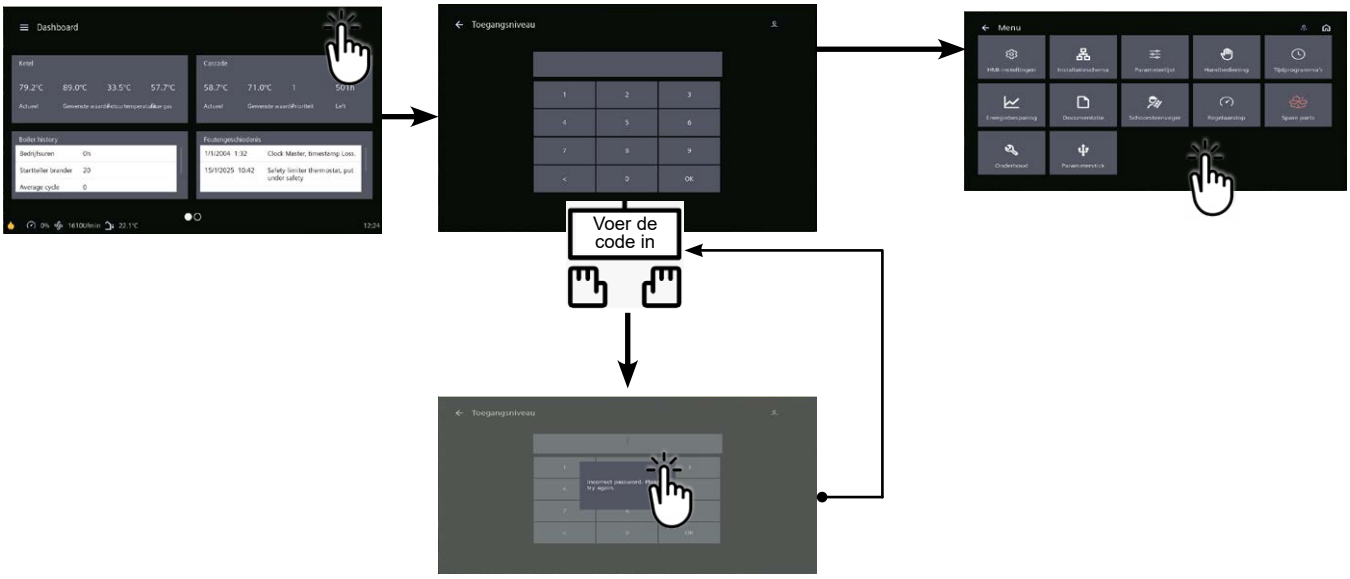

	Lijnnr.	*Waarde*
• **In het menu Instellingen en vervolgens het menu Configuratie**		
Opstarten verwarmingscircuit 1	Verwarmingscircuit 1 (5710)	Start
Opstarten verwarmingscircuit 2	Verwarmingscircuit 2 (5715)	Start
Opstarten verwarmingscircuit 3	Verwarmingscircuit 3 (5721)	Start
De alarmuitgang configureren	Relaisuitgang QX1 (5890)	Alarmuitgang K10
Schema enkel VX112:		
Een lage hiel definiëren	H1 invoerfunctie (5950)	Aanvraag circuit consomm. 1
Parameter instellen	Contacttype(5951)	Rustcontact
Om de DHW effectief te laten zijn, moet er een actuator gedefinieerd zijn, zelfs als deze niet is aangesloten	Relaisuitgang QX2 (5891)	Pomp/klep WSW Q3

	Lijnnr.	*Waarde*
Configureren uitbreidingsmodules	Functie uitbreidingsmodule 1 (6020)	Verwarmingscircuit 1
	Functie uitbreidingsmodule 2 (6021)	Verwarmingscircuit 2
	Functie uitbreidingsmodule 3 (6022)	Verwarmingscircuit 3

Schema enkel VX112:

- **In het menu Parameterlijst, vervolgens het menu Consumer Circuit 1**

Pas het debietsetpoint aan waarmee rekening moet worden gehouden in geval van een vraag van het verbruikerscircuit	Conso verzoek start setpoint (1859)	60ºC (afhankelijk van de instelling van Rubis)

- **In het menu Parameterlijst, vervolgens het menu Warm water**

Afstellen ingestelde waarde comfort	Ingestelde waarde comfort (1610)	55 °C
De snelheid voor het vrijgeven van de warmwaterboiler instellen	Vrijgave sanitair warmwater (1620)	24u/24u

INFORMATIE: **Boiler uitschakelen en opnieuw opstarten**

Om het verwarmingscircuit in deze modus om te schakelen, gaat u naar de tegel voor het gewenste verwarmingscircuit en klikt u op dit pictogram ☼

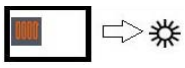

- Om de DHW-productie te activeren, ga naar de DHW-tegel en klik op dit pictogram ☼

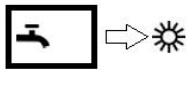

E. ELEKTRISCHE EN HYDRAULISCHE VALIDATIE

☞ **Zie hoofdstuk 10**

F. OPTIMALISATIE VAN INSTELLINGEN

☞**Zie pagina 140**

Onderhoud optimaliseren:

☞**Zie hoofdstuk 11**

G. G. PARAMETERS RUIMTESENSOR INSTELLEN

QAA55-sensor (BSB-bus)

Selecteer de specialistische modus door de knop enkele seconden ingedrukt te houden :

Draad en adresseer de afstandsbedieningen 1 voor 1.

Het bedraden van de 3 voordat hun parameters zijn ingesteld, resulteert in een fout bij het adresseren van accessoires.

Sluit de sensor aan op het verwarmingscircuit 3:

• **Verwarmingscircuit 3 (als eerste ingesteld)**	***Waarde***
• **De binnenunit wordt geadresseerd als RU3**	ru=3

Sluit de sensor aan op het verwarmingscircuit 2:

• **De binnenunit wordt geadresseerd als RU2**	ru=2

Sluit de sensor aan op het verwarmingscircuit 1:

• **De binnenunit wordt geadresseerd als RU1 (standaardwaarde)**	ru=1

ENKEL VERWARMINGSKETEL *1 net gestuurd door driewegklep, en sanitair warmwaterbereiding*	Schema ***VX110*** pagina 1/4

A. HYDRAULISCH SCHEMA

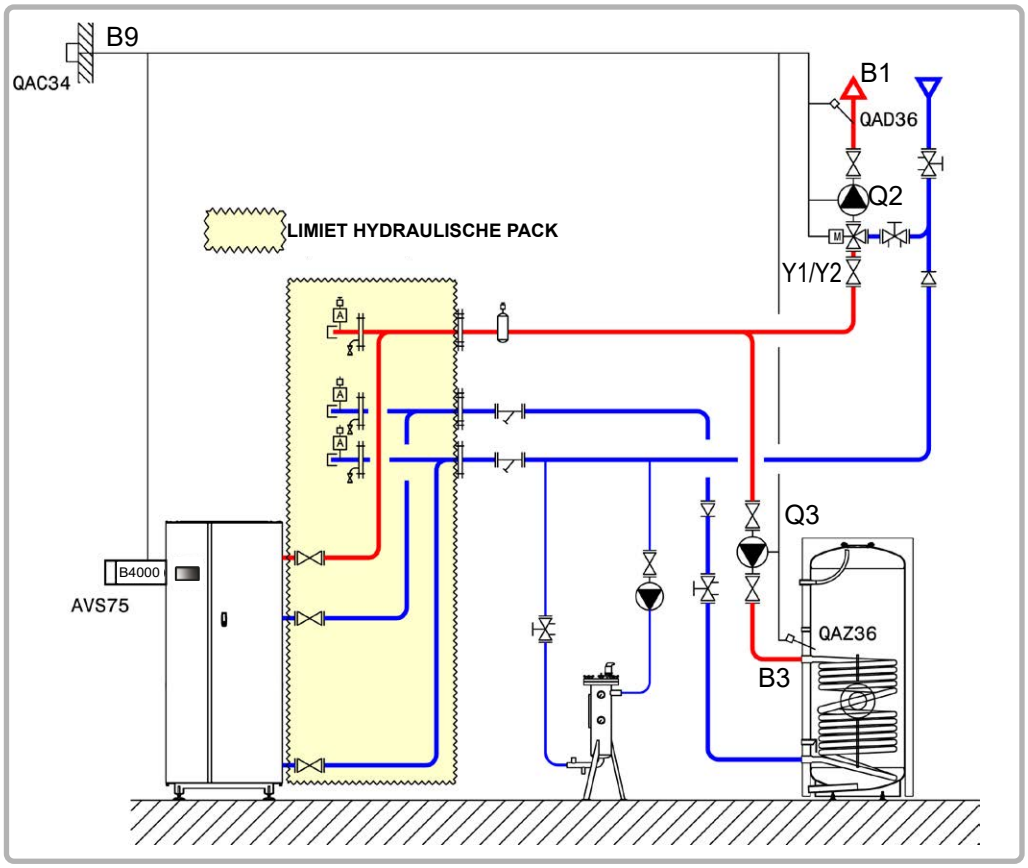

figuur 60 - Schema VX110

B. NODIGE REGELTOEBEHOREN

	Aantal	**Referentie apparaat**	**Bestelnummer**
Kit uitbreidingsmodule (geleverd met netsensor QAD 36)	1	AVS 75	059751
Kit sensor sanitair warmwater	1	QAZ 36	059261
Kit buitensensor	1	QAC 34	059260

Schema: VX110	pagina 2/4

C. ELEKTRISCHE AANSLUITING KLANT

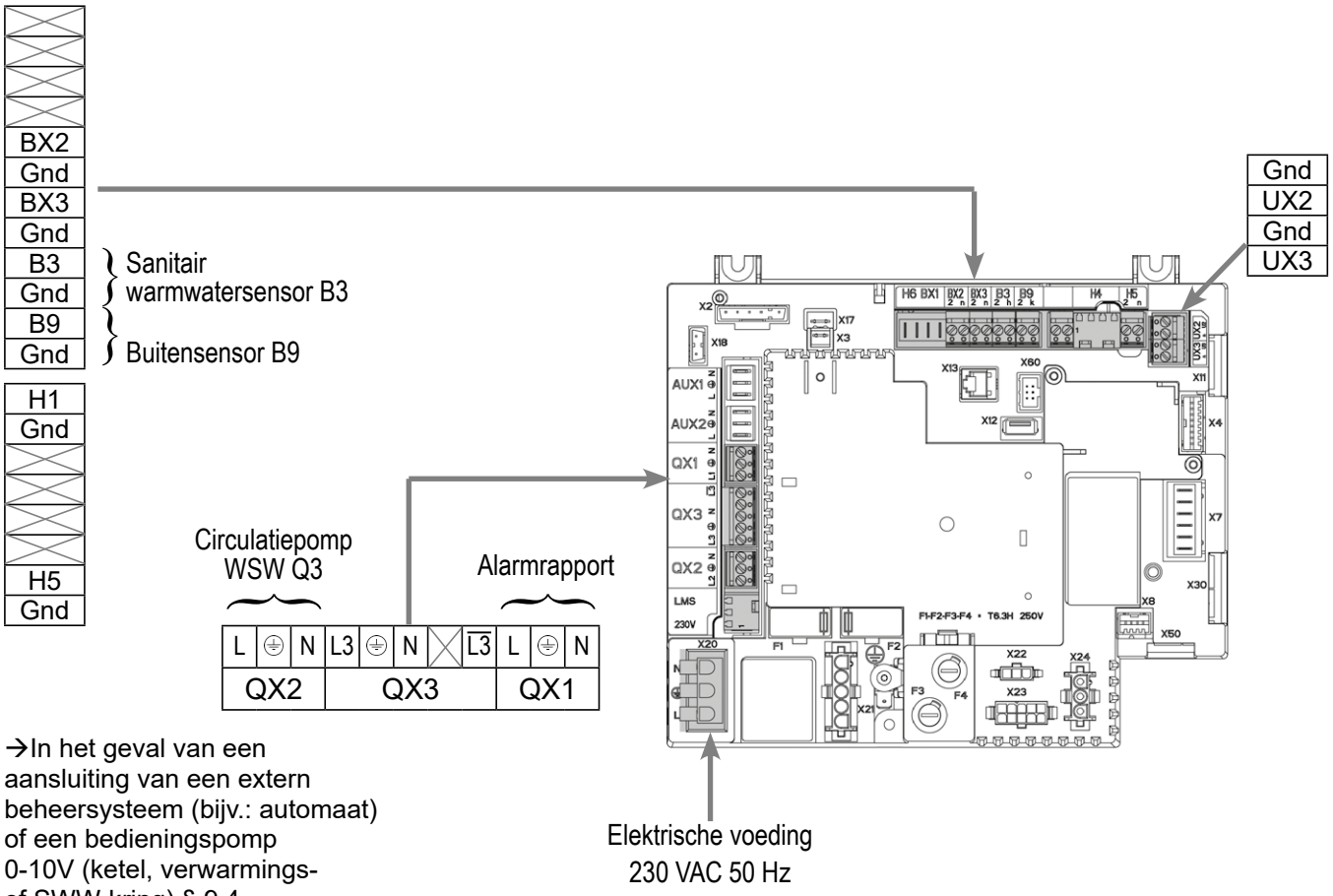

→In het geval van een aansluiting van een extern beheersysteem (bijv.: automaat) of een bedieningspomp 0-10V (ketel, verwarmings- of SWW-kring) § 9.4 raadplegen voor de specifieke parameterinstellingen.

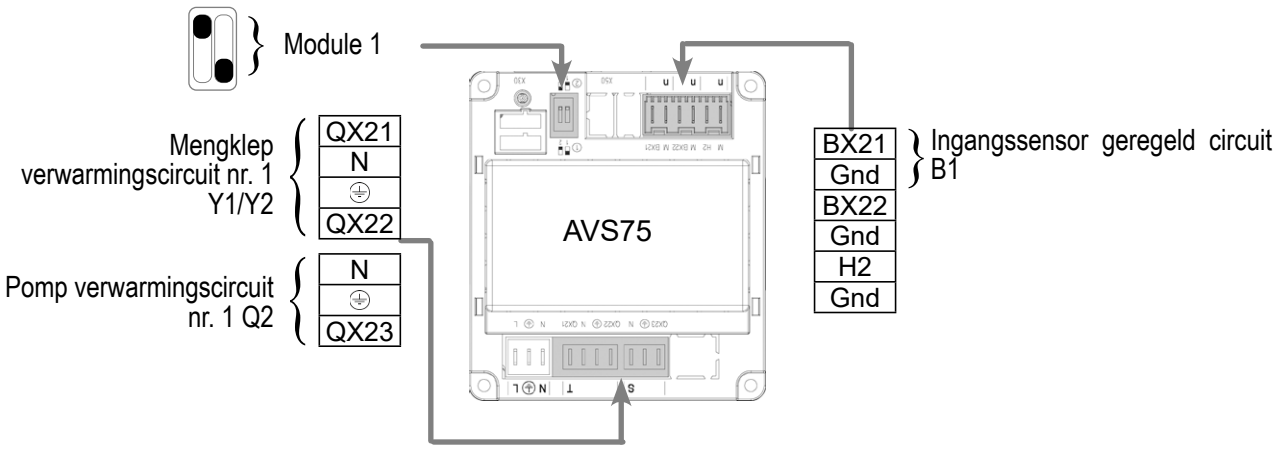

D. SPECIFIEKE PROCEDURE VOOR DE INBEDRIJFSTELLING

☞ Monteer de accessoires en maak de elektrische aansluitingen.

OPGELET: **De switches op de uitbreidingsmodules AVS75 goed parametriseren.**

☞ Start de ketel alleen op.

☞ Maak de volgende instellingen op “specialist” niveau: dan code 9360

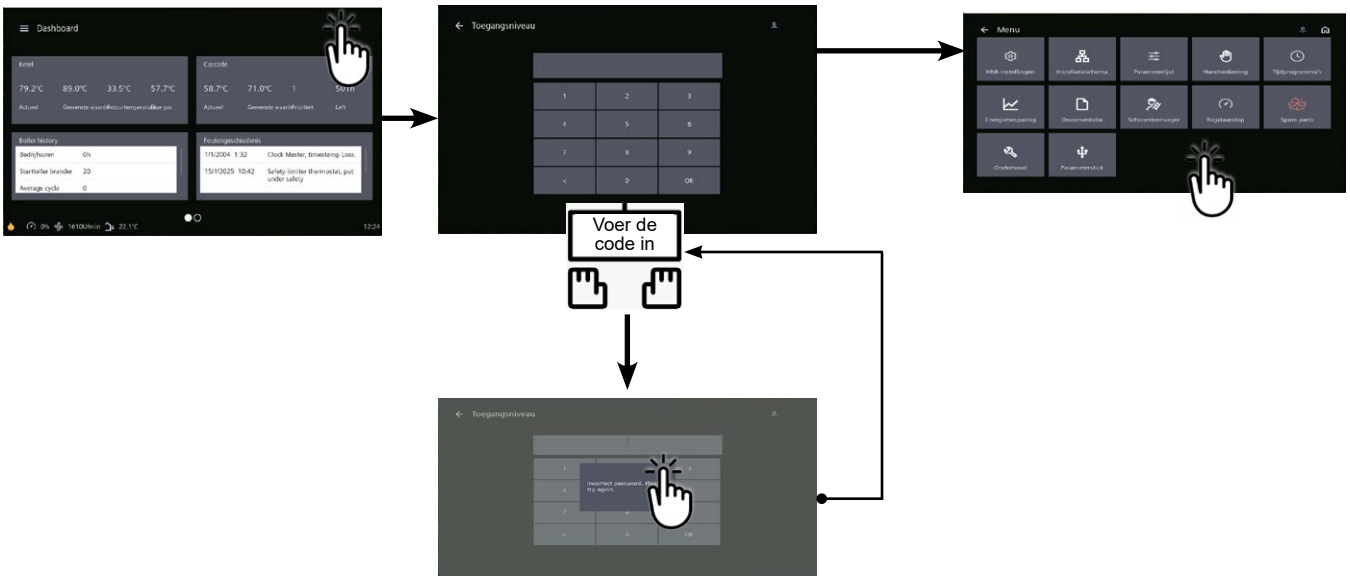

		Lijnnr.	***Waarde***
• **Menu Configuratie In menu Parameterlijst**			
Opstarten verwarmingscircuit 1		Verwarmingscircuit 1 (5710)	Start
De alarmuitgang configureren		Relais uitgang QX1 (5890)	Alarmuitgang K10
De SWW-pomp configureren		Relais uitgang QX2 (5891)	Q3 SWW-pomp/klep
Configureren uitbreidingsmodule 1		Functie uitbreidingsmodule 1 (6020)	Verwarmingscircuit 1
• **In het menu Parameterlijst, vervolgens het menu Warm water**			
Het Comfort-instelpunt instellen		Ingestelde waarde comfort (1610)	---

INFORMATIE : **Boiler uitschakelen en opnieuw opstarten.**

Schema: VX110	pagina 4/4

Om het verwarmingscircuit in deze modus om te schakelen, gaat u naar de tegel voor het gewenste verwarmingscircuit en klikt u op dit pictogram ☼

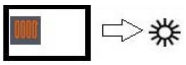

- Om de DHW-productie te activeren, ga naar de DHW-tegel en klik op dit pictogram ☼

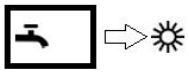

E. ELEKTRISCHE EN HYDRAULISCHE VALIDATIE

☞ **Zie hoofdstuk 10**

F. OPTIMALISATIE VAN INSTELLINGEN

☞**Zie pagina 140**

Onderhoud optimaliseren:

☞**Zie hoofdstuk 11**

ENKEL VERWARMINGSKETEL *Secundaire netten voor regeling van bestaande communicatie via LPB of 0...10V*	Schema ***VX111*** pagina 1/5

A. HYDRAULISCH SCHEMA

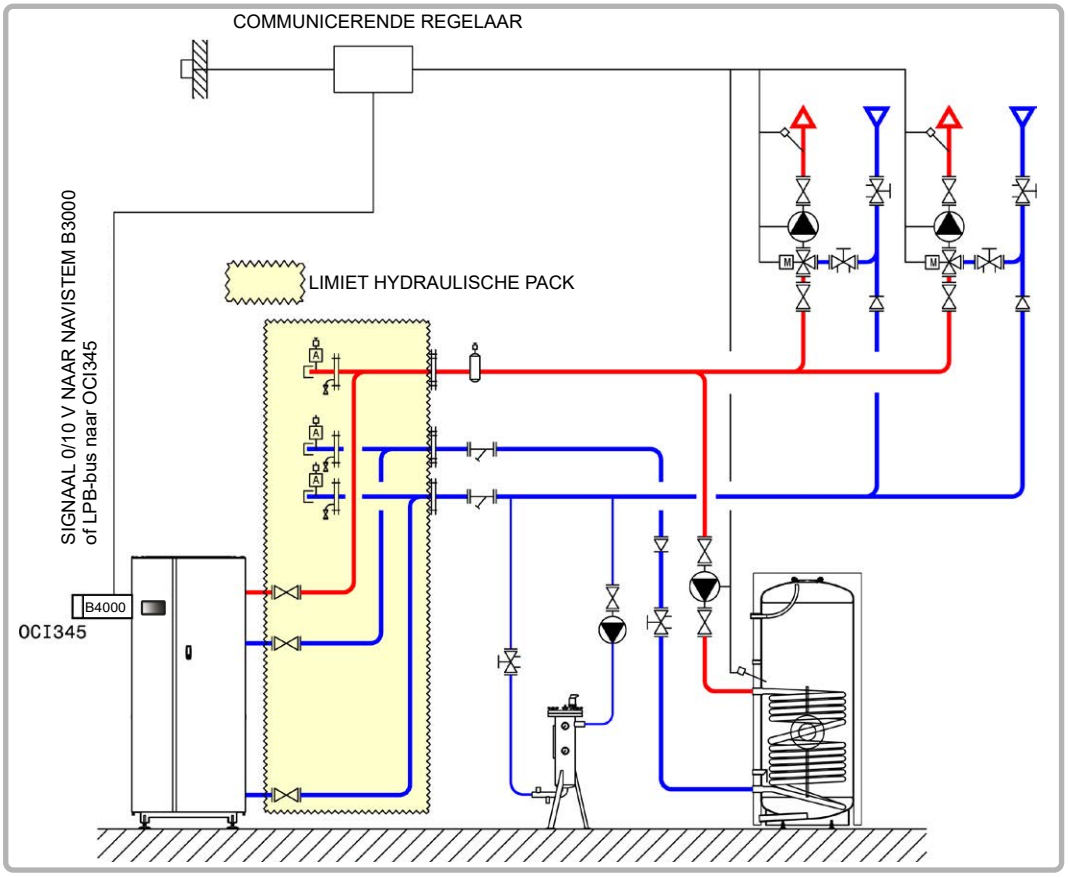

figuur 61 - Schema VX111

B. NODIGE REGELTOEBEHOREN

	Aantal	**Referentie apparaat**	**Bestelnummer**
Communicatiekit voor bus LPB	1	OCI 345	059752
Communicatieset voor Modbus (indien dialoog via Modbus)	1	OCI 351	082733

Schema: VX111	pagina 2/5

C. ELEKTRISCHE AANSLUITING KLANT

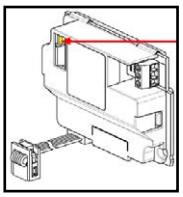

A+
B-
Ref

Modbus-variant: client-PLC

→In het geval van een aansluiting van een extern beheersysteem (bijv.: automaat) of een bedieningspomp 0-10V (ketel, verwarmings- of SWW-kring) § 9.4 raadplegen voor de specifieke parameterinstellingen.

BX2
Gnd
BX3
Gnd
B3
Gnd
B9
Gnd

H1
Gnd

Analoge ingang 0...10V variant: 0-10V regeling voor Modbus-besturing, shunt H1 a.u.b.

H5
Gnd

Optie: veiligheids AAN/UIT-contact

Alarmrapport

L	⏚	N	L3	⏚	N	╳	L3	L	⏚	N
QX2			QX3					QX1		

Elektrische voeding 230 VAC 50 Hz

Gnd
UX2
Gnd
UX3

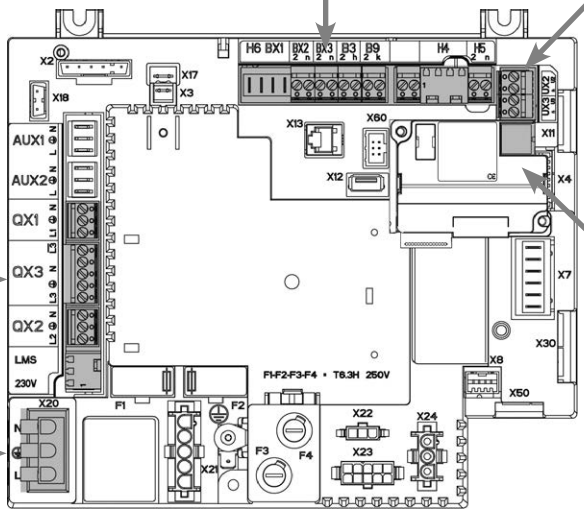

Variante Bus LPB

MB	DB

Variante pilotage LPB depuis automate MB-DB

D. SPECIFIEKE PROCEDURE VOOR DE INBEDRIJFSTELLING

☞ Monteer de accessoires en maak de elektrische aansluitingen.

☞ Start de ketel alleen op.

☞ Maak de volgende instellingen op “specialist” niveau: dan code 9360

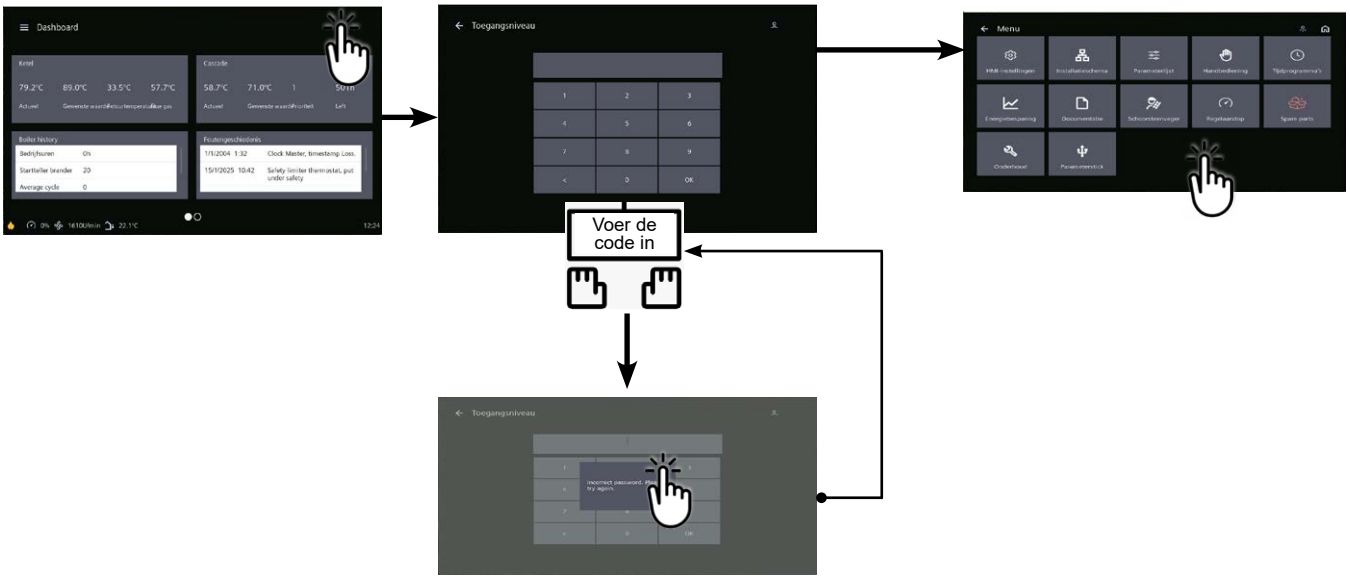

		Lijnnr.	***Waarde***

Voor een verzoek via 0...10V ingang

- **In het menu Instellingen en vervolgens het menu Configuratie**

De ketelpomp configureren	Relais uitgang QX3 (5890)	Ketelpomp Q1
Optie: contact voor autorisatie op afstand	H5 ingangsfunctie (5977)	generator geblokkeerd wachtend
Optie: parameter instellen	Werkingsrichting van ingangscontact H5 (5978)	Normaal gesloten contact

- **In het menu Parameterlijst, vervolgens het menu Warm water**

Het Comfort-instelpunt instellen	Ingestelde waarde comfort (1610)	---

als het H5-contact open is, is de ketel geblokkeerd; als het gesloten is, is de ketel vrijgegeven.

E. ELEKTRISCHE EN HYDRAULISCHE VALIDATIE

Voor een verzoek via 0...10V ingang

- **In het menu Parameterlijst en vervolgens het menu Invoer-/uitvoertest**

Spanning H1	H1 spanningssignaal (7840)	Moet worden gevalideerd met de spanning die wordt verzonden door de PLC van de ketelruimte.

Voor een verzoek via LPB

Als de ketelregelaar is ingesteld als hoofdklok, moet de ketelregelaar de datum en tijd ophalen.

Schema : VX111	pagina 4 / 5

Houd er rekening mee dat *de ketel een warmtevraag zal beschouwen voor een spanning H1 > 0,2 V en een resulterend setpoint > 6°C*.*
De ketel beschouwt niet langer een warmtevraag voor een spanning H1 < 0,2V of een resulterend setpoint < 4°C.*
In dit tweede geval sluit de isolatieklep van de ketel. Als de installatie geen hydraulische ontkoppelingscilinder heeft, moeten alle netwerkpompen worden gestopt omdat ze anders kunnen caviteren.
Externe ketelblok configureren (optie) : H5 ingangsfunctie (5970): generator geblokkeerd stand-by | werkingsrichting van contact H5 (5971): normaal open contact
**: volgens de schaal aangegeven in parameter "5956".*

		Lijnnr.	***Waarde***
Voor een aanvraag via Modbus			
• ***Configuratiemenu***			
Ingang H1 configureren:			
	H1 ingangsfunctie	(5950)	Vraag verbruikerscircuit 1
	Richting van contactactie	(5951)	Werk
De alarmuitgang configureren	Relaisuitgang QX1	(5890)	Alarmuitgang K10
• ***Modbus*** **Menu**			
Stel de Modbus-elementen in op de ketel			
	Slave-adres	(6651)	Zoals ingesteld op uw PLC
	Baudrate	(6652)	Zoals ingesteld op uw PLC
	Pariteit	(6653)	Zoals ingesteld op uw PLC
	Stopbit	(6654)	Zoals ingesteld op uw PLC

Modbus-register voor het verzenden van het instelpunt voor de keteltemperatuur

Modbus-adres		Lijnnr.	Aant. registers	Gegevens	Toegang		Mogelijke waarden	Type gegevens	Coëfficiënt
Decimaal	Hexa	B3100			Lez.	Schr.			
13313	3401	1859	1	Ingestelde voorlooptemperatuur verbruikscircuit 1 droog contact	✓	✓	8... 120,°C	U16	1/64

Voor een aanvraag via LPB-bus met een Sofrel PCL

• **In het menu Instellingen en vervolgens het menu Configuratie**			
H1-ingang configureren	Functie H1	(5950)	Circ. verzoek consum1 Normaal
Activeer lage hiel	Richting van actie	(6601)	open contact

Gebruik indien nodig ingang H1 om start/stop te regelen via een droog contact

Schema : VX111	pagina 5 / 5

- **In het menu Settings List (Instellingenlijst) en vervolgens in het menu LPB Network (LPB-netwerk)**

Busconfiguratie	Adres apparaat (6600)	1
	Adres segment (6601)	0
	Functie voeding bus (6604)	Automatisch
	Klokfunctie (6640)	Meester

- **Sofrel S500/S550 externe controller**

De ecterne regelaar stuurt het temperatuursetpoint naar LPB adres 1622 (lijn 1859)	Type knooppunt 10 Subadres1 Type: VALI Coef : 0,015625 Eenheid : °C/10

Voor een verzoek via LPB-bus met RVL480

- **In het** menu Settings List (Instellingenlijst) en vervolgens in het menu LPB Network (LPB-netwerk)

Busconfiguratie	Adres apparaat (6600)	1
	Adres segment (6601)	0
	Klokfunctie (6640)	Meester

- Secundaire manager RVL 480 en RVL 479

Boilerhoogte aanpassen	Adres apparaat (6600)	1
	Adres segment (6601)	0
	Functie voeding bus (6604)	Automatisch
	Klokfunctie (6640)	Meester

INFORMATIE: Schakel alle regelaars (ketel en RVL) uit als je klaar bent met configureren; het kan tot 15 minuten duren voordat de adresseringsfouten verdwijnen als je ze weer inschakelt.

F. OPTIMALISATIE VAN INSTELLINGEN

Onderhoud optimaliseren:

☞**Zie hoofdstuck 11**

ENKEL VERWARMINGSKETEL *1 net bestuurd door driewegklep, 1 directe circuit met lage hiel 60ºC*	Schema ***VX113*** pagina 1/4

A. HYDRAULISCH SCHEMA

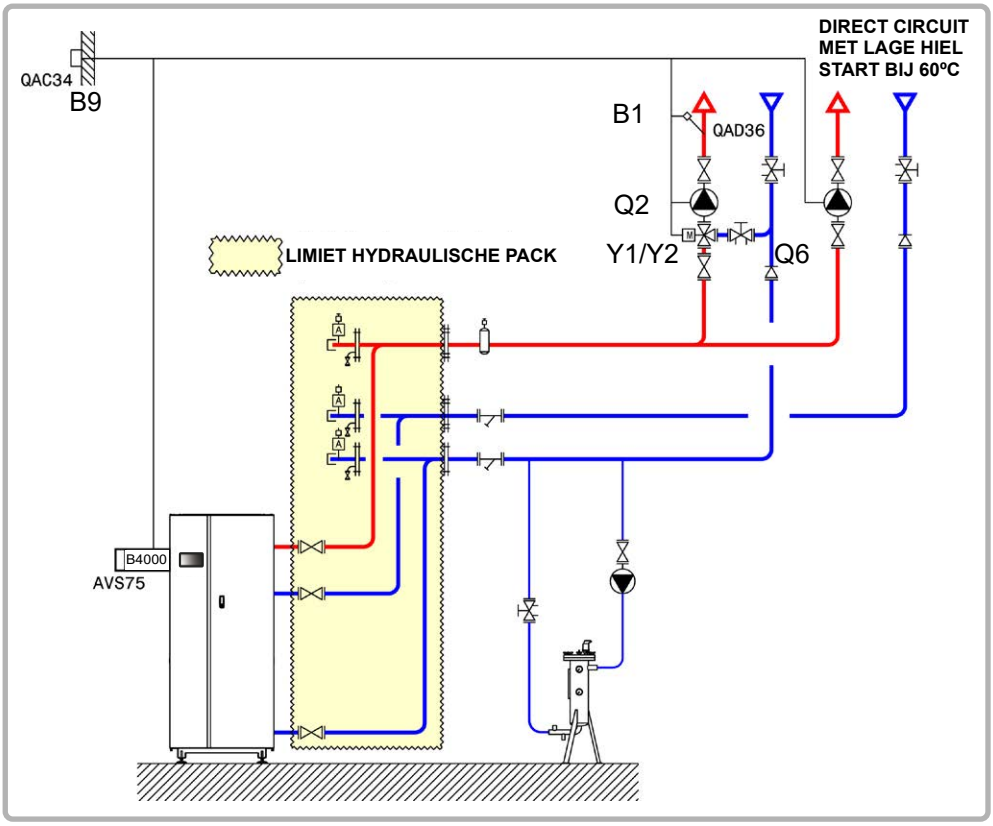

figuur 62 - Schema VX113

B. NODIGE REGELTOEBEHOREN

	Aantal	**Referentie apparaat**	**Bestelnummer**
Kit uitbreidingsmodule (geleverd met netsensor QAD 36)	1	AVS 75	059751
Kit buitensensor	1	QAC 34	059260

Schema: VX113	pagina 2/4

C. ELEKTRISCHE AANSLUITING KLANT

→In het geval van een aansluiting van een extern beheersysteem (bijv.: automaat) of een bedieningspomp 0-10V (ketel, verwarmings- of SWW-kring) § 9.4 raadplegen voor de specifieke parameterinstellingen.

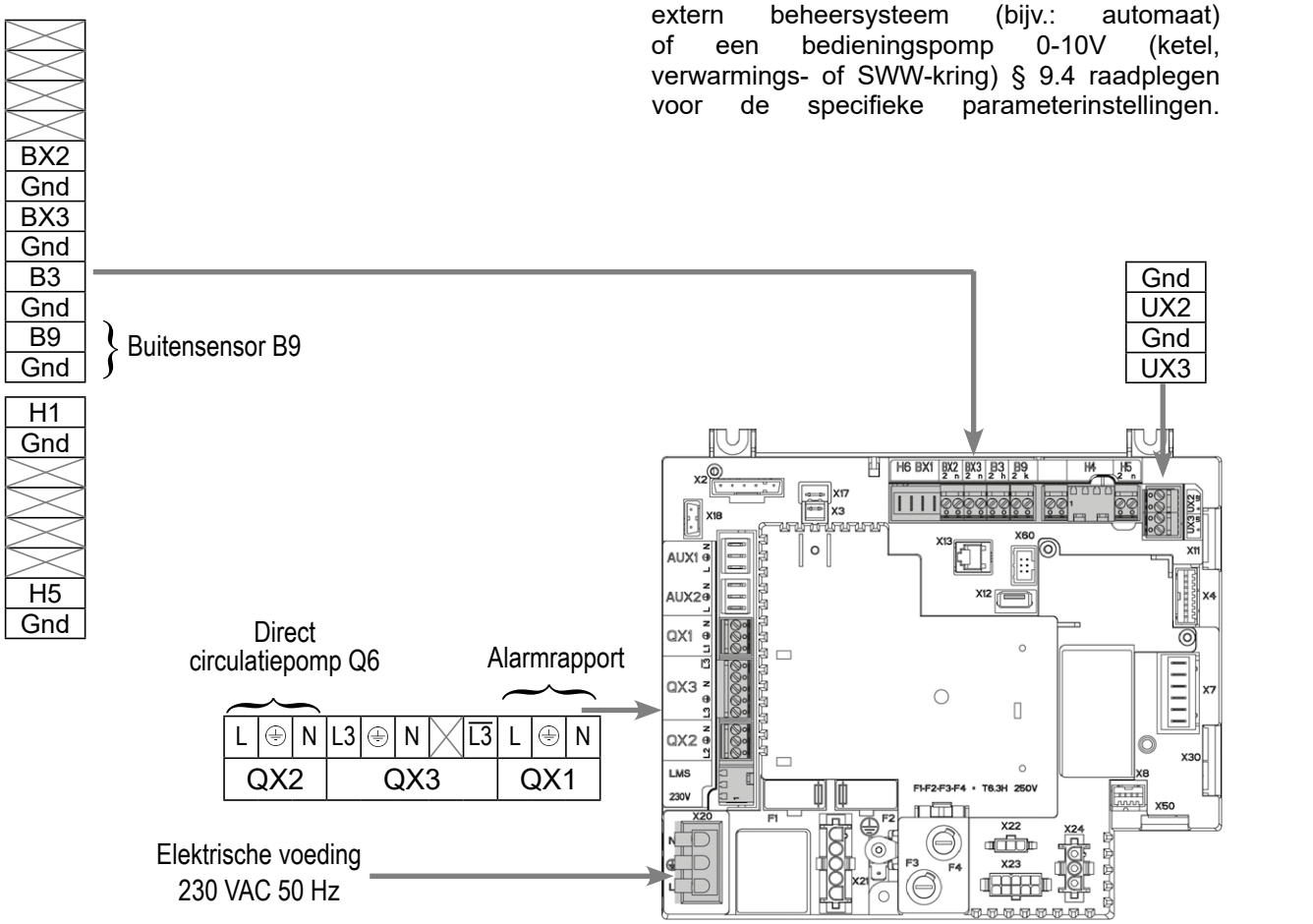

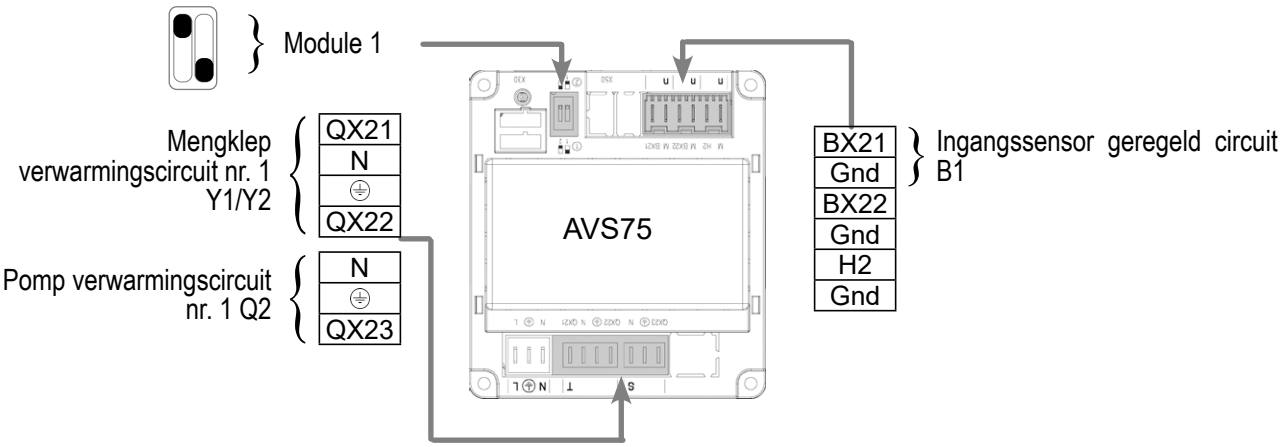

D. SPECIFIEKE PROCEDURE VOOR DE INBEDRIJFSTELLING

☞ Monteer de accessoires en maak de elektrische aansluitingen.

OPGELET: **De switches op de uitbreidingsmodules AVS75 goed parametriseren.**

☞ Start de ketel alleen op.

☞ Maak de volgende instellingen op “specialist” niveau: dan code 9360

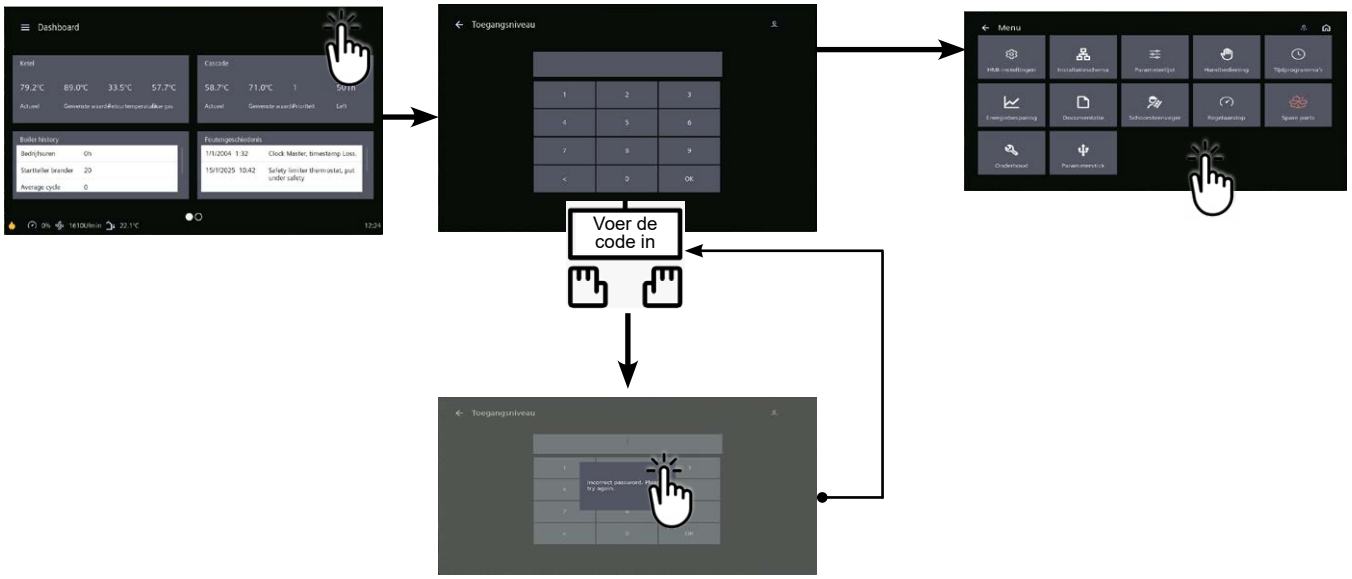

		Lijnnr.	*Waarde*
• **In het menu Instellingen en vervolgens het menu Configuratie**			
Opstarten verwarmingscircuit 1		Verwarmingscircuit 1 (5710)	Start
Opstarten verwarmingscircuit 2		Verwarmingscircuit 2 (5715)	Start
De alarmuitgang configureren		Relais uitgang QX1 (5890)	Alarmuitgang K10
De SWW-pomp configureren		Relais uitgang QX2 (5891)	Pomp CC2 Q6
Configureren uitbreidingsmodule 1		Functie uitbreidingsmodule 1 (6020)	Verwarmingscircuit 1
• **In het menu Parameterlijst, vervolgens Verwarmingscircuit 2**			
Het Comfort-instelpunt instellen		Ingestelde waarde comfort (1610)	---
Stel het Comfort-setpoint in		Comfort insteltemperatuur (1010)	
Stel de helling van de curve in		Helling van de verwarmingscurve (1020)	
Stel de minimale aanvoertemperatuur in		Start setpoint T° min (1040)	60 °C (aan te passen aan de lage hak)

Schema: VX113	pagina 4/4

INFORMATIE: **Boiler uitschakelen en opnieuw opstarten**

Om het verwarmingscircuit in deze modus om te schakelen, gaat u naar de tegel voor het gewenste verwarmingscircuit en klikt u op dit pictogram ☼

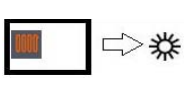

E. ELEKTRISCHE EN HYDRAULISCHE VALIDATIE

☞**Zie hoofdstuk 10**

F. OPTIMALISATIE VAN INSTELLINGEN

☞**Zie pagina 140**

Onderhoud optimaliseren:

☞**Zie hoofdstuk 11**

ENKEL VERWARMINGSKETEL *1 net bestuurd door driewegklep, 1 verbruikscircuit met met constante temperatuur en debiet*	Schema ***VX120*** pagina 1/4

A. HYDRAULISCH SCHEMA

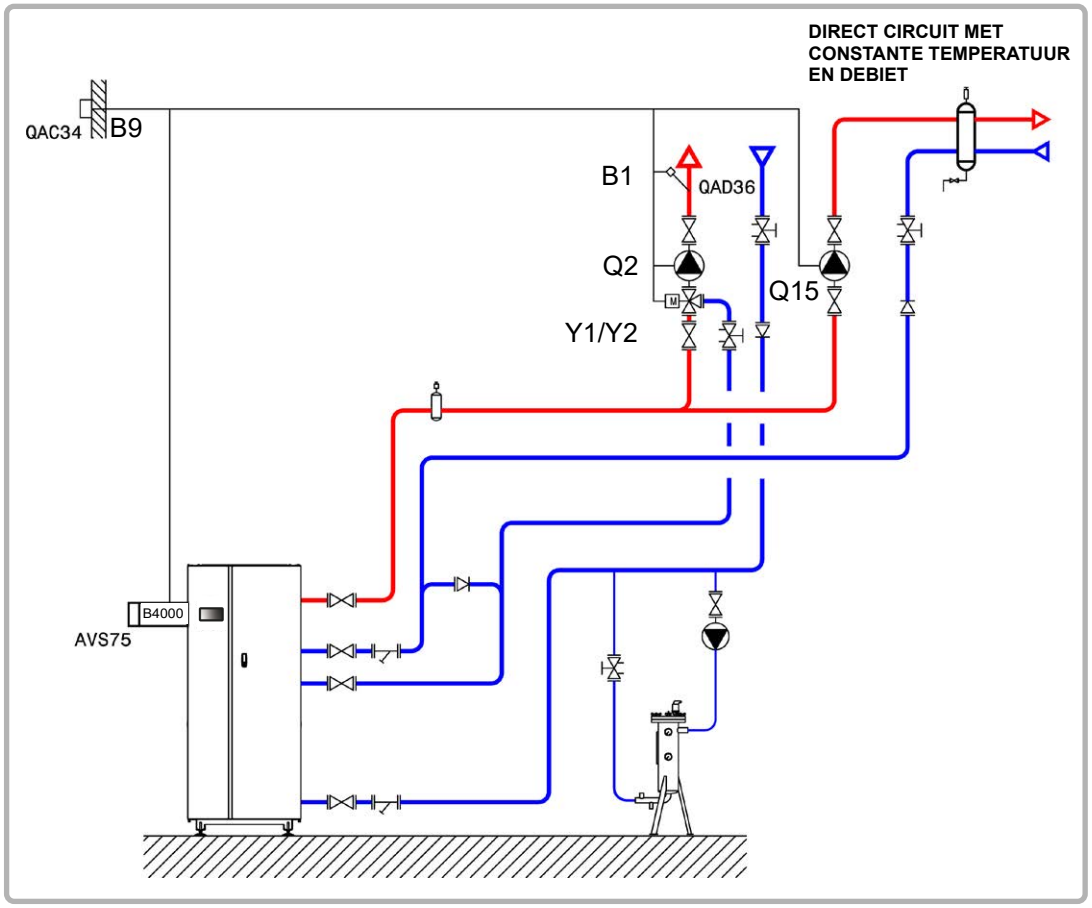

figuur 63 - Schema VX120

B. NODIGE REGELTOEBEHOREN

	Aantal	**Referentie apparaat**	**Bestelnummer**
Kit uitbreidingsmodule (geleverd met netsensor QAD 36)	1	AVS 75	059751
Kit buitensensor	1	QAC 34	059260

Schema: VX120	pagina 2/4

C. ELEKTRISCHE AANSLUITING KLANT

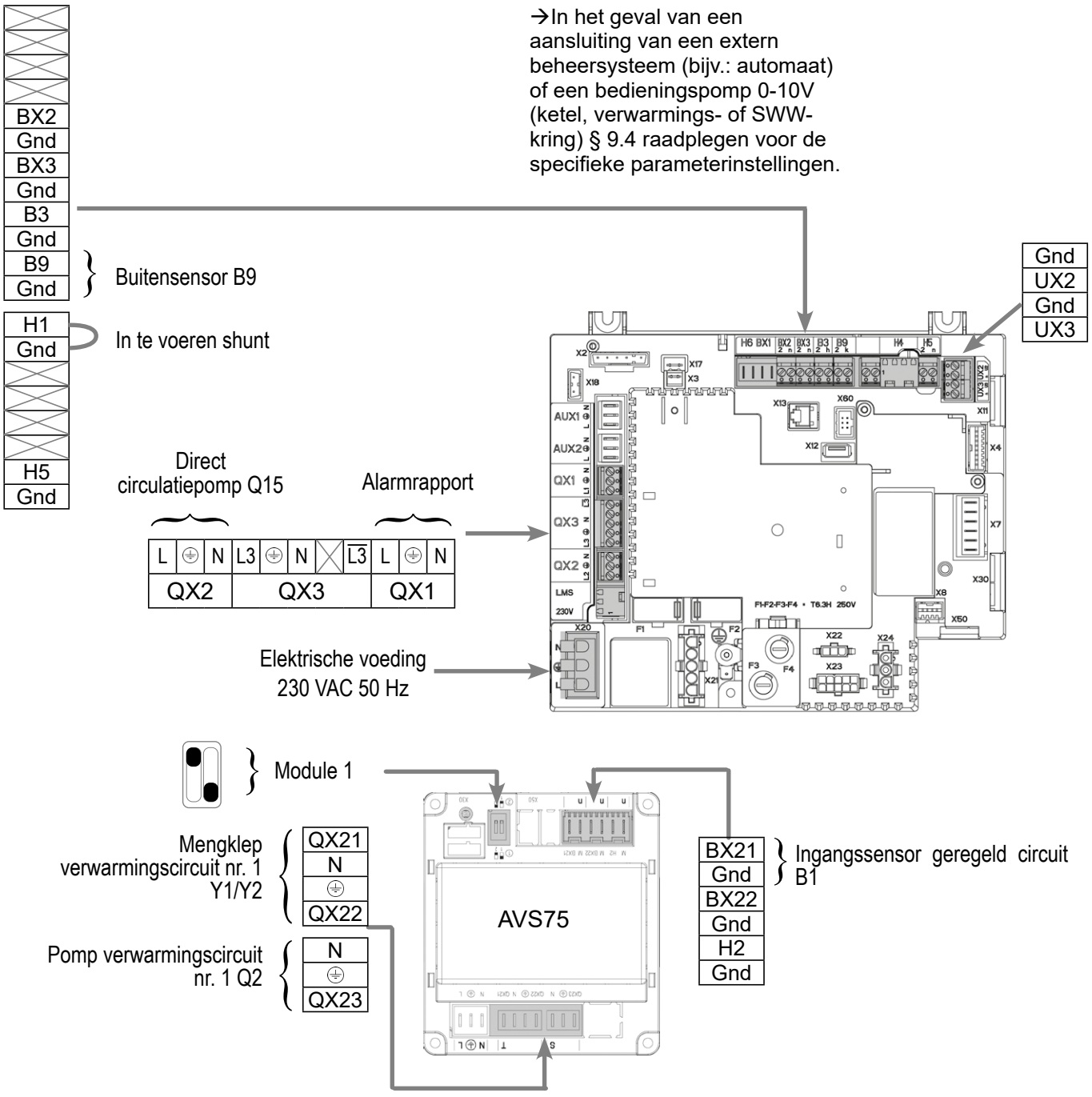

D. SPECIFIEKE PROCEDURE VOOR DE INBEDRIJFSTELLING

☞ Monteer de accessoires en maak de elektrische aansluitingen.

OPGELET: **De switches op de uitbreidingsmodules AVS75 goed parametriseren.**

☞ Start de ketel alleen op.

☞ Maak de volgende instellingen op “specialist” niveau: dan code 9360

Schema: VX120	pagina 3/4

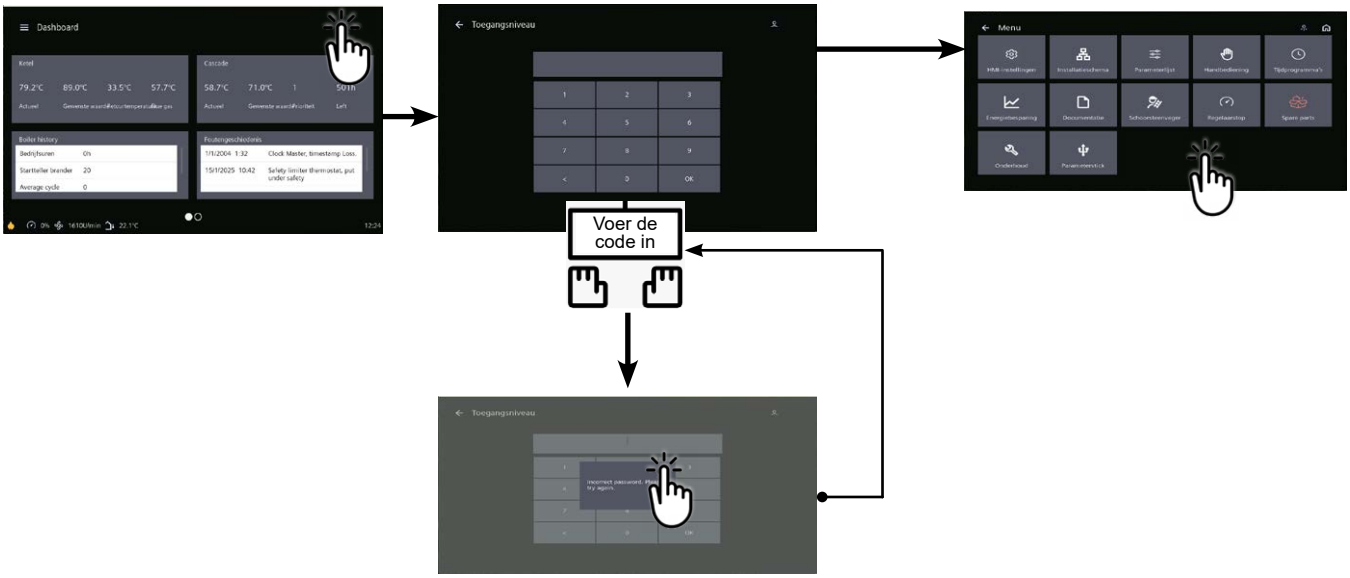

		Lijnnr.	***Waarde***
• **In het menu Instellingen en vervolgens het menu** Configuratie			
Verwarmingscircuit 1 inschakelen		Verwarmingscircuit 1 (5710)	Start
	Alarmuitgang configureren	Relais uitgang QX1 (5890)	Alarmuitgang K10
Pomp Q15 configureren		Relaisuitgang QX2 (5891)	Ppe verbruikercircuit 1 Q15
	Alarmuitgang configureren	Relais uitgang QX1 (5890)	Alarmuitgang K10
De H1-ingang configureren		H1 ingangsfunctie (5950)	Aanvraag consumentencircuit 1
Parameter instellen		Actierichting H1-ingang (5951)	Werkcontact
Configureren uitbreidingsmodule 1		Functie uitbreidingsmodule 1 (6020)	Verwarmingscircuit 1
• **In het menu Parameterlijst, vervolgens het menu Consumer Circuit 1**			
Stel het debietsetpoint in waarmee rekening moet worden gehouden bij een vraag van het verbruikercircuit		T° cs vertrek vraag verbruik (1859)	- - -

INFORMATIE: **Boiler uitschakelen en opnieuw opstarten**

Schema: VX120	pagina 4/4

Om het verwarmingscircuit in deze modus om te schakelen, gaat u naar de tegel voor het gewenste verwarmingscircuit en klikt u op dit pictogram ☼

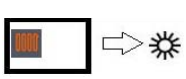

E. ELEKTRISCHE EN HYDRAULISCHE VALIDATIE

Zie hoofdstuk 10

F. O☞IMALISATIE VAN INSTELLINGEN

☞**Zie pagina 140**

Onderhoud optimaliseren:

☞**Zie hoofdstuk 11**

VERWARMINGSKETELS IN CASCADE *1 directe netwerk, geen communicatie met de secundaire*	Schema's ***VX200*** ***VX201*** pagina 1/5

A. HYDRAULISCHE HOOFDSCHEMA'S EN VARIANTE

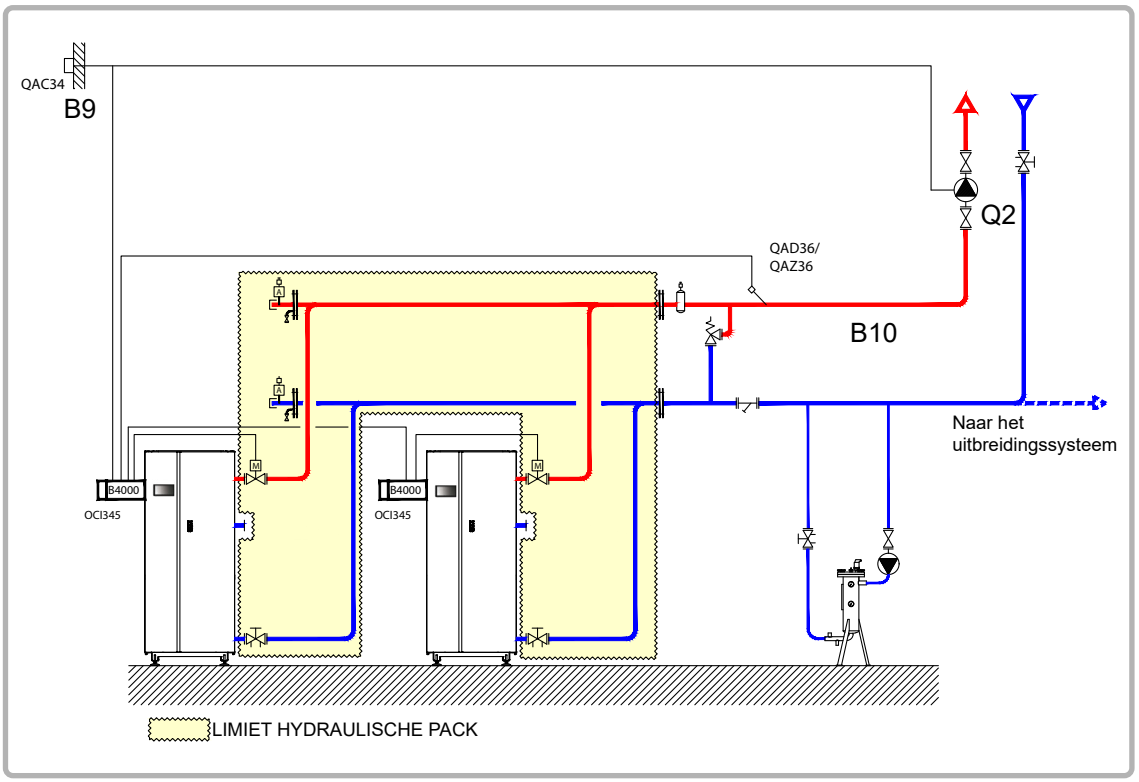

figuur 64 - Schema VX200

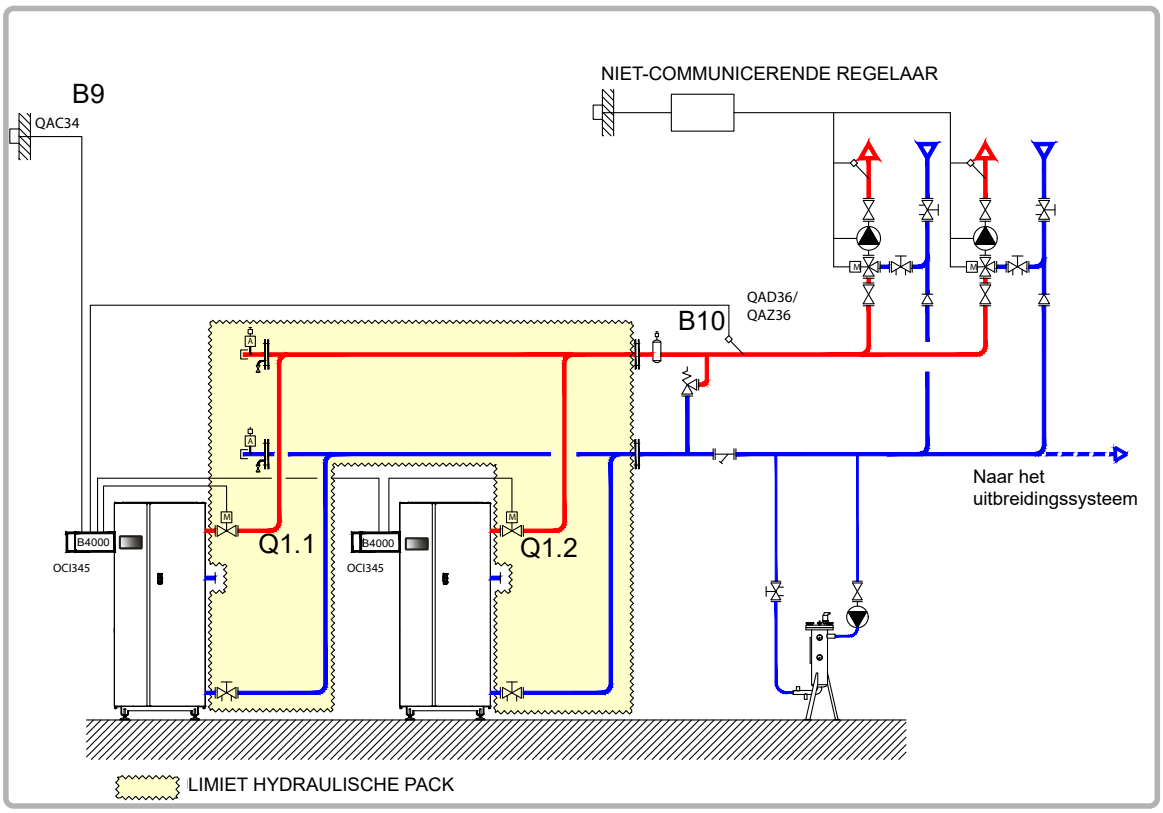

figuur 65 - Schema VX201 (variante)

B. NODIGE REGELTOEBEHOREN

	Aantal	Referentie apparaat	Bestelnummer
Communicatiekit	2	OIC 345	059752
Kit netwerksensor	1	QAx 36	059261 *(QAZ 36)* 059592 *(QAD 36)*
Kit buitensensor	1	QAC 34	059260

C. ELEKTRISCHE AANSLUITING KLANT

Ketel nummer 1:

INFORMATIE: Indien de afsluiter niet is uitgerust met een automatische reset naar nul, verbind het sluitingcontact van de afsluiter Q1.1 op $\overline{L3}$.

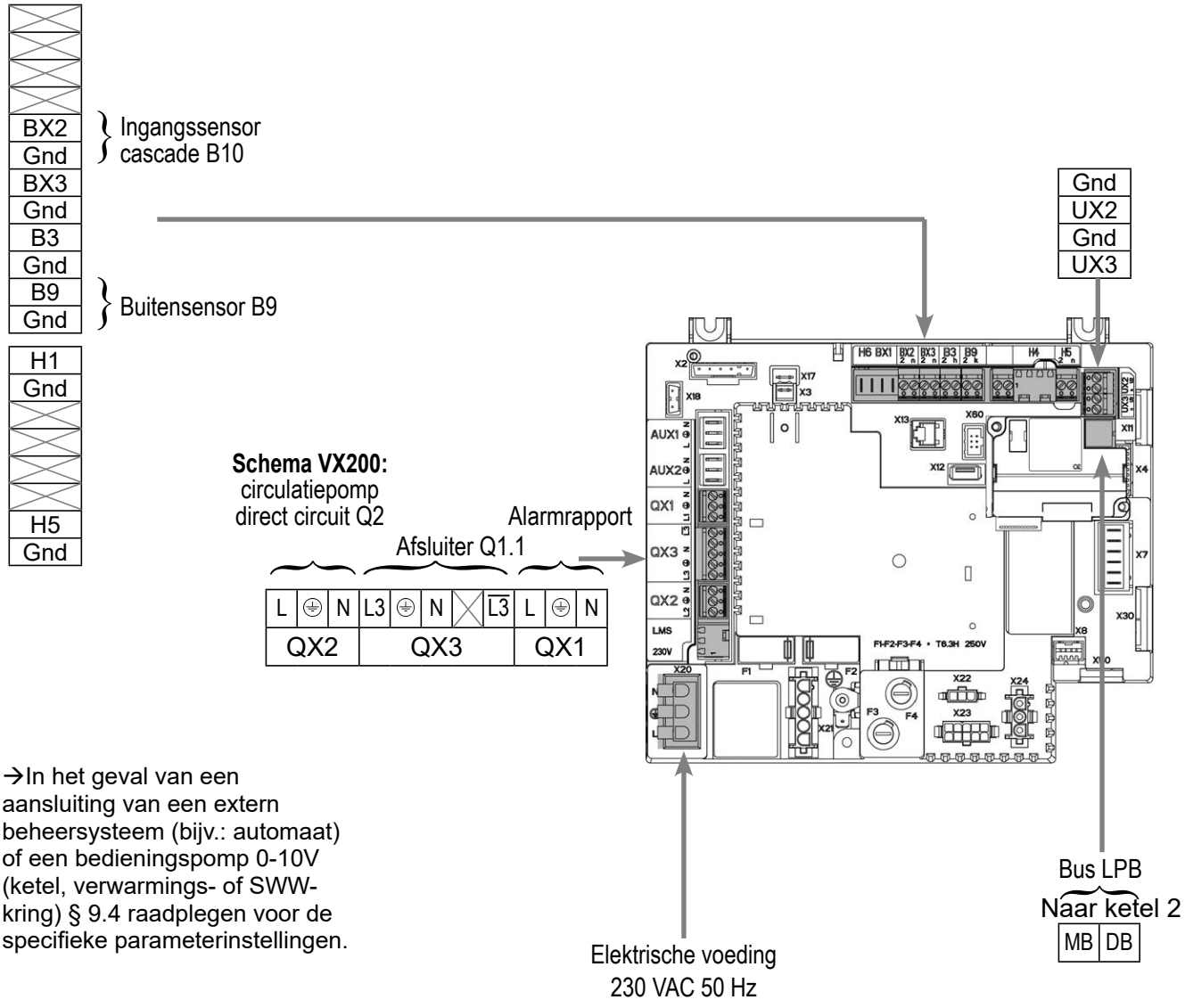

Schema's: VX200 / VX201	pagina 3/5

INFORMATIE: Indien de afsluiter niet is uitgerust met een automatische reset naar nul, verbind het sluitingcontact van de afsluiter Q1.2 op $\overline{L3}$.

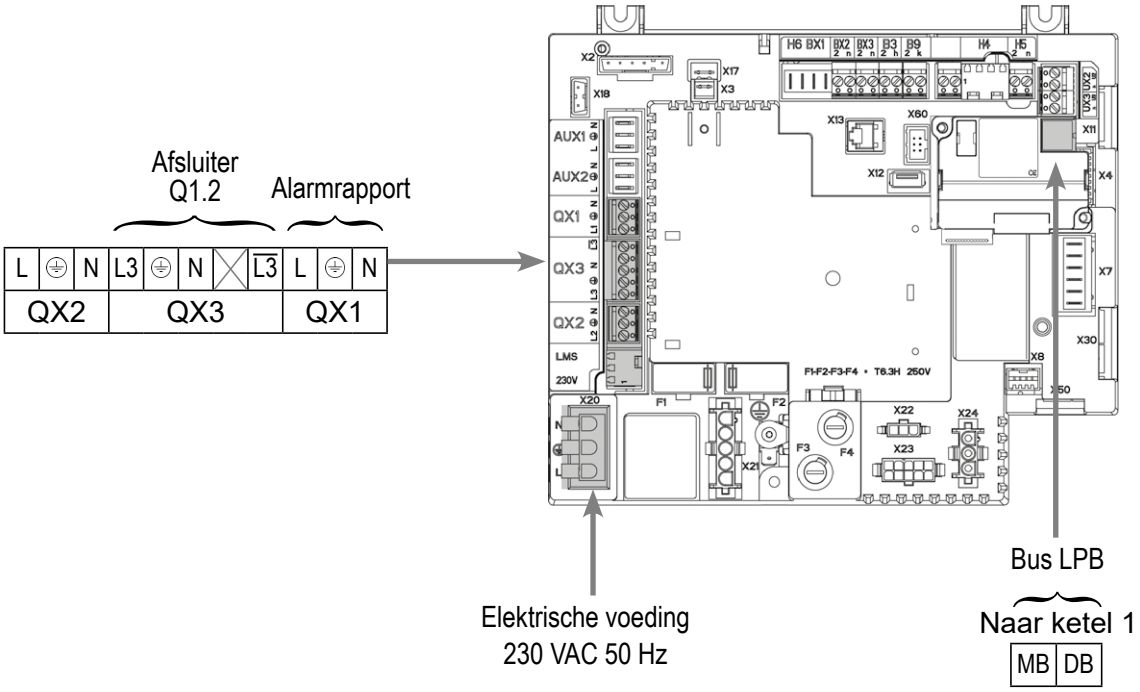

D. SPECIFIEKE PROCEDURE VOOR DE INBEDRIJFSTELLING

- ☞ Monteer de accessoires en maak de elektrische aansluitingen.
- ☞ Start de ketel alleen op.
- ☞ Maak de volgende instellingen op “specialist” niveau: dan code 9360

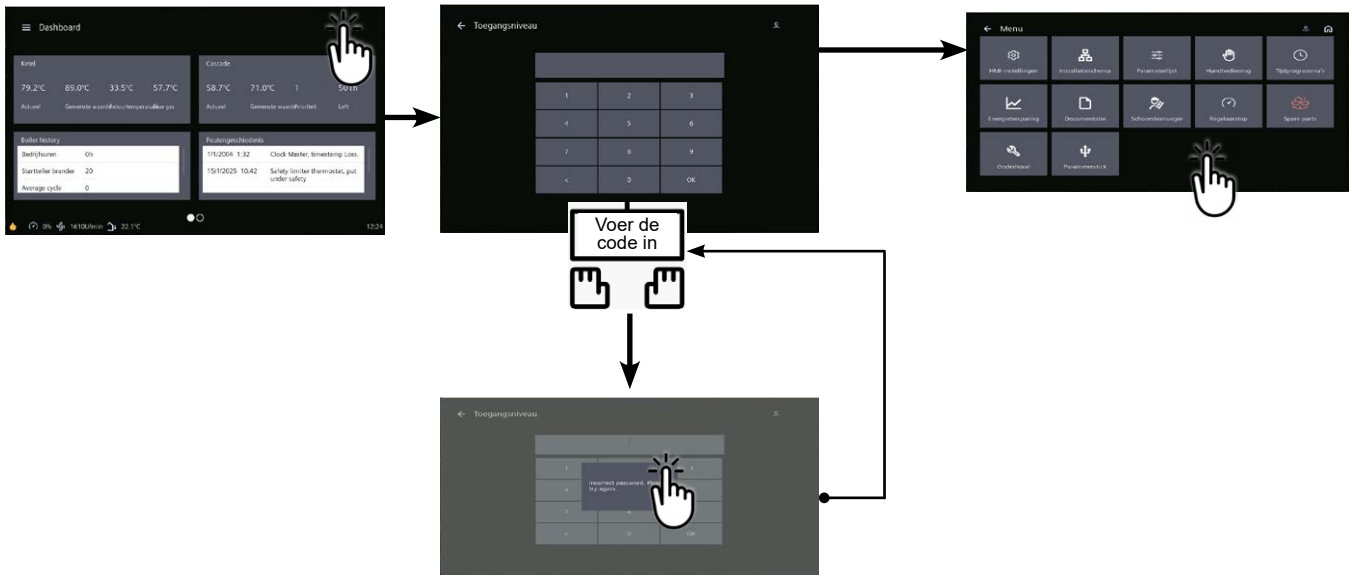

Schema's: VX200 / VX201

Op ketel nr. 1: master

	Lijnnr.	*Waarde*
• In het menu Instellingen en vervolgens het menu Configuratie		
Opstarten verwarmingscircuit 1	Verwarmingscircuit 1 (5710)	Start
Alarmuitgang configureren	Relais uitgang QX1 (5890)	Alarmuitgang K10
Schema enkel VX200:		
Configureren pomp Q2	Relais uitgang QX2 (5891)	Pomp CC1 Q2
Alle schema's:		
De isolatieklep configureren	Relaisuitgang QX3 (5892)	Hete pomp. Q1
Configureren ingangssensor cascade B10	Ingang sensor BX2 (5931)	Ingangssensor gemeenschappelijk B10

• Configureer als cascademaster: in het menu Parameterlijst en vervolgens het menu LPB-netwerk

Apparaatnummer	Adres apparaat (6600)	1
Segmentnummer	Adres segment (6601)	0
Regelen busvoeding	Functie voeding bus (6604)	Automatisch
Instellen klokregime	Werking klok (6640)	Meester

INFORMATIE: **Boiler uitschakelen en opnieuw opstarten**

Om het verwarmingscircuit in deze modus om te schakelen, gaat u naar de tegel voor het gewenste verwarmingscircuit en klikt u op dit pictogram ☼

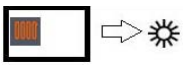

Op ketel(s) nr. 2 (en volgende): slaaf

• In het menu Instellingen en vervolgens het menu Configuratie

De alarmuitgang configureren	Relais uitgang QX1 (5890)	Alarmuitgang K10
De isolatieklep configureren	Relaisuitgang QX3 (5892)	Hete pomp. Q1

• Configureren als een cascadeslaaf: In het menu Parameterlijst en vervolgens het menu LPB-netwerk

Apparaatnummer	Adres apparaat (6600)	2 (of volgende voor andere slaves)
Segmentnummer	Adres segment (6601)	0
Regelen busvoeding	Functie voeding bus (6604)	Automatisch
Instellen klokregime	Werking klok (6640)	Zonder aanpassing slave

- ⚠Sluit de bus aan tussen de ketels (let op de polariteit).
- Stel de waterverhouding in met de
- Schakel de slave-ketel(s) uit en weer in. Als de communicatie is ingesteld, wordt de klok correct bijgewerkt.

INFORMATIE: **Boiler uitschakelen en opnieuw opstarten**

E. ELEKTRISCHE EN HYDRAULISCHE VALIDATIE

☞**Zie hoofdstuk 10**

F. OPTIMALISATIE VAN INSTELLINGEN

☞**Zie pagina 140**

Onderhoud optimaliseren:

☞**Zie hoofdstuk 11**

VERWARMINGSKETELS IN CASCADE

1 netwerk bestuurd door driewegklep, productie sanitair warmwater of 1 directe kring met constante temperatuur en debiet

Schema's
VX210
VX220

A. HYDRAULISCH SCHEMA

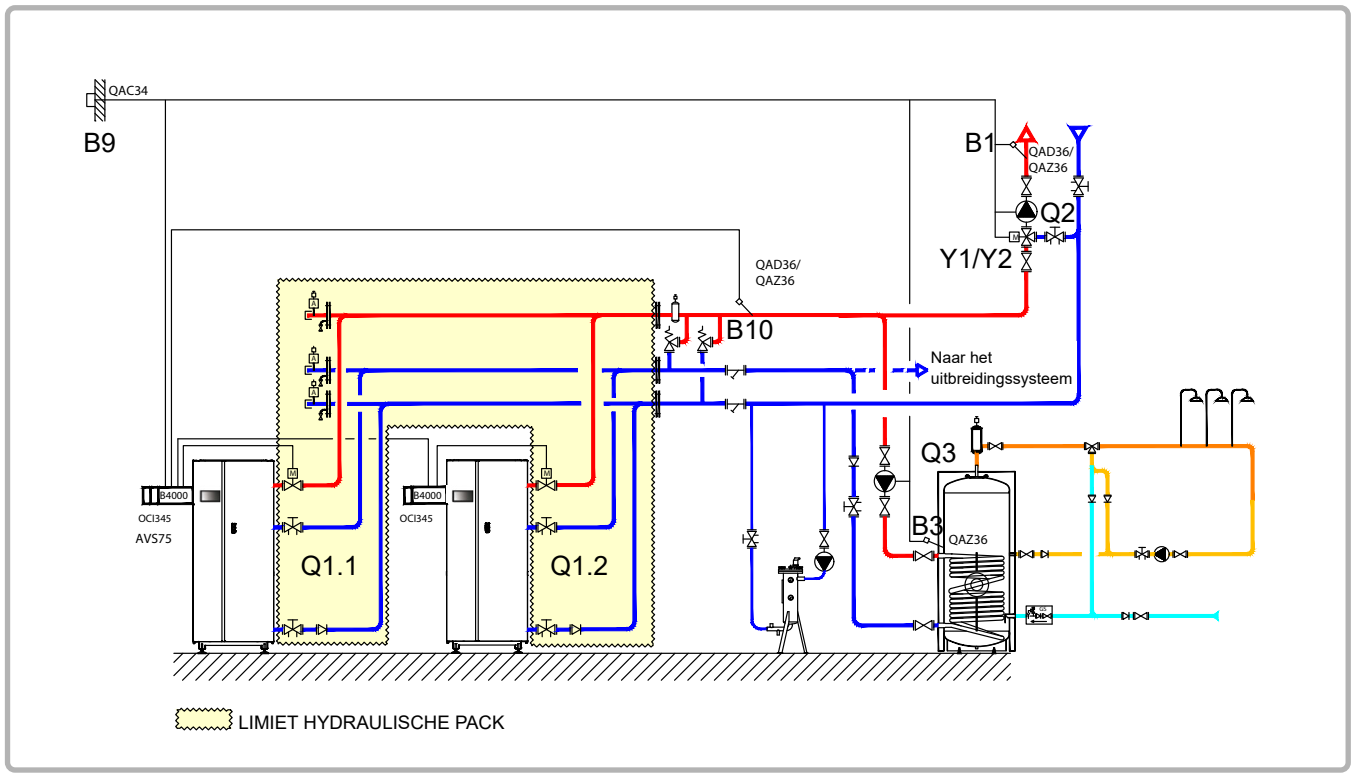

figuur 66 - Schema VX210

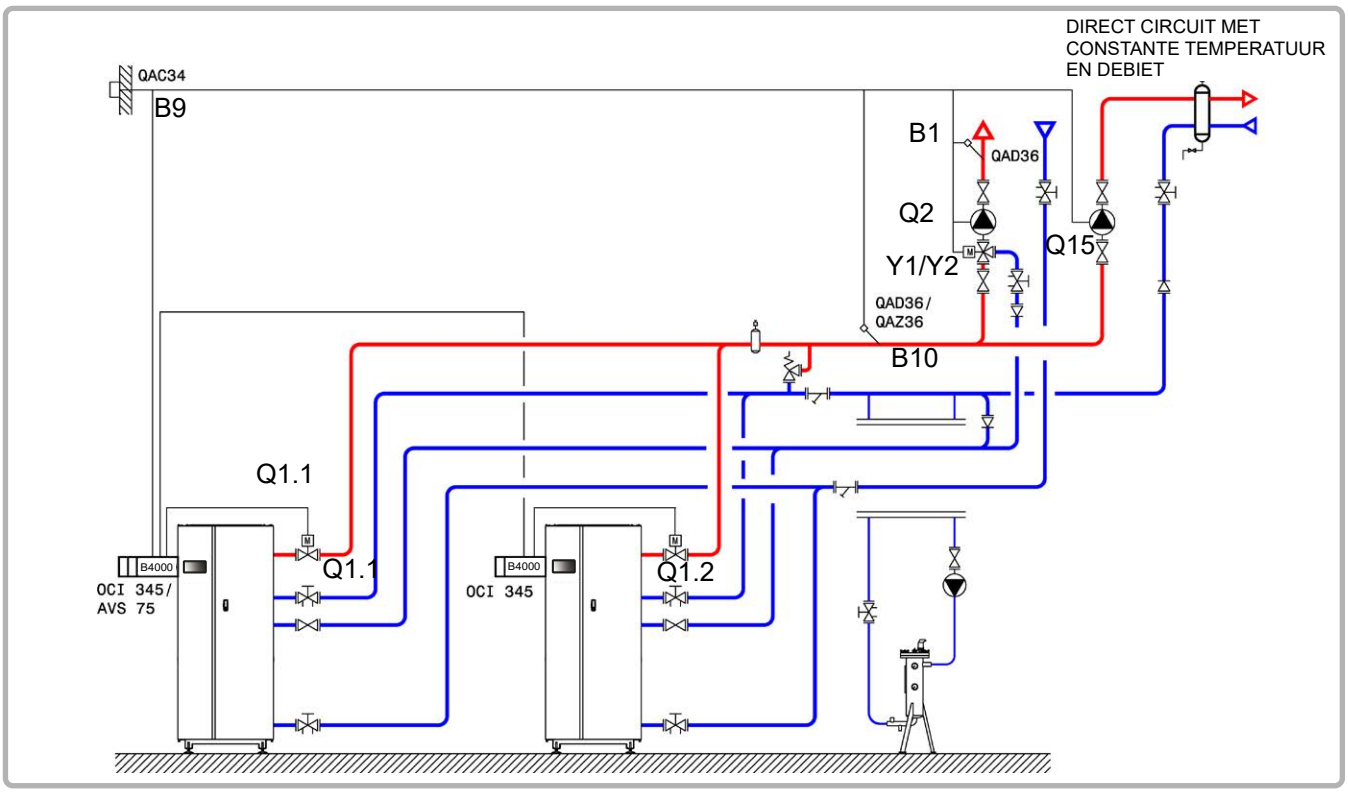

figuur 67 - Schema VX220

Schema's: VX210 / VX220	pagina 2/6

B. NODIGE REGELTOEBEHOREN

	Aantal	Referentie apparaat	Bestelnummer
Kit uitbreidingsmodule (geleverd met netsensor QAD 36)	1	AVS 75	059751
Communicatiekit	2	OIC 345	059752
Kit netwerksensor	1	QAx 36	059261 *(QAZ 36)* 059592 *(QAD 36)*
Kit sanitair warmwater **(schema VX210)**	1	QAZ 36	059261
Kit buitensensor	1	QAC 34	059260

C. ELEKTRISCHE AANSLUITING KLANT

Ketel nummer 1:

INFORMATIE: Indien de afsluiter niet is uitgerust met een automatische reset naar nul, verbind het sluitingcontact van de afsluiter Q1.1 op $\overline{L3}$.

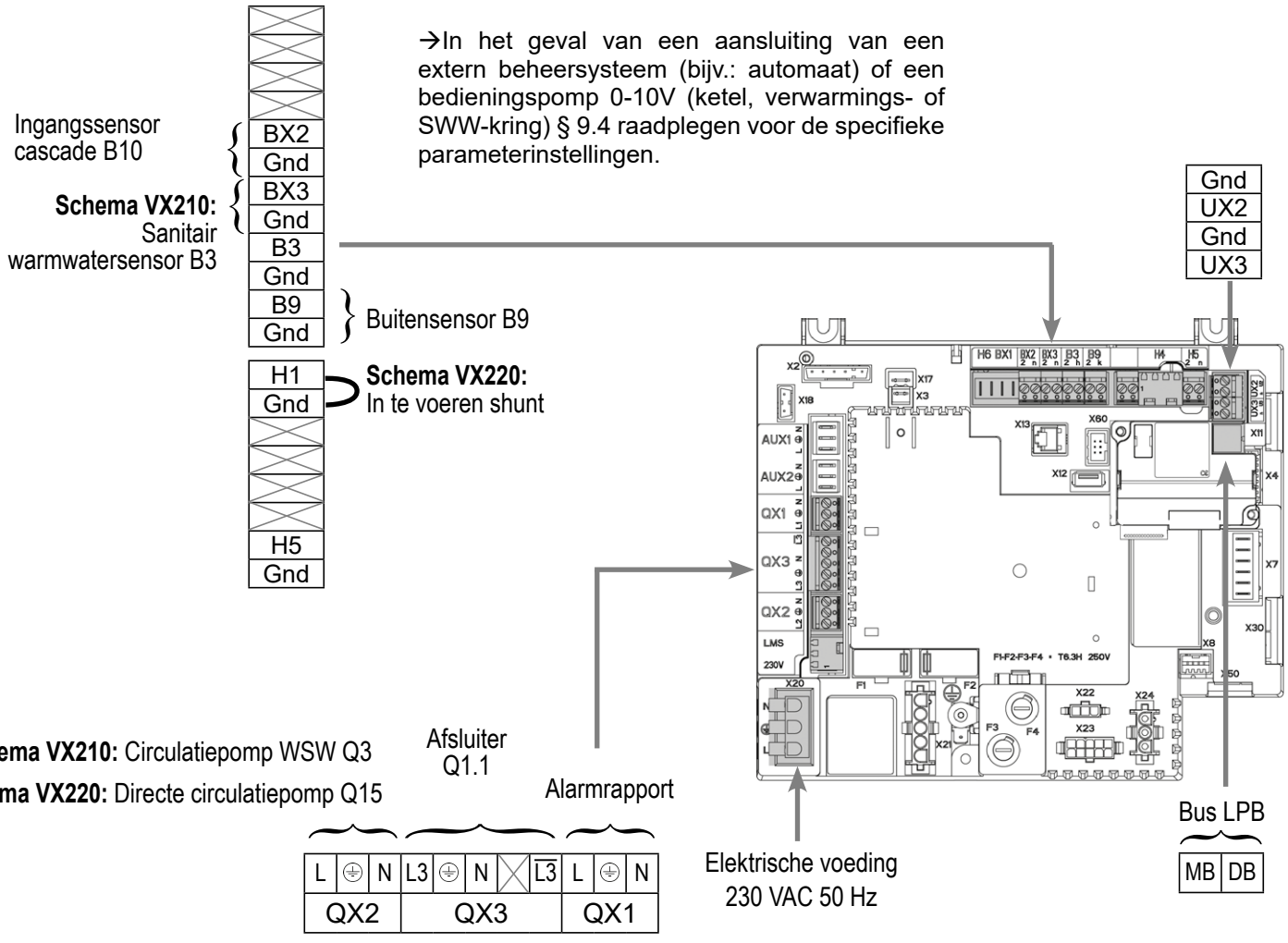

Schema's: VX210 / VX220

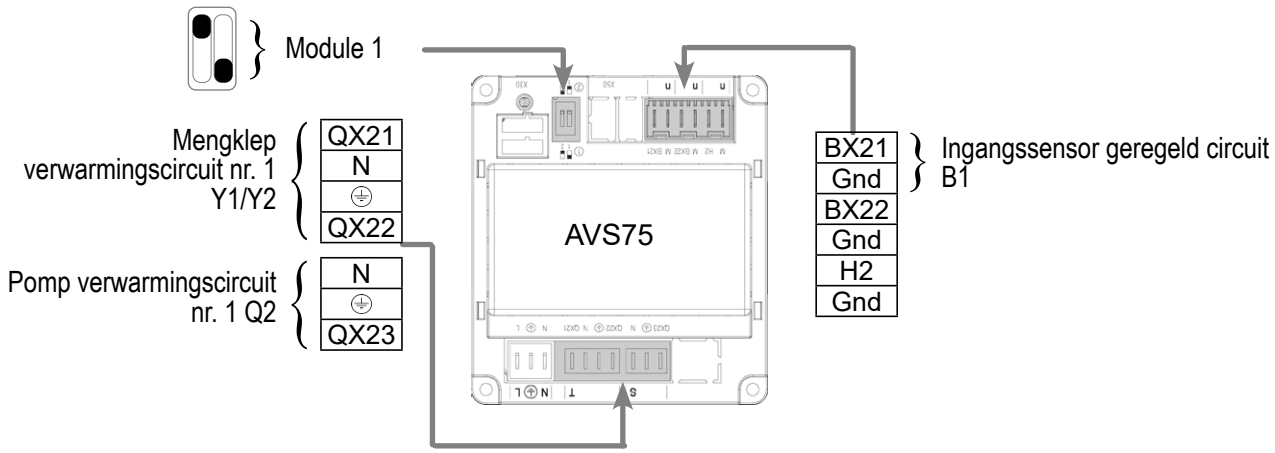

Ketel nummer 2:

INFORMATIE: Indien de afsluiter niet is uitgerust met een automatische reset naar nul, verbind het sluitingcontact van de afsluiter Q1.2 op $\overline{L3}$.

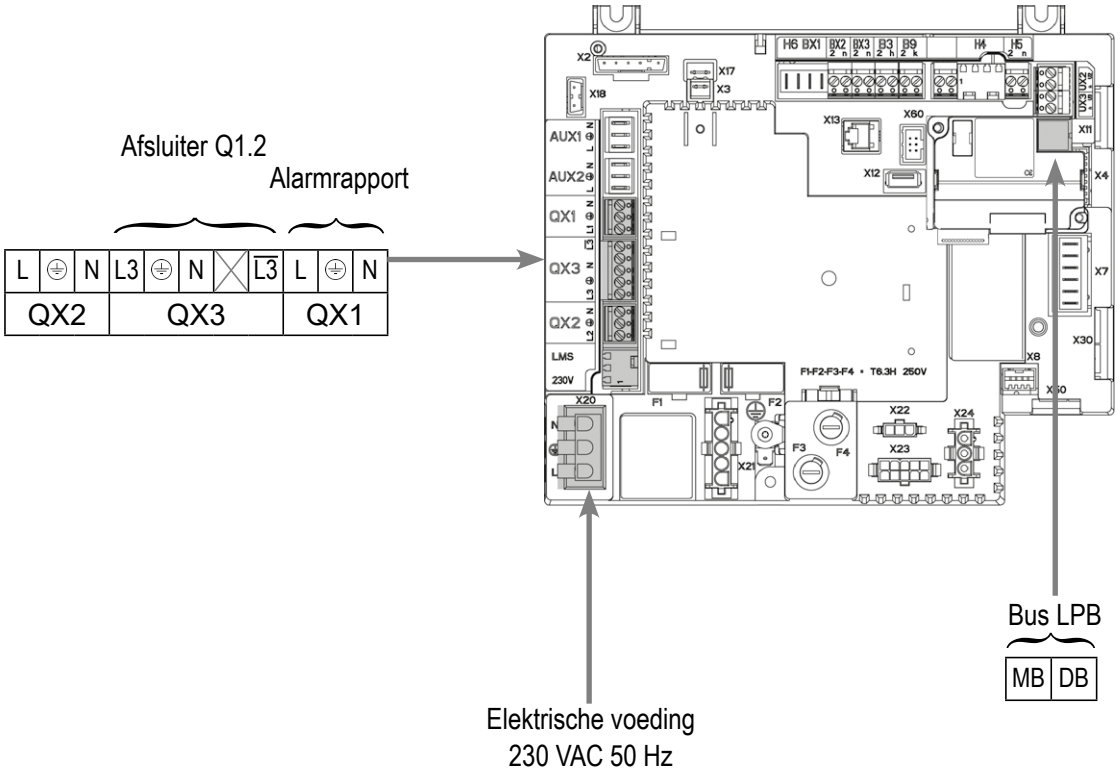

D. SPECIFIEKE PROCEDURE VOOR DE INBEDRIJFSTELLING

☞ Monteer de accessoires en maak de elektrische aansluitingen.

OPGELET: **De switches op de uitbreidingsmodules AVS75 goed parametriseren.**

☞ Start de ketel alleen op.

☞ Maak de volgende instellingen op “specialist” niveau: dan code 9360

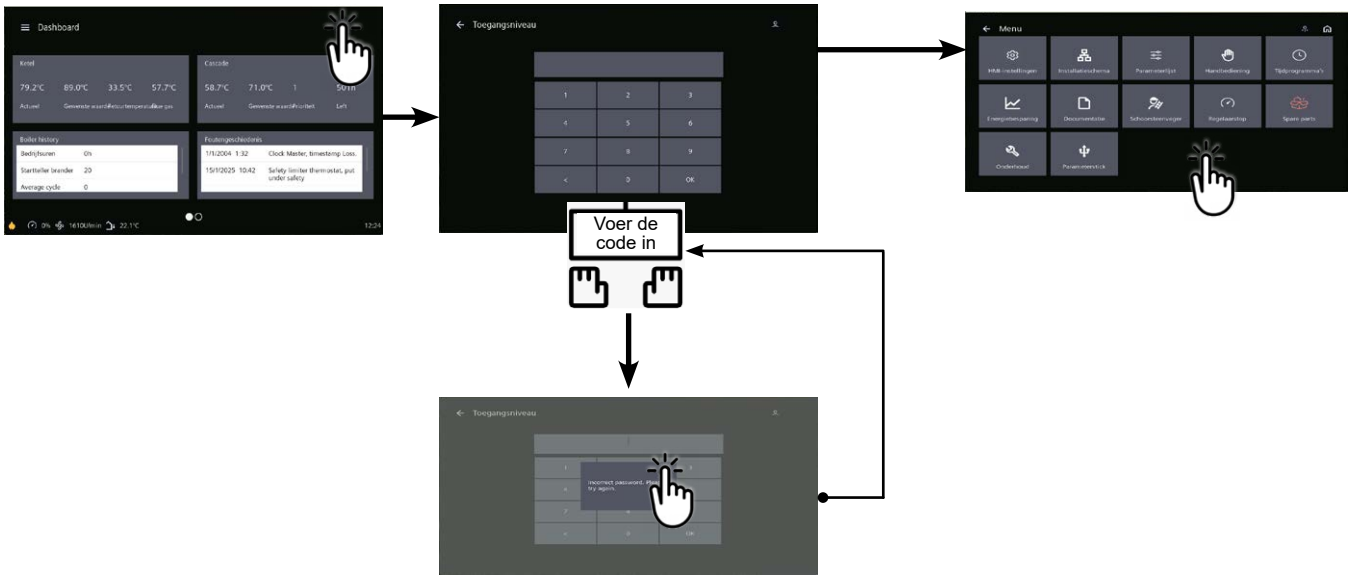

Op ketel nr. 1: master

		Lijnnr.	*Waarde*
• **In het menu Instellingen en vervolgens het menu C**onfiguratie			
Verwarmingscircuit 1 inschakelen		Verwarmingscircuit 1 (5710)	Start
Alarmuitgang configureren		Relais uitgang QX1 (5890)	Alarmuitgang K10
De warmwaterpomp configureren ***(schema VX210)***		Relaisuitgang QX2 (5891)	Warmwaterpomp/-ventiel Q3
Configureerde pomp Q15 ***(schema VX220)***		Relaisuitgang QX2 (5891)	Ppe verbruikercircuit 1 Q15
De isolatieklep configureren		Relaisuitgang QX3 (5892)	Hete pomp. Q1
De B10 cascade-flowsensor configureren		BX2-sensoringang (5931)	Stroomsensor gemeenschappelijk B10
De H1-ingang configureren ***(schema VX220)***		Functie H1-ingang (5950)	Aanvraag consumentencircuit 1
Ingestelde parameter ***(VX220-schema)***		Contacttype (5951)	Normaal open
Configureren uitbreidingsmodule 1		Functie uitbreidingsmodule 1 (6020)	Verwarmingscircuit 1

		Lijnnr.	***Waarde***
• **Configureer als cascademaster: in h**et menu Parameterlijst en vervolgens het menu LPB-netwerk			
Apparaatnummer		Adres apparaat (6600)	1
Segmentnummer		Adres segment (6601)	0
Regelen busvoeding		Functie voeding bus (6604)	Automatisch
Instellen klokregime		Werking klok (6640)	Meester

Alleen VX210 diagram:

• **In het menu Parameterlijst, vervolgens het menu Warm water**

Het Comfort-instelpunt instellen	Comfort-instelpunt (1610)	---

Alleen VX220 diagram:

• **In het menu Parameterlijst, vervolgens het menu Consumer Circuit 1**

Stel het debietsetpoint in waarmee rekening moet worden gehouden bij een vraag van het verbruikercircuit	T° cs vertrek vraag verbruik (1859)	---

INFORMATIE: **Boiler uitschakelen en opnieuw opstarten**

Om het verwarmingscircuit in deze modus om te schakelen, gaat u naar de tegel voor het gewenste verwarmingscircuit en klikt u op dit pictogram ☼

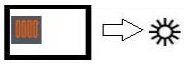

• Om de DHW-productie te activeren, ga naar de DHW-tegel en klik op dit pictogram ☼

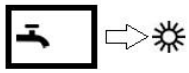

Op ketel(s) nr. 2 (en volgende): slaaf

• **In het menu Instellingen en vervolgens het menu Configuratie**

De alarmuitgang configureren	Relais uitgang QX1 (5890)	Alarmuitgang K10
De isolatieklep configureren	Relaisuitgang QX3 (5892)	Hete pomp. Q1

• **Configureren als een cascadeslaaf: In het menu Parameterlijst en vervolgens het menu LPB-netwerk**

Apparaatnummer	Adres apparaat (6600)	2 (of volgende voor andere slaves)
Segmentnummer	Adres segment (6601)	0
Regelen busvoeding	Functie voeding bus (6604)	Automatisch
Instellen klokregime	Werking klok (6640)	Zonder aanpassing slave

Schema's: VX210 / VX220	pagina 6/6

- ⚠Sluit de bus aan tussen de ketels (let op de polariteit).
- Stel de waterverhouding in met de
- Schakel de slave-ketel(s) uit en weer in. Als de communicatie is ingesteld, wordt de klok correct bijgewerkt.

E. ELEKTRISCHE EN HYDRAULISCHE VALIDATIE

☞**Zie hoofdstuk 10**

F. OPTIMALISATIE VAN INSTELLINGEN

☞**Zie pagina 140**

Onderhoud optimaliseren:

☞**Zie hoofdstuk 11**

VERWARMINGSKETELS IN CASCADE *Secundaire netten voor externe regelaar met communicatie via LPB of 0...10V*	Schema ***VX211*** pagina 1/6

A. HYDRAULISCH SCHEMA

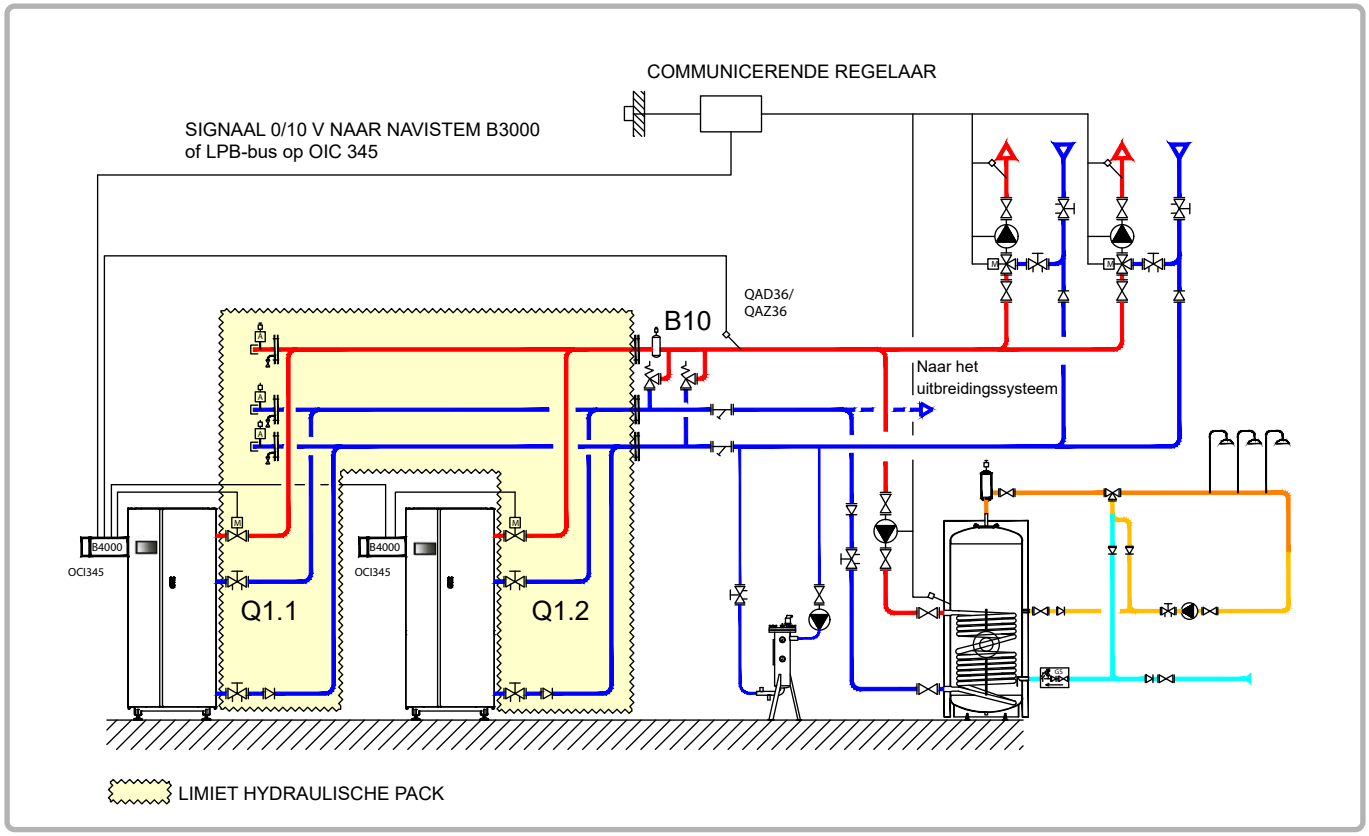

figuur 68 - Schema VX211

B. NODIGE REGELTOEBEHOREN

	Aantal	**Referentie apparaat**	**Bestelnummer**
Communicatiekit	2	OIC 345	059752
Kit netwerksensor	1	QAx 36	059261 *(QAZ 36)* 059592 *(QAD 36)*
Communicatieset voor Modbus (indien dialoog via Modbus)	2	OCI 351	082733

Schema: VX211	pagina 2/6

C. ELEKTRISCHE AANSLUITING KLANT

Ketel nummer 1:

INFORMATIE: Indien de afsluiter niet is uitgerust met een automatische reset naar nul, verbind het sluitingcontact van de afsluiter Q1.1 op $\overline{L3}$.

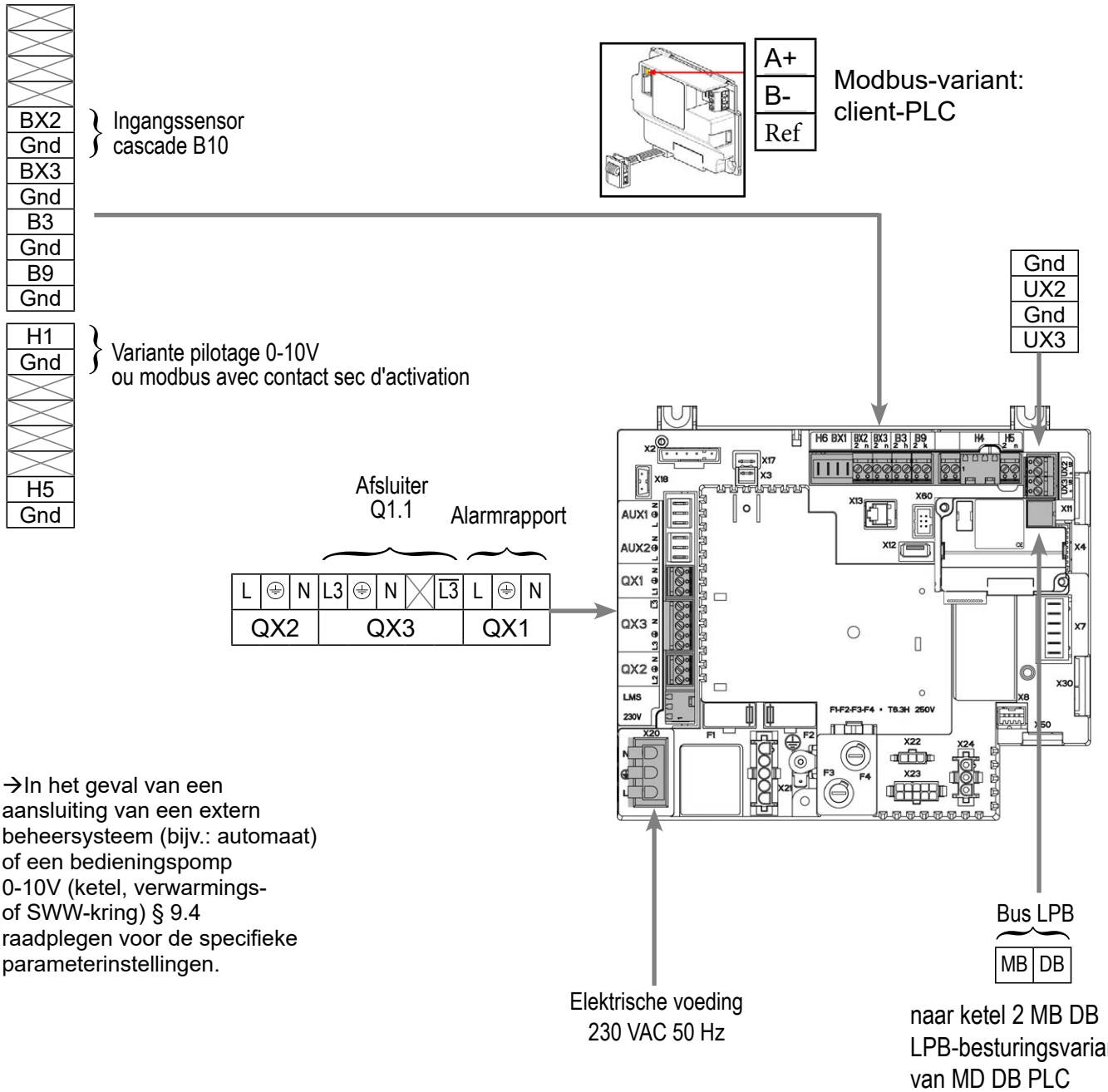

Schema: VX211	pagina 3/6

Ketel nummer 2:

INFORMATIE: Indien de afsluiter niet is uitgerust met een automatische reset naar nul, verbind het sluitingcontact van de afsluiter Q1.2 op $\overline{L3}$.

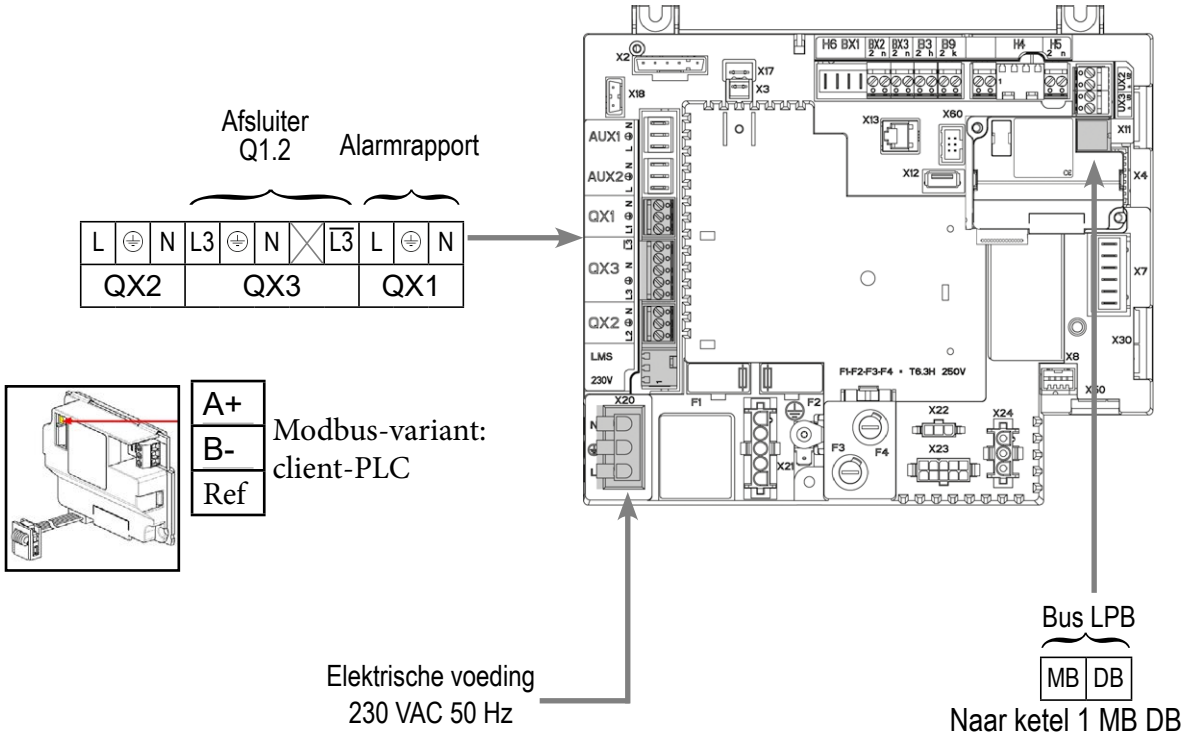

D. SPECIFIEKE PROCEDURE VOOR DE INBEDRIJFSTELLING

☞ Monteer de accessoires en maak de elektrische aansluitingen.

☞ Start de ketel alleen op.

☞ Maak de volgende instellingen op “specialist” niveau: dan code 9360

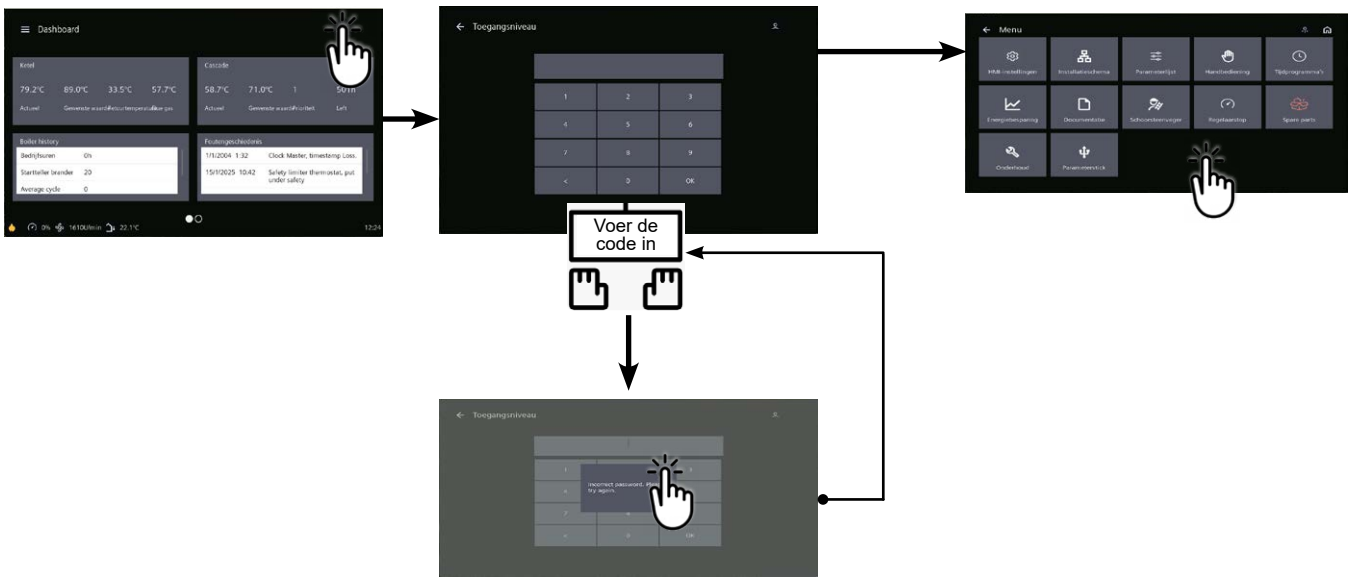

Schema: VX211	pagina 4/6

D. SPECIFIEKE PROCEDURE VOOR DE INBEDRIJFSTELLING

Op ketel nr. 1: master

		Lijnnr.	*Waarde*
• **In het menu Instellingen en vervolgens het menu Configuratie**			
Configureren ingangssensor cascade B10		Ingang sensor BX2 (5931)	Ingangssensor gemeenschappelijk B10
Alarmuitgang configureren		Relais uitgang QX1 (5890)	Alarmuitgang K10
De isolatieklep configureren		Relaisuitgang QX3 (5892)	Ketelpomp. Q1
• **In het menu Settings List (Instellingenlijst) en vervolgens in het menu LPB Network (LPB-netwerk)**			
Configureer de ketel als meester van de waterval		Adres apparaat (6600)	1
		Adres segment (6601)	0
		Functie voeding bus (6604)	Automatisch
		Werking klok (6640)	Meester

Op ketel(s) nr. 2 (en volgende): slaaf

Configureren ingangssensor cascade B10		Ingang sensor BX2 (5931)	Ingangssensor gemeenschappelijk B10
Alarmuitgang configureren		Relais uitgang QX1 (5890)	Alarmuitgang K10
De isolatieklep configureren		Relaisuitgang QX3 (5892)	Ketelpomp. Q1
• **In het menu Settings List (Instellingenlijst) en vervolgens in het menu LPB Network (LPB-netwerk)**			
Configureerde ketel op als een cascadeslaaf		Adres apparaat (6600)	2 (of volgende voor andere slaves)
		Adres segment (6601)	0
		Functie voeding bus (6604)	Automatisch
		Werking klok (6640)	Zonder aanpassing slave

Op ketel(s) nr. 2 (en volgende): slaaf

Voor een verzoek via 0...10V ingang

De H1-ingang configureren		Functie H1-ingang (5950)	Circ. verzoek consom1 10V
		Waarde spanning 1 H1 (5953)	0.0
		Waarde functie H1 (5954)	0
		Waarde spanning 2 H1 (5955)	10.0
		Waarde functie 2 H1 (5956)	1000 (equivalent met 10 V = 100ºC)

Schema: VX211	pagina 5/6

Waarschuwing *de ketel houdt rekening met een warmtevraag voor een spanning H1> 0,2 V en een resulterend setpoint> 6 ° C *.*
*De ketel houdt geen rekening meer met een warmtevraag voor een spanning H1 <0,2 V of een resulterend setpoint <4 ° C *.*
In dit tweede geval sluit de isolatieklep van de ketel. Als de installatie geen hydraulische ontkoppelingsfles bevat, moeten alle netwerkpompen worden gestopt met het risico dat ze caviteren.

** : volgens schaal gegeven in parameter 5956*

Op ketel nr. 1: master

		Lijnnr.	*Waarde*
• **Configuratiemenu**			
De H1-ingang configureren	Functie H1-ingang	(5950)	Circ.consom1 verzoek
Lage hiel activeren	H1 contact actierichting	(5951)	Normaal gesloten contact

Gebruik indien nodig ingang H1 voor aan/uit-regeling via een droog contact.

• **Modbus-menu**			
Stel de Modbus-elementen in op de ketel	Slave-adres	(6651)	Zoals ingesteld op uw PLC Zoals
	Baudrate	(6652)	ingesteld op je controller
	Pariteit	(6653)	Zoals ingesteld op uw PLC Zoals
	Stopbit	(6654)	ingesteld op je controller

Modbus-register voor het verzenden van het instelpunt voor de keteltemperatuur

Modbus-adres		Lijnnr.	Aant. registers	Gegevens	Toegang		Mogelijke waarden	Type gegevens	Coëfficiënt
Decimaal	Hexa	B3100			Lez.	Schr.			
13313	3401	1859	1	Ingestelde voorlooptemperatuur verbruikscircuit 1 droog contact	✓	✓	8... 120,°C	U16	1/64

INFORMATIE: **Boiler uitschakelen en opnieuw opstarten**

Schema: VX211	pagina 6/6

Op ketel(s) nr. 2 (en volgende): slaaf

	Lijnnr.	*Waarde*
• **Modbus-menu**		
Stel de Modbus-elementen in op de ketel	Slave-adres (6651)	Zoals ingesteld op uw PLC Zoals
	Baudrate (6652)	ingesteld op je controller
	Pariteit (6653)	Zoals ingesteld op uw PLC Zoals
	Stopbit (6654)	ingesteld op je controller

E. ELEKTRISCHE EN HYDRAULISCHE VALIDATIE

☞**Zie hoofdstuk 10**

F. OPTIMALISATIE VAN INSTELLINGEN

De cascade optimaliseren:

De cascade kan naar wens worden geoptimaliseerd met behulp van de parameters in het menu Cascade. Zie de NAVISTEM B4000 handleiding van de ketelregelaar voor meer informatie.

Onderhoud optimaliseren:

☞**Zie hoofdstuk 11**

VERWARMINGSKETELS IN CASCADE

3 of 4 netten gereguleerd met driewegklep, met of zonder sanitair warmwaterproductie

Schema's
VX202
VX212
pagina 1/7

A. HYDRAULISCHE HOOFDSCHEMA'S EN VARIANTE

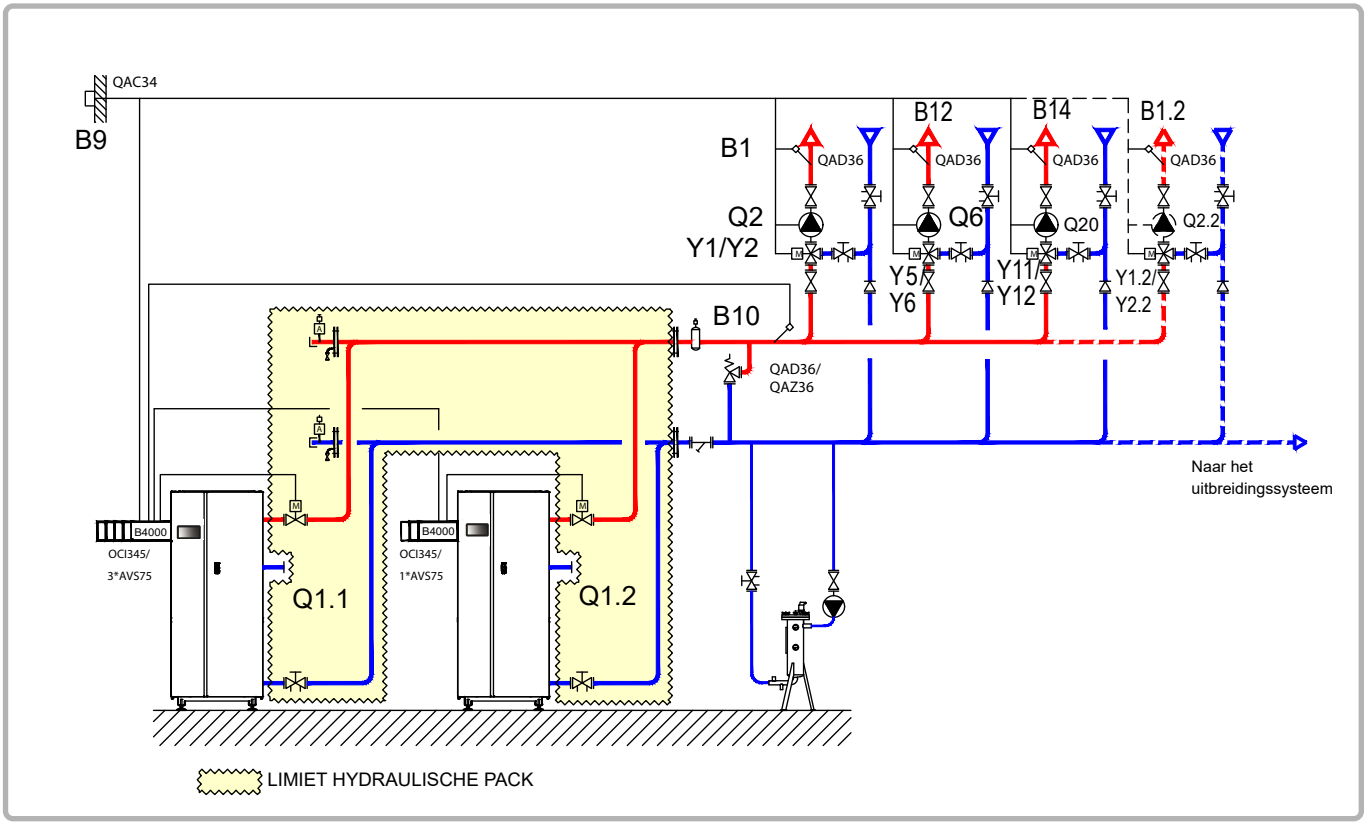

figuur 69 - Schema VX202

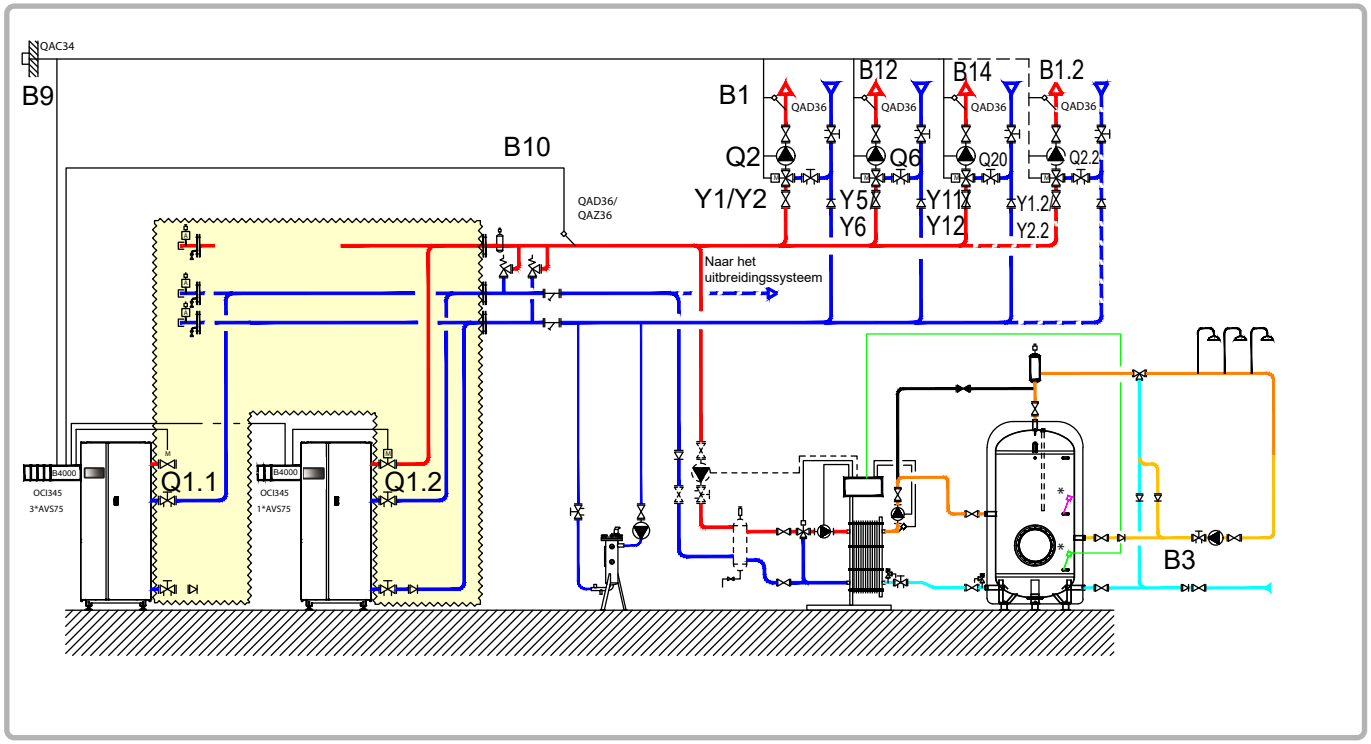

figuur 70 - Schema VX212 (variante)

B. NODIGE REGELTOEBEHOREN

	Aantal	Referentie apparaat	Bestelnummer
Kit uitbreidingsmodule (geleverd met netsensor QAD 36)	3 (4)	AVS 75	059751
Communicatiekit	2	OIC 345	059752
Kit netwerksensor	1	QAx 36	059261 *(QAZ 36)* 059592 *(QAD 36)*
Kit buitensensor	1	QAC 34	059260
Kit sanitair warmwater **(schema VX212)**	1	QAZ 36	059261

C. ELEKTRISCHE AANSLUITING KLANT

Ketel nummer 1:

INFORMATIE: Indien de afsluiter niet is uitgerust met een automatische reset naar nul, verbind het sluitingcontact van de afsluiter Q1.1 op $\overline{L3}$.

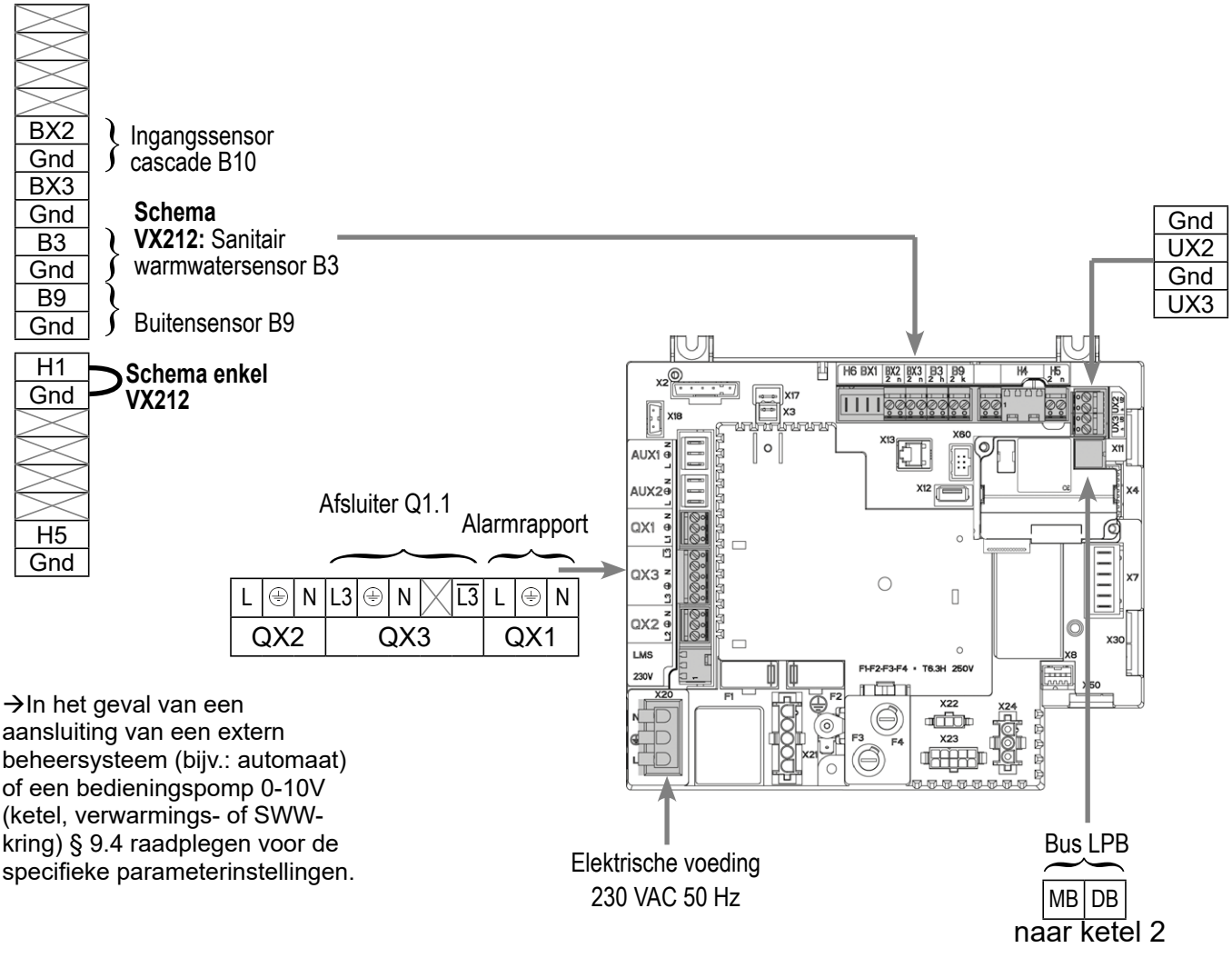

Schema's: VX202 / VX212

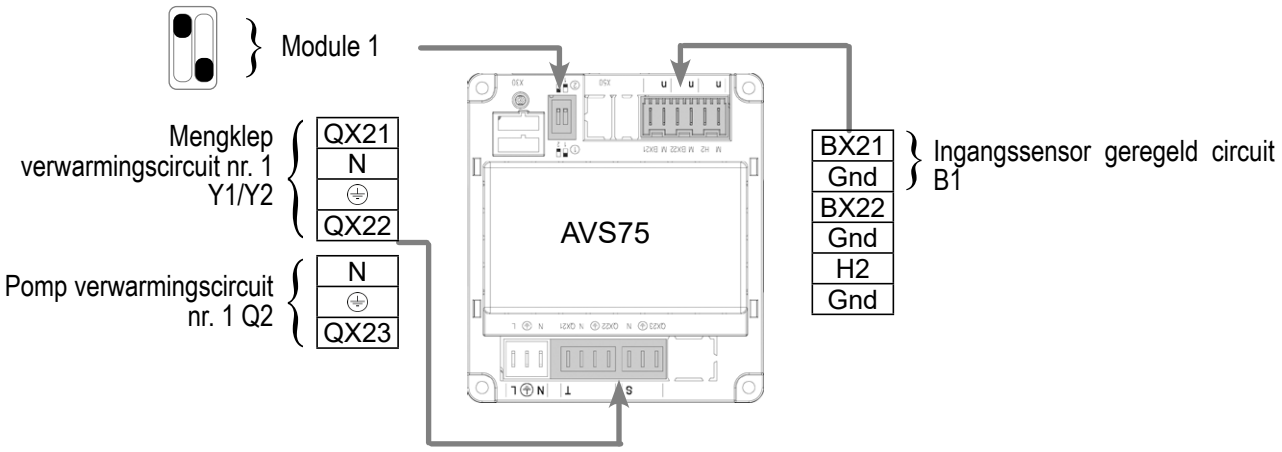

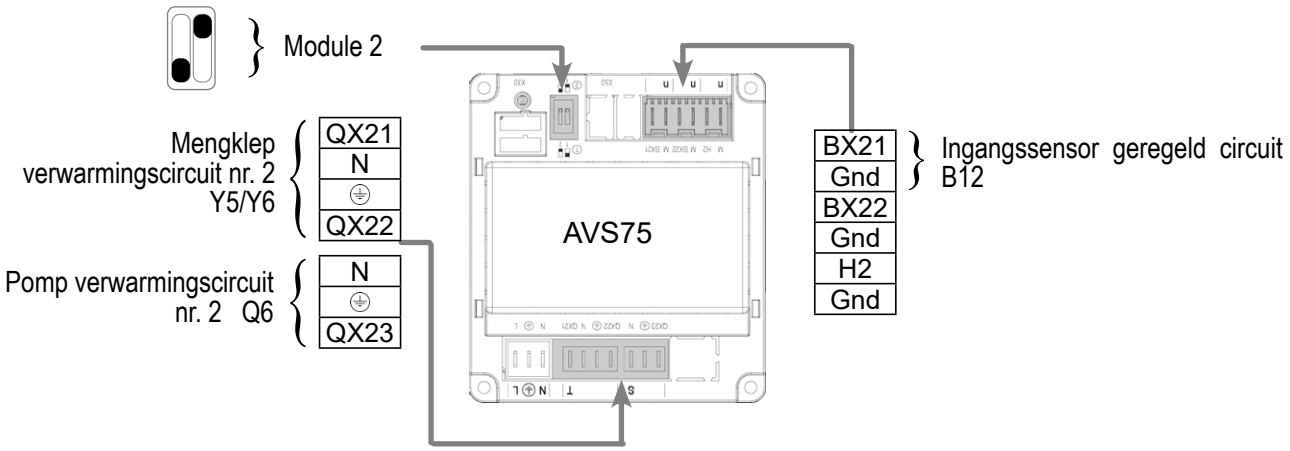

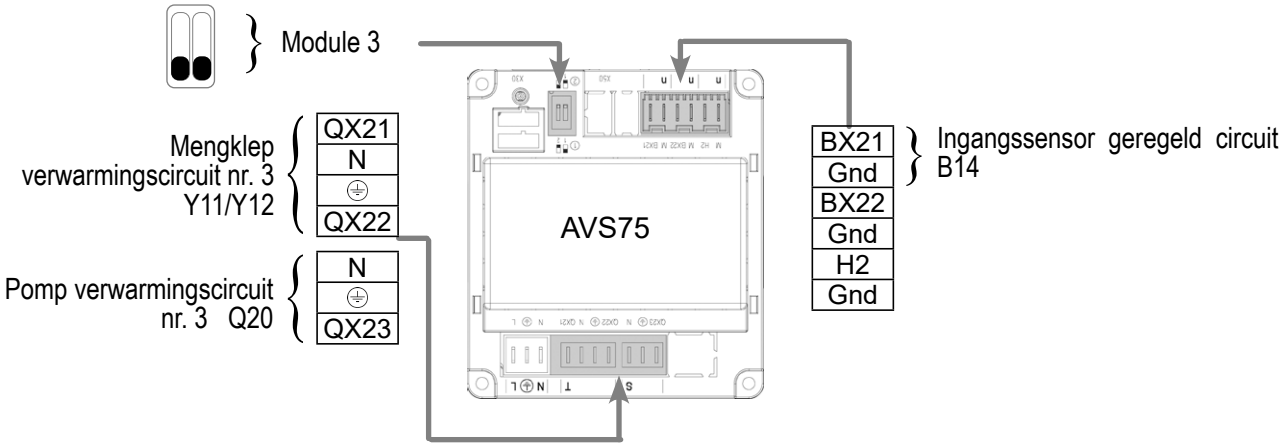

Schema's: VX202 / VX212

Ketel nummer 2:

INFORMATIE: Indien de afsluiter niet is uitgerust met een automatische reset naar nul, verbind het sluitingcontact van de afsluiter Q1.2 op $\overline{L3}$.

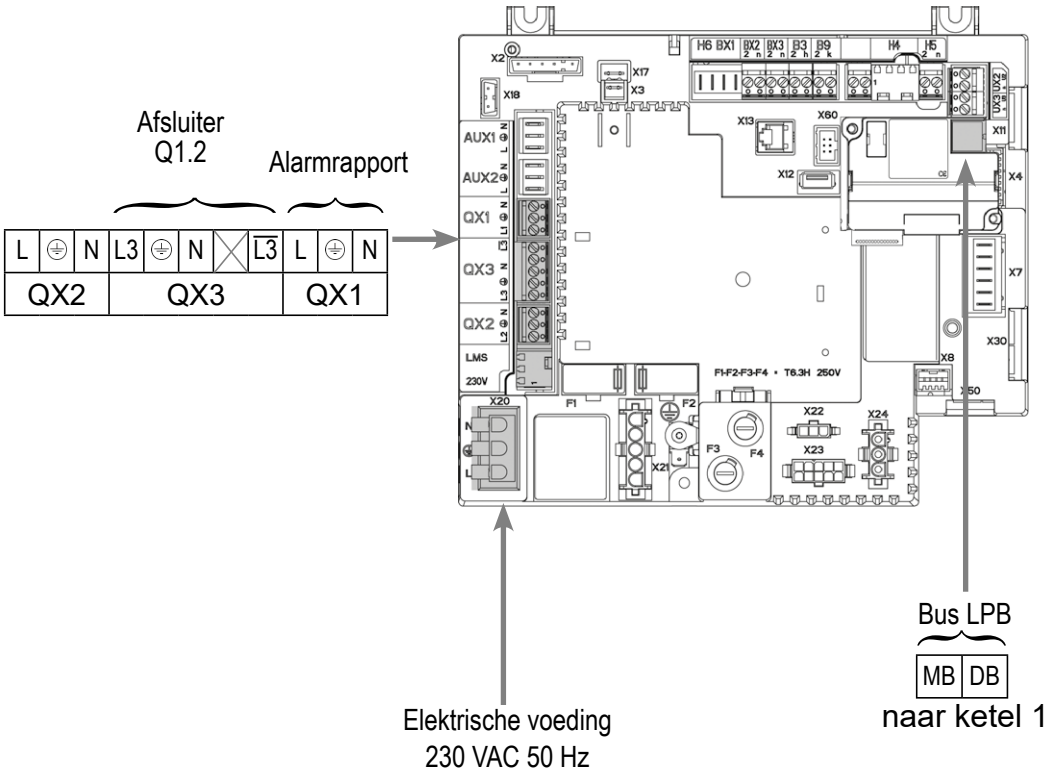

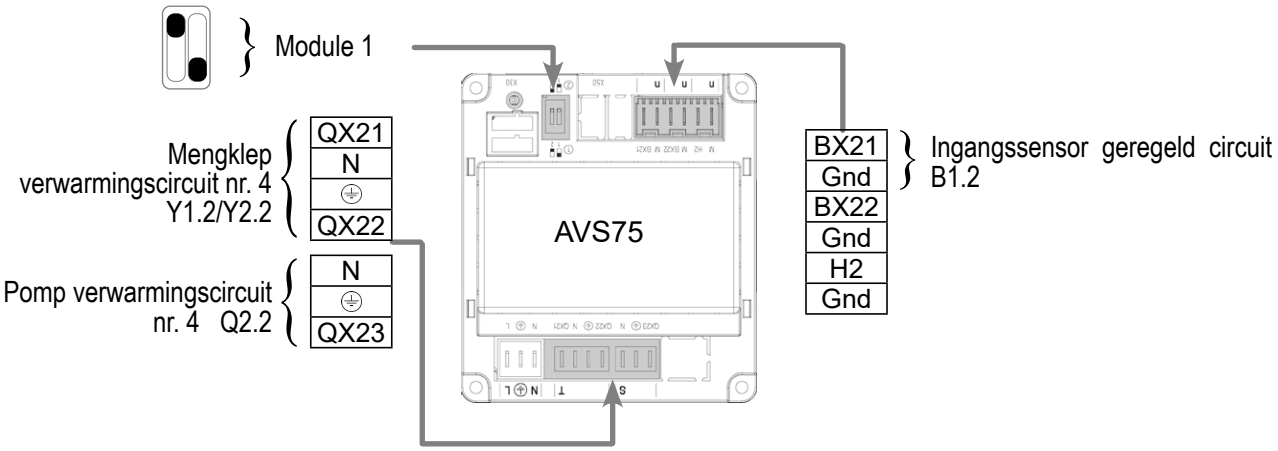

(voor verwarmingscircuit met gestippelde lijnen op hydraulische schema's)

D. SPECIFIEKE PROCEDURE VOOR DE INBEDRIJFSTELLING

☞ Monteer de accessoires en maak de elektrische aansluitingen.

OPGELET: **De switches op de uitbreidingsmodules AVS75 goed parametriseren.**

☞ Start de ketel alleen op.

☞ Maak de volgende instellingen op “specialist” niveau: dan code 9360

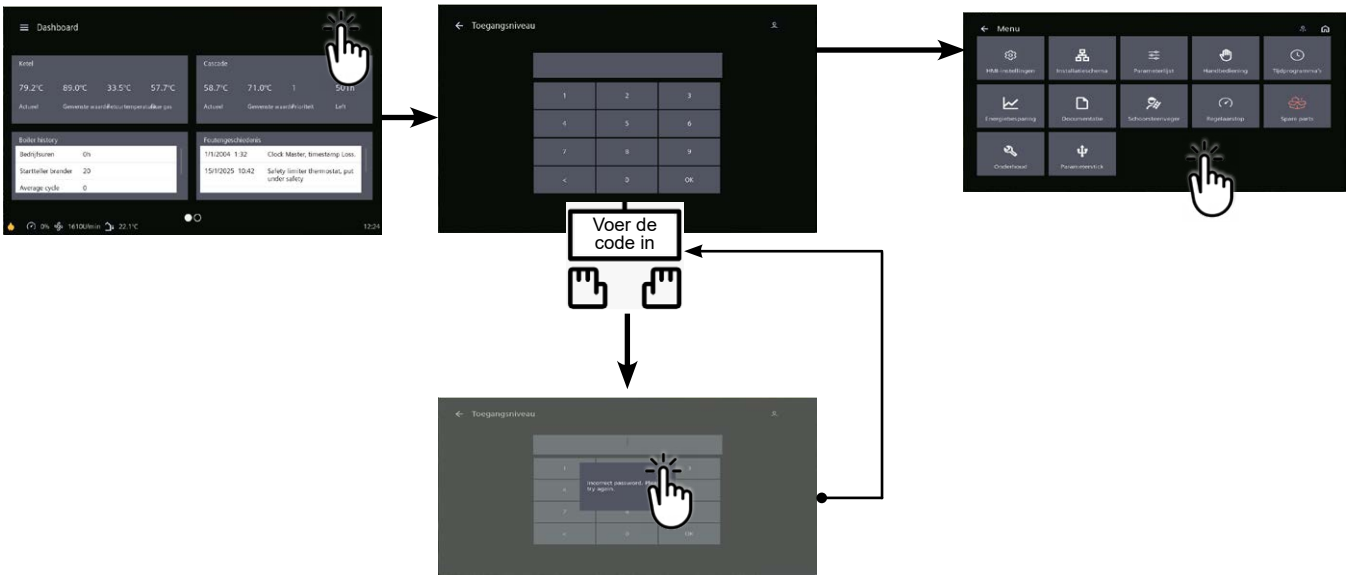

Op ketel nr. 1: master

	Lijnnr.	*Waarde*
• **In het menu Instellingen en vervolgens het menu Configuratie**		
Opstarten verwarmingscircuit 1	Verwarmingscircuit 2 (5710)	Start
Opstarten verwarmingscircuit 2	Verwarmingscircuit 2 (5715)	Start
Opstarten verwarmingscircuit 3	Verwarmingscircuit 3 (5721)	Start
Alarmuitgang configureren	Relais uitgang QX1 (5890)	Alarmuitgang K10
Schema enkel VX212:		
Definiëren van een lage hiel	Ingangsfunctie H1 (5950)	Aanvraag circuit consum. 1
Parameter instellen	Contacttype (5951)	Werkend contact
Om de DHW effectief te laten zijn, moet er een actuator gedefinieerd zijn, zelfs als deze niet is aangesloten	Relais uitgang QX2 (5891)	Pomp/klep WSW Q3

Schema's: VX202 / VX212

		Lijnnr.	*Waarde*
Configureren pomp Q1	Relais uitgang QX3	(5892)	Ketelpomp Q1
Configureren ingangssensor cascade B10	Ingang sensor BX2	(5931)	Ingangssensor gemeenschappelijk B10
Configureren uitbreidingsmodules	Functie uitbreidingsmodule 1	(6020)	Verwarmingscircuit 1
	Functie uitbreidingsmodule 2	(6021)	Verwarmingscircuit 2
	Functie uitbreidingsmodule 3	(6022)	Verwarmingscircuit 3

- **Configureer als cascademaster: in het menu Parameterlijst en vervolgens het menu LPB-netwerk**

Apparaatnummer	Adres apparaat	(6600)	1
Segmentnummer	Adres segment	(6601)	0
Regelen busvoeding	Functie voeding bus	(6604)	Automatisch
Instellen klokregime	Werking klok	(6640)	Meester

Schema enkel VX212:

In het menu Parameterlijst, vervolgens het menu Consumer Circuit 1

Stel het debietsetpoint in waarmee rekening moet worden gehouden bij een vraag van het verbruikercircuit	Conso verzoek start setpoint	(1859)	60ºC (afhankelijk van de instelling van Rubis)

- **In het menu Parameterlijst, vervolgens het menu Warm water**

Het Comfort-instelpunt instellen	Comfort-instelpunt	(1610)	55 °C
Modus warmwatervrijgave instellen	Vrijgave sanitair warmwater	(1620)	24u/24u

INFORMATIE: **Boiler uitschakelen en opnieuw opstarten**

Om het verwarmingscircuit in deze modus om te schakelen, gaat u naar de tegel voor het gewenste verwarmingscircuit en klikt u op dit pictogram ☼

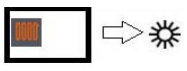

- Om de DHW-productie te activeren, ga naar de DHW-tegel en klik op dit pictogram ☼

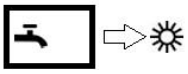

Op ketel(s) nr. 2 (en volgende): slaaf

- **In het menu Instellingen en vervolgens het menu Configuratie**

Bij aanwezigheid 4de verwarmingscircuit: Opstarten verwarmingscircuit 1	Verwarmingscircuit 1 (5710)	Start
Alarmuitgang configureren	Relais uitgang QX1 (5890)	Alarmuitgang K10
Configureren uitbreidingsmodule	Functie uitbreidingsmodule 1 (6020)	Verwarmingscircuit 1

- **Configureren als een cascadeslaaf: In het** menu Parameterlijst en vervolgens het menu LPB-netwerk

Apparaatnummer	Adres apparaat (6600)	2 (of volgende voor andere slaves)
Segmentnummer	Adres segment (6601)	0
Regelen busvoeding	Functie voeding bus (6604)	Automatisch
Instellen klokregime	Werking klok (6640)	Slaaf zonder aanpassing

  - Sluit de bus aan tussen de verwarmingsketels (⚠let op de juiste polariteit).

INFORMATIE: **Boiler uitschakelen en opnieuw opstarten**

Bij aanwezigheid 4de verwarmingscircuit:

Om het verwarmingscircuit in deze modus om te schakelen, gaat u naar de tegel voor het gewenste verwarmingscircuit en klikt u op dit pictogram ☼

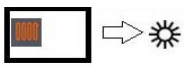

E. ELEKTRISCHE EN HYDRAULISCHE VALIDATIE

☞**Zie hoofdstuk 10**

F. OPTIMALISATIE VAN INSTELLINGEN

☞**Zie pagina 140**

Onderhoud optimaliseren:

☞**Zie hoofdstuk 11**

9.4. Specifieke parameterinstellingen aansluiting op uitgangen 0-10V (Ux)

9.4.1. Verplaatsing afbeelding "vermogen brander" naar automaat

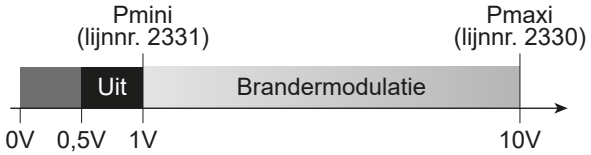

0...0,5 Vcc	Boiler start niet of blokkeert
0,5...1 Vcc	De ketel bevindt zich in stand-by voor starten, voorventilatie of naventilatie.
1...10 Vcc	De ketel werkt met de vlam en bevindt zich tussen zijn min. en max. vermogen.

D. SPECIFIEKE PROCEDURE VOOR INBEDRIJFSTELLING

		Lijnnr.	*Waarde*
• **In het menu Instellingen en vervolgens het menu Configuratie**			
De uitgang aangeven die de afbeelding van het vermogen van de brander geeft.		Functie uitgang Ux (6078/6089)	Brandermodulatie
Richting van het signaal. Voortgang van het signaal 0-10V in de richting verhoging van het signaal voor verhoging van de snelheid.		Signaallogica uitgang Ux (6079/6090)	Standaart

9.4.2. Sturing van een ketelpomp Q1

D. SPECIFIEKE PROCEDURE VOOR INBEDRIJFSTELLING

		Lijnnr.	*Waarde*
• **In het menu Instellingen en vervolgens het menu Configuratie**			
De uitgang aangeven die de afbeelding van het vermogen van de brander geeft.		Functie uitgang Ux (6078/6089)	Ketelpomp Q1
Richting van het signaal. Voortgang van het signaal 0-10V in de richting verhoging van het signaal voor verhoging van de snelheid.		Signaallogica uitgang Ux (6079/6090)	Standaart
• **In het menu Parameterlijst en vervolgens het menu Ketel**			
Deze 3 parameters op dezelfde waarde afstellen		Aanlooptoerental (2321)	tussen 0 en 100 %
		Min pomptoerental (2322)	tussen 0 en 100 %
		Max pomptoerental (2323)	tussen 0 en 100 %

9.4.3. Sturing van een pomp verwarmingskring Q2, Q6 of Q20

D. SPECIFIEKE PROCEDURE VOOR INBEDRIJFSTELLING

		Lijnnr.	*Waarde*
• **In het menu Instellingen en vervolgens het menu Configuratie**			
Geval van een verwarmingspomp Q2, Q6 of Q20 met bediening 0-10V. De verwarmingspomp configureren.		Functie uitgang Ux (6078/6089)	Pompe VG1 Q2 of Pompe VG2 Q6 of Pompe VG3 Q20
Richting van het signaal. Voortgang van het signaal 0-10V in de richting verhoging van het signaal voor verhoging van de snelheid.		Signaallogica uitgang Ux (6079/6090)	Direct
• **In het menu Parameterlijst vervolgens het menu Verwarmingscircuit 1/2/3**			
Deze 3 parameters op dezelfde waarde afstellen		Aanlooptoerental (881/1181/1481)	tussen 0 en 100 %
		Min pomptoerental (882/1182/1482)	tussen 0 en 100 %
		Max pomptoerental (883/1183/1483)	tussen 0 en 100 %

E. ELEKTRISCHE EN HYDRAULISCHE VALIDATIE

☞**Zie hoofdstuk 10**

9.4.4. Sturing van een SWW-pomp Q3

D. SPECIFIEKE PROCEDURE VOOR INBEDRIJFSTELLING

		Lijnnr.	*Waarde*
• **In het menu Instellingen en vervolgens het menu Configuratie**			
Geval van een SWW-pomp met bediening 0-10V. De SWW-pomp Q3 configureren.		Functie uitgang Ux (6078/6089)	Tapwaterpomp Q3
Richting van het signaal. Voortgang van het signaal 0-10V in de richting verhoging van het signaal voor verhoging van de snelheid.		Signaallogica uitgang Ux (6079/6090)	Standaart
• **In het lijstmenu Instellingen, vervolgens het menu SWW-tank**			
Deze 3 parameters op dezelfde waarde afstellen		Min pomptoerental (5101)	tussen 0 en 100 %
		Max pomptoerental (5102)	tussen 0 en 100 %
		Aanl. toerentl. laad pomp (5108)	tussen 0 en 100 %

Optimalisatie

HET VERWARMINGSCIRCUIT OPTIMALISEREN

Pas de helling aan:

Ga naar de tegel voor het gewenste verwarmingscircuit en selecteer de waterwetknop

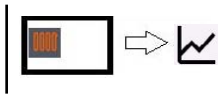

Het tijdprogramma instellen:

Ga naar de tegel voor het gewenste verwarmingscircuit en selecteer automodus dan de koppeling tijdprogramma

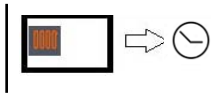

Stel het verlaagde setpoint in:

Ga naar de tegel voor het gewenste verwarmingscircuit en selecteer gereduceerde modus om dit instelpunt aan te passen

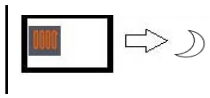

Stel een vakantieprogramma in:

Maak de volgende instellingen op specialistenniveau: dan code 9360

burger» Menu Parameterlijst

- In het menu Tijdprogramma, vervolgens in het **menu** Vakantieprogramma CC1 / CC2 / CC3

  Selecteer het juiste bereik en de verlaagde of vorstvrije modus

	LET OP:	**Het vakantieprogramma is alleen actief in de automatische modus.**
	LET OP:	**Als alle geconfigureerde verwarmingscircuits in vakantiemodus staan, schakelt het warmwatercircuit over naar de vorstbeveiligingsmodus.**
	LET OP:	**Wanneer de vakantieperiode voorbij is, wordt deze verwijderd uit de programmering.** **De perioden lopen van jaar tot jaar.**

Optimalisatie

Stel de zomer-/wintermodus en/of de dagelijkse verwarmingsuitschakeling in:

Maak de volgende instellingen op specialistenniveau: dan code 9360

burger» Menu Parameterlijst

- ECO-functie voor automatische zomer/winter omschakeling (zie Navistem B4000 handleiding)

	Lijnnr.	*Waarde*
Zomer-/winterverwarmingslimiet	(1030/1330)	19°C

- Dagelijkse ECO-functie voor automatische comfort-/verlagingsschakeling op basis van het verschil tussen de instelwaarde en de buitentemperatuur (zie Navistem B4000 handleiding)

Dagelijkse verwarmingsgrens	(1033/1332)	0°C

• HET DHW-CIRCUIT OPTIMALISEREN

Maak de volgende instellingen op specialistenniveau: dan code 9360

burger» Menu Parameterlijst

- Menu warmwaterboile

De elevatie aanpassen	T° stijging consig dep.	(5020)	12°C
Anti-legionella cyclusinstelling (indien gewenst)			

- Menu sanitair warm water

Anti-legionella modus activeren	Anti-legionella functie	(1640)	uit/periodiek/vaste weekdag

Keuze van herhaalbaarheid.van elke dag tot elke 7 dagen.als 1641=periodiek

Periodieke anti-legionellafunctie	(1641)	1 tot 7 dagen

Keuze van weekdag.als 1641=vaste weekdag

	Legionella weekfunctie	(1642)	Maandag...zondag
Antilegionella starttijd	Tijd anti-legionella functie	(1644)	00:00
	Temperatuur anti-legionella instelpunt	(1645)	Naar behoefte (°C)
	Duur van legionellabacterie	(1646)	Naar behoefte (min)

Optimalisatie VX112/ VX212

warmwaterproductie optimaliseren met warmwaterboiler en warmwatertank

De ketel instellen:

		Lijnnr.	*Waarde*
• **In het menu Configuratie**			
Stel de parameter	Relaisuitgang QX4	(5893)	Pp/HWC ventiel Q3
• **In het menu Parameterlijst, vervolgens het menu Consumer Circuit 1**			
Set constant flow setpoint*afhankelijk van dimmen op warmwaterboiler	Start setpoint vraag	(1859)	67 °C
Verwijder pompuitschakeling bij prioriteit warmwaterbereiding	ECS prioriteit	(1674)	Geen
• **In het menu Warm water**			
Het Comfort-instelpunt instellen	Comfort-instelpunt	(1610)	60 °C (afhankelijk van de instelling van de warmwaterboiler)
De snelheid voor het vrijgeven van de warmwaterboiler instellen	ECS-vrijgave	(1620)	24h/24
• **In het menu van de warmwaterboiler**			
Hogere boilerstroomtemperatuur voor warmteterugwinning	T° stijging consig dep.	(5020)	16°C

Instelling op een YGNIS Rubis W3000 of Rubis EVO W3100 cilinder zonder besparings- en prestatiekit:

Parametermenu / Warmwaterbereiding / Hoofdinstelpunt (C1):

C1 instelpunt: 62°C

Samenvatting van de parameterinstelling van het warmwaterinstelpunt op Varmax 2

Consumentencircuit 1 instelpunt (1859) = C1 ruby instelpunt + 5°C = 67 °C

Warmwaterinstelpunt (1610) = C1 ruby instelpunt - 2°C = 60 °C

Boiler instelpuntverhoging (5020) = 16 °C

Procesbeschrijving

Met het verbruikerscircuit kan de temperatuur van de opslagtank op 67°C worden gehouden. In dit geval is het instelpunt van de ketel = instelpunt van het verbruikercircuit (67 *C).

Als de sensor in het voorraadvat een temperatuur < 55 °C detecteert, d.w.z. warmwaterinstelpunt (60 °C) - verschil (5 °C) = 55 °C, wordt de De warmwatercyclus wordt dan gestart. Het instelpunt van de ketel is dan = instelpunt warm water (60 °C) + oververhitting (16 °C) = 76 °C. De warmwatercyclus wordt gestopt wanneer de sensor in het voorraadvat de gewenste warmwatertemperatuur (60 °C) bereikt. De verwarming keert dan terug naar het instelpunt van het verbruikercircuit (67 °C).

- Ga naar de DHW-tegel en klik op dit pictogram om de DHW-productie te activeren ☼

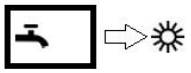

10. 10. ELEKTRISCHE VALIDATIE

10.1. Op VARMAX 2

	Lijnnr.	*Waarde*
• **In het menu Parameterlijst en vervolgens het menu Invoer-/uitvoertest**		
Uitgangen regelen		
Alarmmelding	Relais test (7700)	Relaisuitgang QX1
QX2 programmeerbare uitgang	Relais test (7700)	Relaisuitgang QX2
Ketelpomp/klep uitgang	Relais test (7700)	Relaisuitgang QX3
Opening V3V CC1	Relais test (7700)	Relaisuitgang QX21 Module1
Afsluiting V3V CC1	Relais test (7700)	Relaisuitgang QX22 Module1
Pomp CC1	Relais test (7700)	Relaisuitgang QX23 Module1
Opening V3V CC2	Relais test (7700)	Relaisuitgang QX21 Module2
Opening V3V CC2	Relais test (7700)	Relaisuitgang QX22 Module2
Pomp CC2	Relais test (7700)	Relaisuitgang QX23 Module2
Opening V3V CC3	Relais test (7700)	Relaisuitgang QX21 Module3
Afsluiting V3V CC3	Relais test (7700)	Relaisuitgang QX22 Module3
Pomp CC3	Relais test (7700)	Relaisuitgang QX23 Module3
Uitgangen op nul gezet	Relais test (7700)	Geen test
Test de 0-10V modulatieoverdrachtsuitgang	testsignaal UX2 (7716)	V
De test stoppen	testsignaal UX2 (7716)	0V
Sensorwaarden controleren		
Buitensensor B9	Buitentemperatuur B9 (7730)	in °C
Warmwatersensor B3	Warmwatertemperatuur B3/B8 (7750)	in °C
Cascade flowsensor	BX2 sondetemperatuur (7821)	in °C
Stroomsensor CC1	T° sensor BX21 module1 (7830)	in °C
Stroomsensor CC2	T° sensor BX21 module2 (7832)	in °C
Stroomsensor CC3	T° sensor BX21 module3 (7834)	in °C
Sensorwaarden controleren		
Leessignaal 0-10V extern	H1 spanningssignaal (7840)	---V
Activering lage hiel	H1 contactstatus (7841)	gesloten
Controleer ingang H5		
Ketel afgesloten	Contactstatus H5 (7865)	---
Voor een verzoek via modbus of LPB		
• **Menu Consumentencircuit 1**		
Parameter controleren	T° cs startvraag verbruik (1859)	Te bevestigen bij de bestelling verzonden door de externe controller

11. ONDERHOUD OPTIMALISEREN

Schemas : VX100 / VX101 / VX102 / VX111 / VX112 / VX113 / VX110 / VX120 / VX200 / VX201 / VX202 / VX212 / VX211 / VX210 / VX220 /

Het is mogelijk om een onderhoudsmelding te genereren die geen storing veroorzaakt in de ketel. Deze

Het onderhoudsbericht kan worden verzonden nadat de volgende 3 tellers zijn verstreken :

- Tijd sinds laatste onderhoud (of inbedrijfstelling): stel parameter 7044 in op 12 maanden (***parameterlijst menu dan Onderhoud / Speciaal regime***).
- Branderbedrijfsuren (parameter 7040 - ***parameterlijst menu, dan Onderhoud / Speciale regeling***)
- Aantal starts (parameter 7042 - ***parameterlijst menu dan Onderhoud / Speciale bedrijfsmodus***)

Deze laatste 2 parameters zijn afhankelijk van de hydraulische installatie van de stookruimte. Het is raadzaam om minimaal parameter 7044 te gebruiken voor jaarlijks onderhoud.

12. ONDERDELENLIJST

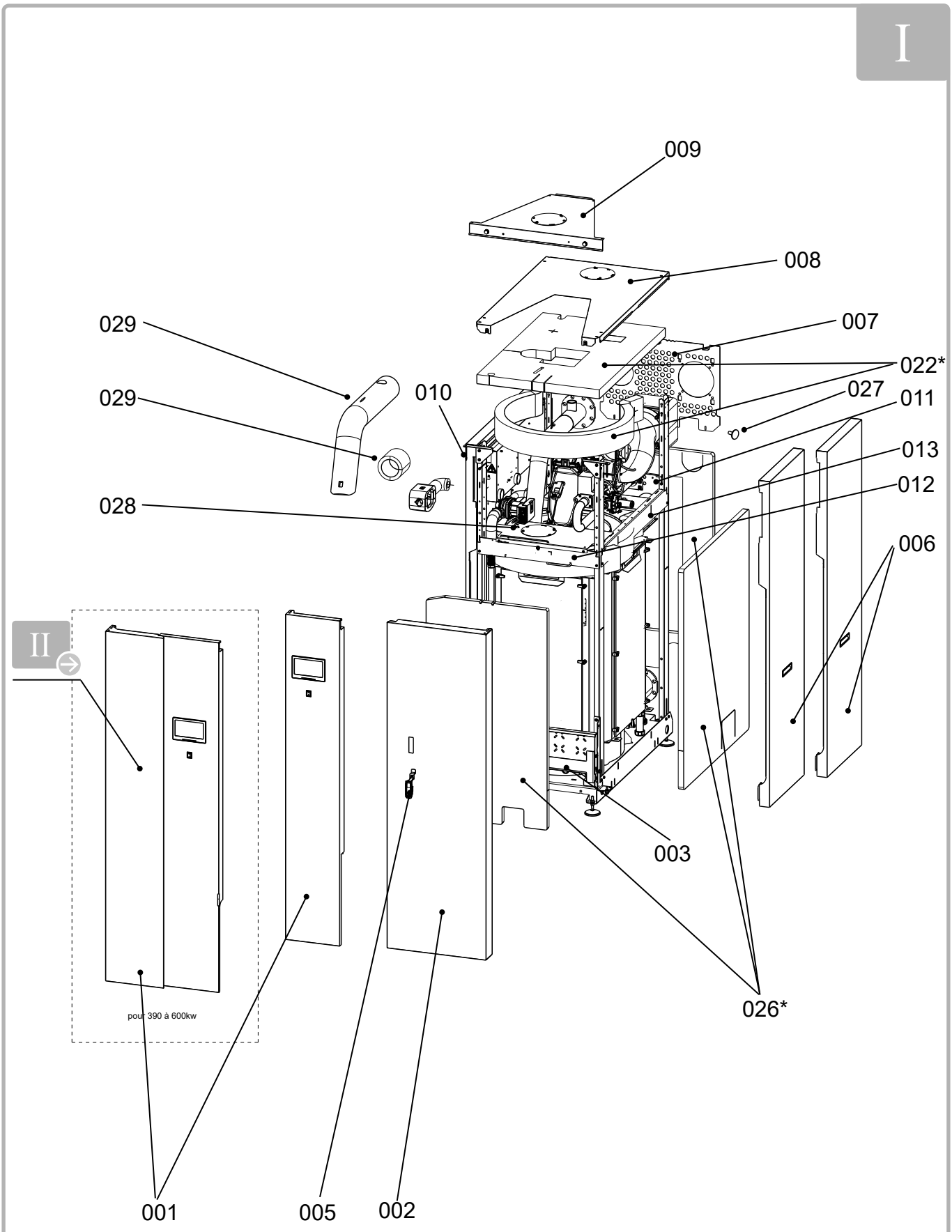

* Isolatie: zwarte kant naar buiten 020 = 022 + 026

figuur 71 - Bekleding/ Isolatie

Ia

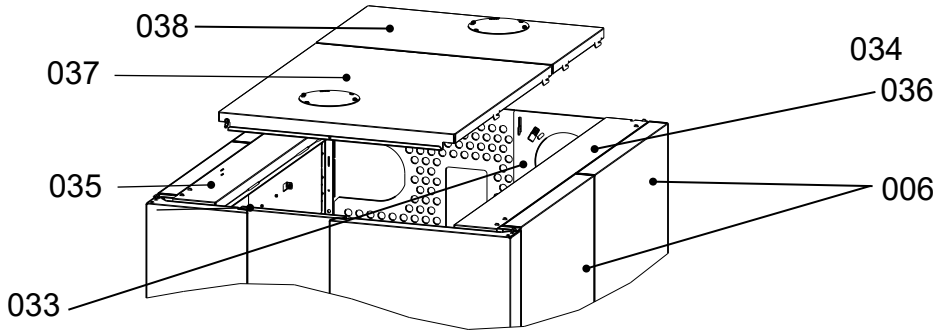

figuur 72 - Specifieke behuizing 525 en 600 kW

ITEM	BENAMING	REF. VOOR MODELLEN				
		120 & 140	180 & 225	275 & 320	390 & 450	525 & 600
	Bekleding					
001	LINKER VOORDEUR	200818	200819	200820	200821	200822
002	DEUR RECHTSVOOR YGNIS	200828	200829	200830	200831	200832
003	VOETSTEEN	--	079241	079242	079243	079202
005	SLOT	76024				
006	ZIJDEKAP	200833	200834	200835	200836	200837
007	ACHTERROOSTER	200838	200839	200840	200841	--
008	DAK	200842		200843	200844	--
009	ZONDEK	200845		200846	200847	--
010	DEURPIN	72898				
011	ACHTERSTE DWARSBALK	76931	76932	76933	76934	200848
012	VOORSTE DWARSBALK	76767		76768	76769	79199
013	ZIJDWARSBALK	76928		76929	76930	79200
033	LUCHTINLAATROOSTER ACHTERAAN	--				79190
034	LUCHTINLAATROOSTER ACHTERAAN	--				79191
035	DWARSBALK LINKER DAK	--				200849
036	DWARSBALK RECHTER DAK	--				200850
037	VOORDAK	--				200851
038	ACHTERDAK	--				200852
--	TRIM PIJL	76857	76610	76858	76859	--
--	TDC LMS BONNET	200895				
	Isolatie					
020	"ISOLATIEPANELEN COMPLETE KIT (ALLE PANELEN + BOA SUP)" (ALLE PANELEN + BOA SUP)	200858	200859	200860	200861	200862
022	BOVENSTE ISOLATIE + BOA	78672	78673	78674	78675	79216
026	ISOLATIEPANELEN VOOR EN ACHTER	200863	200864	200865	200866	200867
027	ISOLATIESTEUN (6 STUKS)	76125				
028	ISOLATIE BESCHERMPLAAT	76770		76771	76772	79221
029	START ISOLATIE KIT (NIET VERWIJDERBARE SPIGOT VERSIE)	76303	76304	76305	76306	--
	START ISOLATIE KIT (VERWIJDERBARE SPIGOT VERSIE)	--		76997	76998	--
	ISOLATIEKIT UITLAAT, BOVENSTE DEEL B5	--				79219
--	KIT RETOURISOLATIE	76307	76308	76309		79223

II

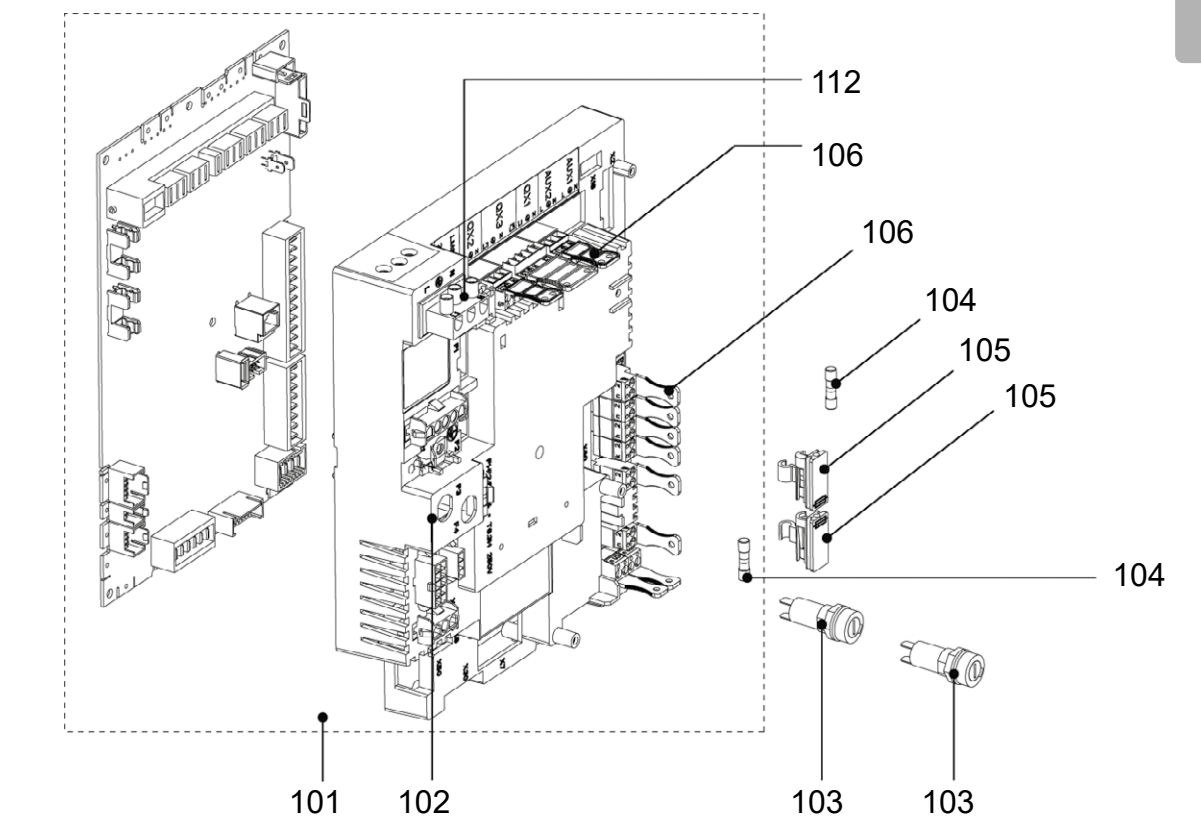

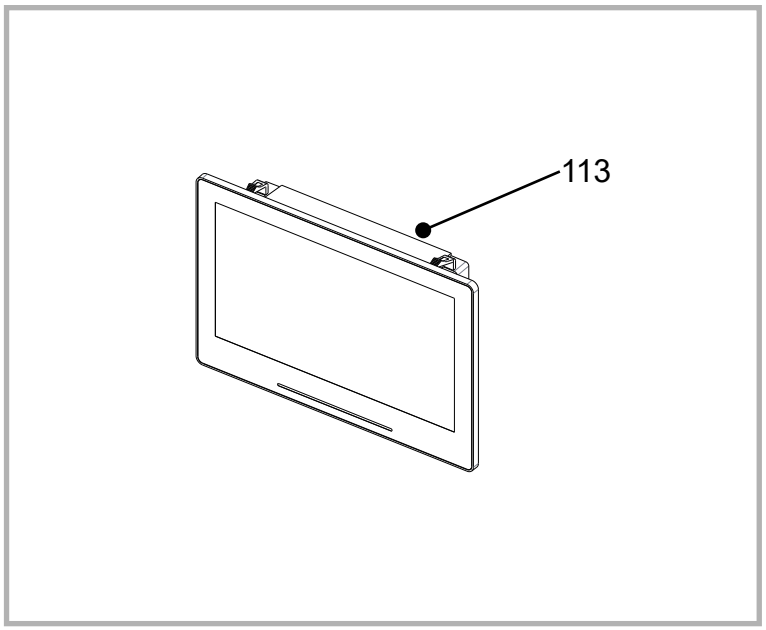

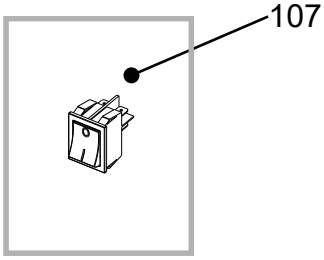

U0505839-# / U0505841-#

figuur 74 - Bedieningspaneel

ITEM	BENAMING	REF. VOOR MODELLEN				
		120 & 140	180 & 225	275 & 320	390 & 450	
	Bedieningspaneel					
101	PLATFORMKIT MET LMS GECONFIGUREERD VOLGENS VERMOGEN	200868	200871	200873	200876	200878
		200869	200872	200874	200877	200879
		200870		200875		200880
102	PLATFORM ZONDER NAVISTEM EN MET BEDRADING	78320				
103	RONDE ZEKERINGHOUDER	76130				
104	ZEKERING (T 6,3 H - 5X20)	71898				
105	VIERKANTE ZEKERINGHOUDER (MET ZEKERING)	76129				
106	PLATFORM KLANTAANSLUITINGEN	76128				
107	AAN/UIT-SCHAKELAAR	200881				
112	VOEDINGSCONNECTOR	76523				
113	TOUCHDISPLAY (HMI)	200882				
--	VOEDINGSBEDRADING (HOGE STROOM)	200884	200885	200886		
--	BEDRADING VOOR BESTURING (LAGE STROOM)	200887	200888	200889		
--	EMC-FILTER	200890	--	--	--	--
--	BEDRADING TACILE-DISPLAY	200883				
--	BEDRADING VAN CIRCULATIEPOMP	200817		--	--	--
--	BEDRADING BASIS/HUISAARDE	76143				
--	BEDRADING BEKLEDING/STRUCTUUR AARDE	76144				
--	BEDRADING VOEDING AVS75	76146				
--	BEDRADING INTERFACE GASKLEP	76628	--	--	--	--
--	SIGNAALBEDRADING TUSSEN LMS / AVS 75	200891				
--	OCI 345	76168				
--	OCI351	200416				

IIIa

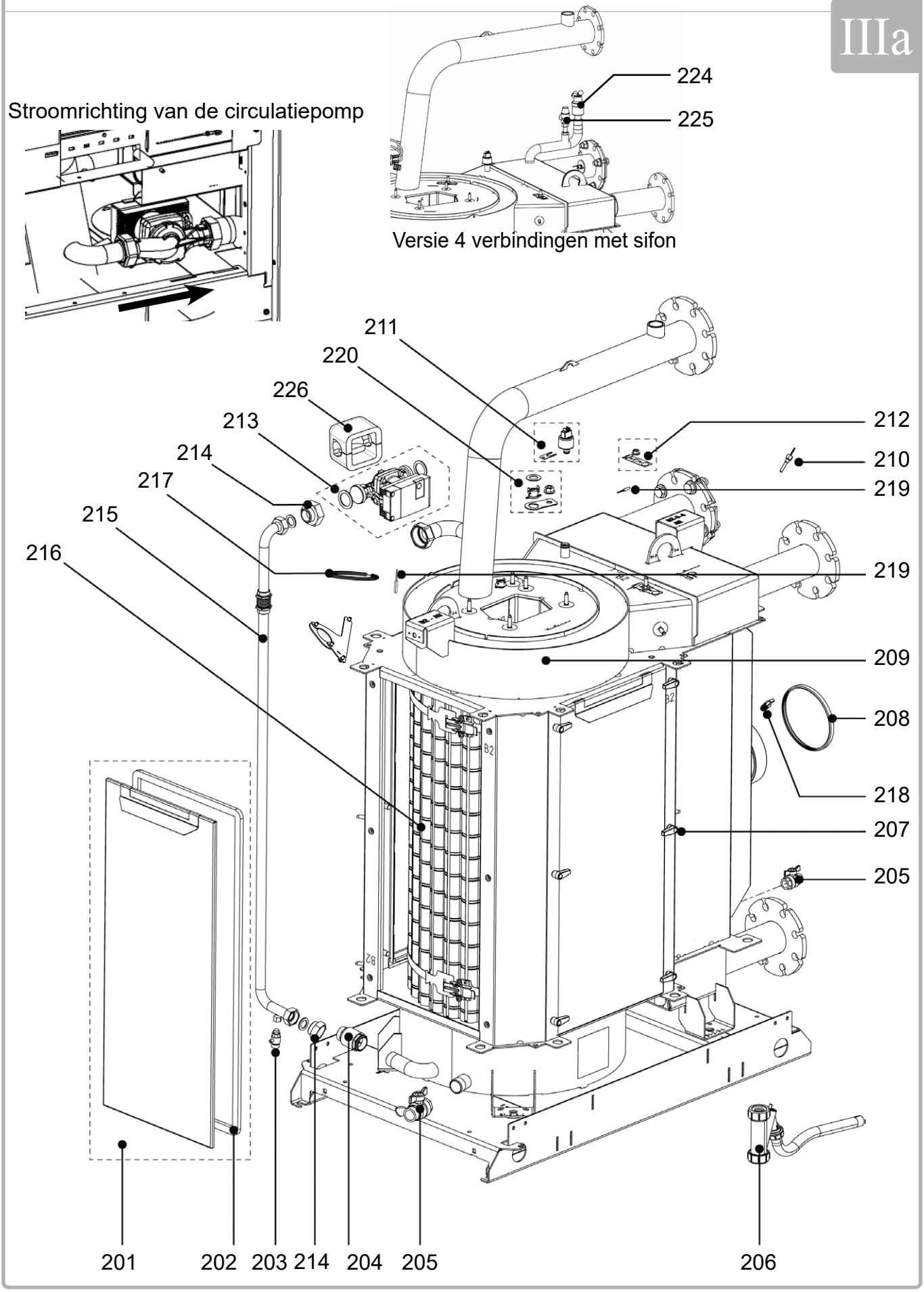

figuur 75 - Lichaam

Demonteerbare leidingen en buis:

IIIb

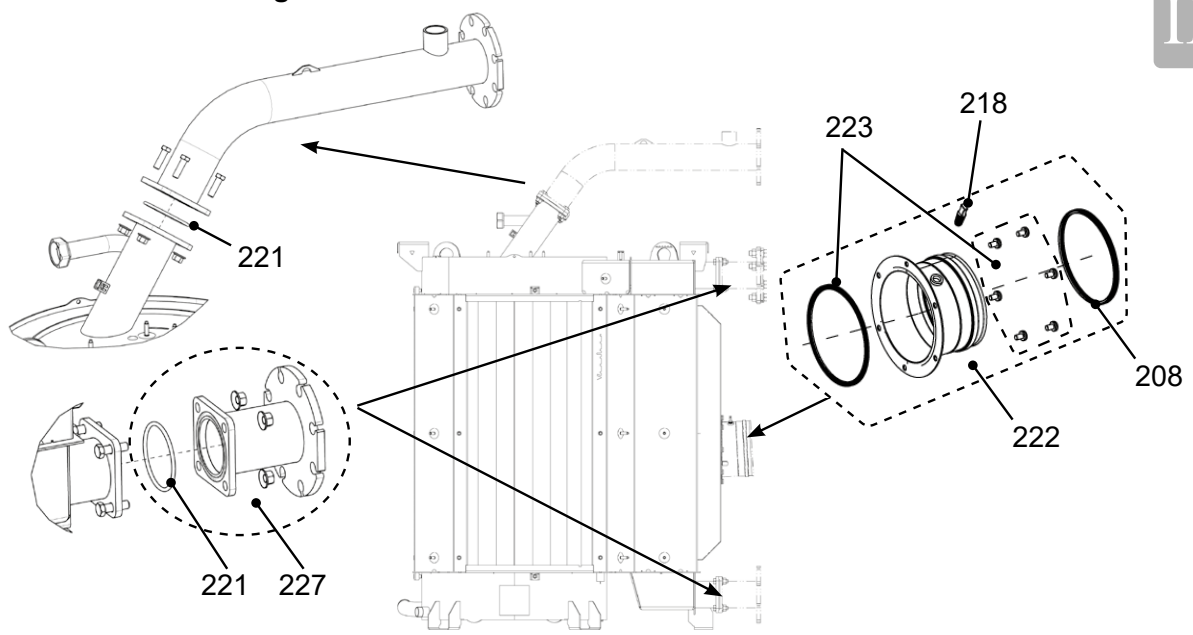

ITEM	BENAMING	REF. VOOR MODELLEN				
		120 & 140	180 & 225	275 & 320	390 & 450	525 & 600
	Lichaam					
201	DEUR WISSELAAR MET AFDICHTING	76015	76016	76017	76018	
202	DEURDICHTINGEN WISSELAAR (x 3)	76019	76020	76021	76022	
203	AFTAPKRAAN	72171				
204	TERUGSLAGKLEP OP RECIRCULATIE	--		76009		
205	AFTAPKLEP	73947				
206	CONDENSSIFON	78571				
207	SPANKLEM EN BEVESTIGINGSSCHROEVEN DEUR WISSELAAR (x 8)	76023				
208	DICHTING ROOKGASSENBUIS	76027		76028	76029	
209	VERWARMINGSLICHAAM (2 OF 3 LEIDINGEN)	79107	79108	76055	76056	79203
	VERWARMINGSLICHAAM (4 LEIDINGEN)	79109	79110	76059	76060	79204
210	TEMPERATUURSENSOR ROOKKANAAL MET AFDICHTING	76014				
211	DRUKSENSOR MET HOUDER	73946				
212	PLAAT BEUGEL RETOURSENSOR EN BEVEILIGINGSTHERMOSTAAT MET BEVESTIGINGSMOER	76025				
213	POMP MET DICHTINGEN	200816		79972		200462
214	HYDRAULISCHE REDUCTIE MET AFDICHTINGEN	76006		--		
215	RECIRCULATIEBUIS MET AFDICHTINGEN	76002	76003	76004	76005	79206
216	ROOKGASSCHOTTEN MET BORGVEER EN HOEPELS	76010	76011	76012	76013	79207
217	BEVESTIGINGSKIT INGANGSSENSOR	76262	76063	76263		79208
	ROOKAFVOERRING (EENHEID)	76913	76914	76915	76916	
	CIRCULATIEPAKKINGEN + PIJPAFDICHTING	76941		76942		
	FLENSPAKKING 82 X 129 EP.3 DN65		60849	60849		60851
218	DEKSEL MONSTERNAME	76026				
219	INGANGS/RETOURSENSOR	71899				
220	BEVEILIGINGSTHERMOSTAAT + DIËLEKTRISCHE DICHTING + PLAAT	76158				
221	ZAKJE MET 4 PAKKINGEN VOOR VERTREK-/RETOURLEIDINGEN	--		60201		79209
222	ROOKGASSENBUIS MET PAKKINGEN EN SCHROEVEN	78322		78323	78324	
223	PAKKING ROOKGASSENKAST MET SCHROEVEN	78325		78326	78327	
224	LUCHTEN	71924				
225	VENTIEL	79160				
226	CIRCULATIEPOMPISOLATIE + ELLEBOOGISOLATIE	76123				
227	CONTRAFLENS DERDE LEIDING MET DICHTING	--	76155	76156		79228
--	STEUN VOOR STROMINGSBUIS	--	--	--	--	79210
--	KLEMGROEP VOOR RECIRCULATIELEIDINGEN	--	--	--	--	79347

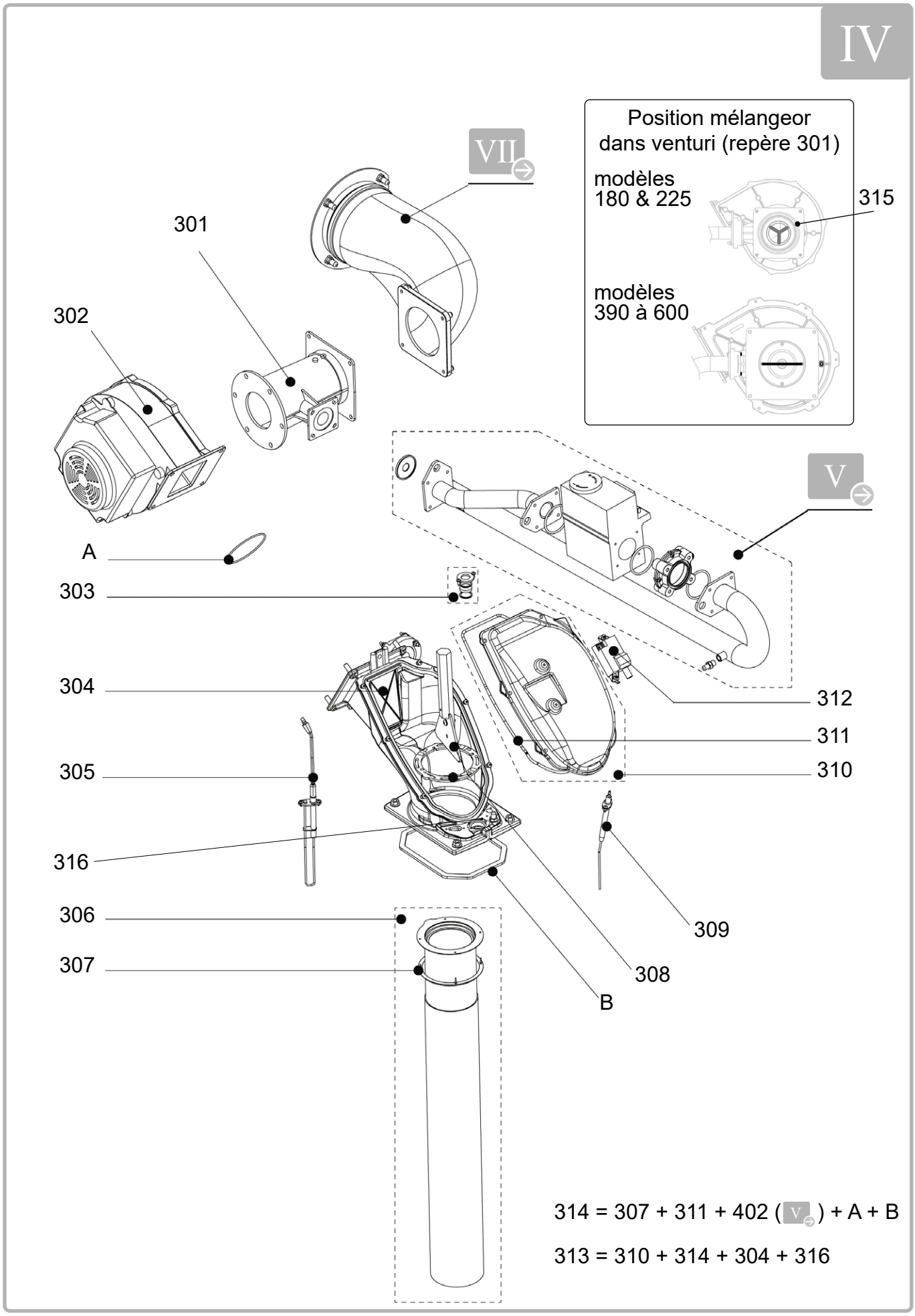

figuur 76 - Brander

ITEM	BENAMING	REF. VOOR MODELLEN				
		120 & 140	180 & 225	275 & 320	390 & 450	525 & 600
	Brander					
301	VENTURI MET MENGER	72411	76151	71859	76152	72693
302	VENTILATOR	200892	60438	71209	72692	79212
303	KIJKGLAS MET MONTAGEMATERIAAL	76048				
304	TERUGSLAGKLEP ROOKGASSEN HULS	76049	76050		76051	
305	ONTSTEKINGSELEKTRODE MET MONTAGEMATERIAAL	76046				
306	GASBUIS MET AFDICHTING	76030	76031	76032	76033	
307	GASBUISAFDICHTING	76034	76035		76036	
308	MONTAGE GASBUIS (BAJONETSLUITING, GEREEDSCHAP, BEVESTIGING GEREEDSCHAP)	76037	76038		76039	
309	IONISATIE-ELEKTRODE MET MONTAGEMATERIAAL	76047				
310	DEKSEL HULS MET DICHTING	76040	76041		76042	
311	DEMONTAGE VAN HULSDEKSEL	76043	76044		76045	
312	ONTSTEKINGSTRANSFORMATOR MET BEVESTIGINGSTONG EN MONTAGEMATERIAAL	72131				
313	COMPLETE PREMIX-SET HANDLEIDING (310/314/304/ 1/8" DIA drukaansluiting)	76909	76910		76911	79211
314	DICHTING BRANDER	76061	76062		76064	79213
315	AKOESTISCHE MOF	--	--	--	76503	--
316	DRUKPOORT 1/8" DIA. 1 + AFDICHTING	70634				
A	VENTILATORAFDICHTING	--				
--	VENTILATOR SCHROEVEN	79237				
--	SCHROEVEN HULSDEKSEL	78991				
--	BRANDERSCHROEVEN	79236				

V

Modellen 120 & 140

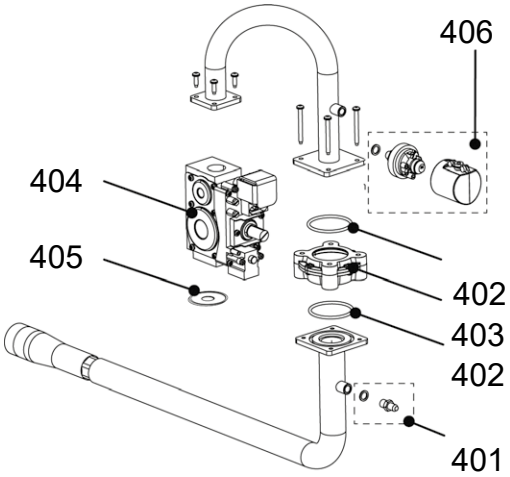

Modellen 180 tot 600

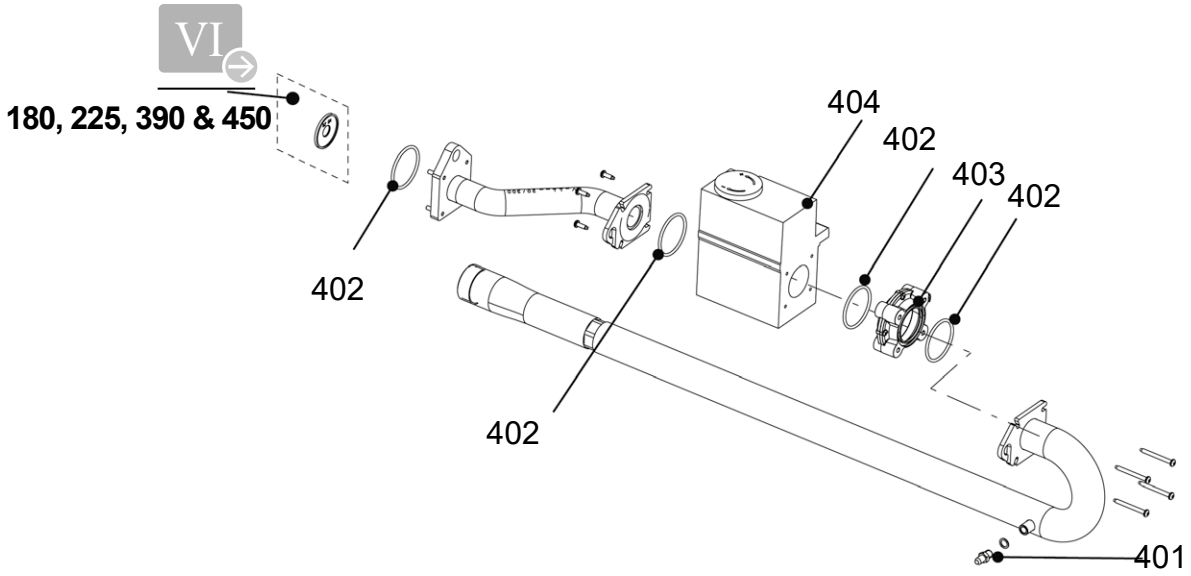

figuur 77 - Gastoevoer

VI

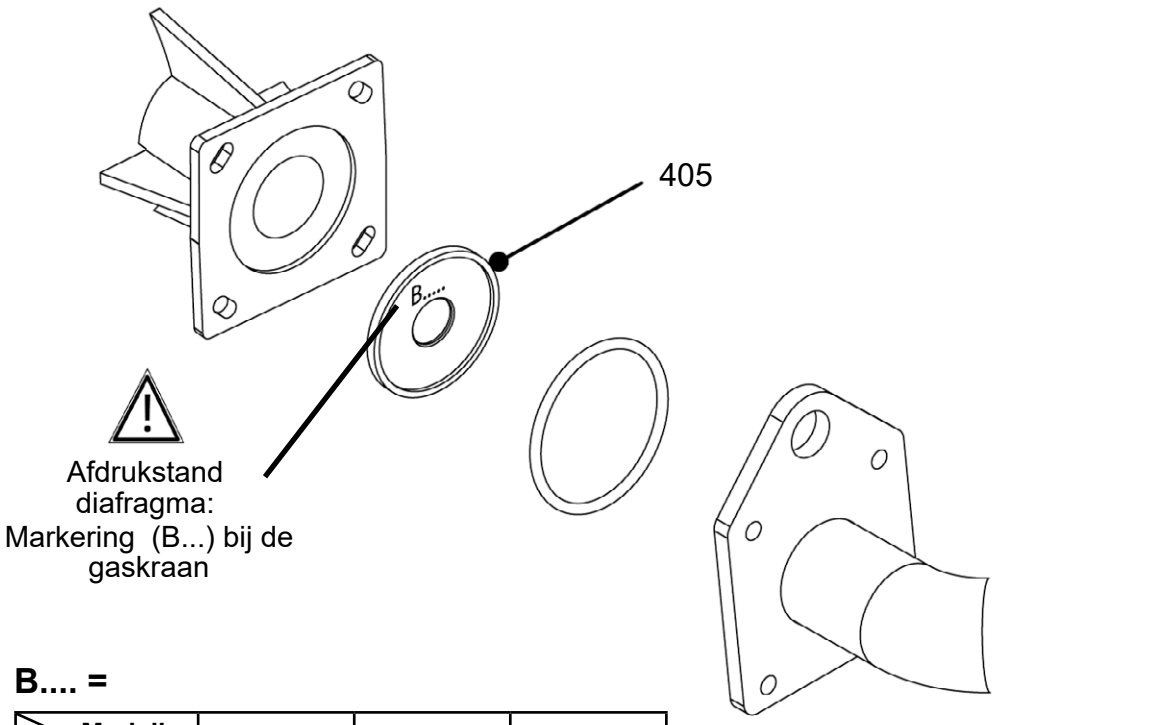

B.... =

Modellen / Gas	180 & 225	275 & 320	390 & 450
G20	B2 GN		B4 GN

figuur 78 - Diafragma

ITEM	BENAMING	REF. VOOR MODELLEN				
		120 & 140	180 & 225	275 & 320	390 & 450	525 & 600
401	DRUKMEETPUNT GASLEIDING	76079				
402	DICHTINGEN GASLEIDING	76080	76081			
403	GASKLEP FILTER	71802				
404	GASKRAAN	76363	76364	76365	76366	79262
405	DIAFRAGMA G20 (B2 GN : 180/225 ; B4 GN : 390/450)	--	76082	--	76083	--
406	PRESSOSTAAT GASKLEP VOORINGESTELD	72409	60439			79235
407	ONTSPANNER	79114				
--	SCHROEVEN GASLEIDING	79238				

VII

Modellen: 120 & 140

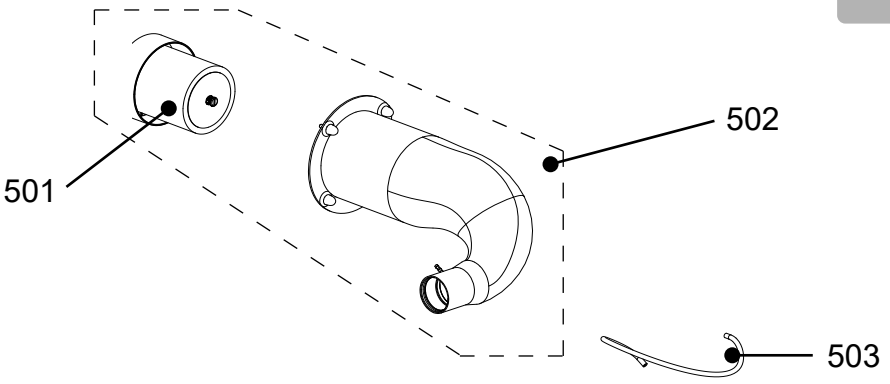

Modellen: 180 & 225

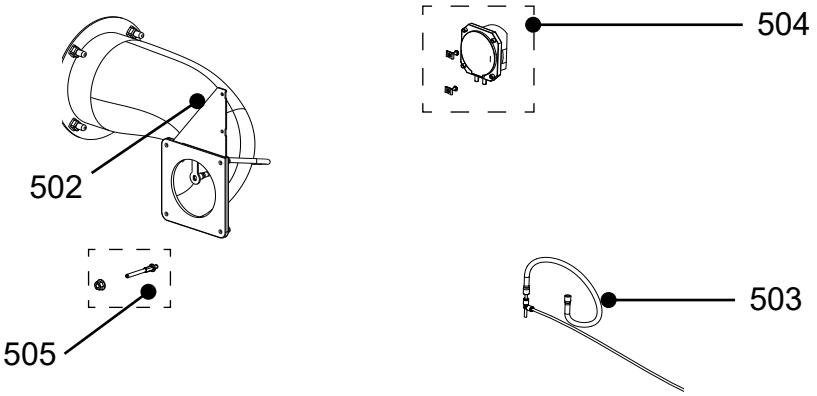

Modellen: 275 & 320

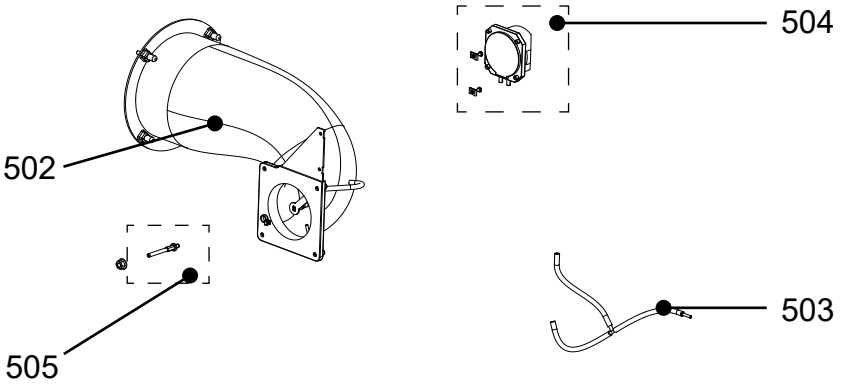

Modellen: 390 à 600

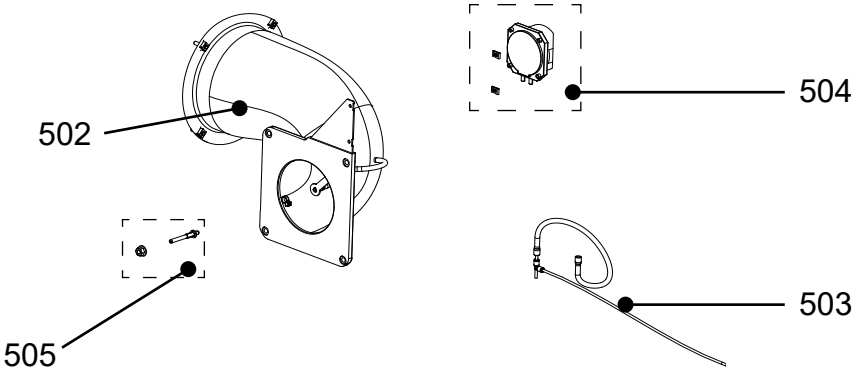

figuur 79 - Luchttoevoerleiding

ITEM	BENAMING	REF. VOOR MODELLEN				
		120 & 140	180 & 225	275 & 320	390 & 450	525 & 600
501	AKOESTISCHE MOF	76846	--	--	--	--
502	LUCHTTOEVOERLEIDING	76845	200893	78328	78329	
503	LEIDINGEN VAN HET UITSTEL	78332	200894	78334	78332	
504	PRESSOSTAAT LUCHT	--	79214	78330	78331	79214
505	GRIP DRUK VENTURI KRAAG	--	78336		78337	

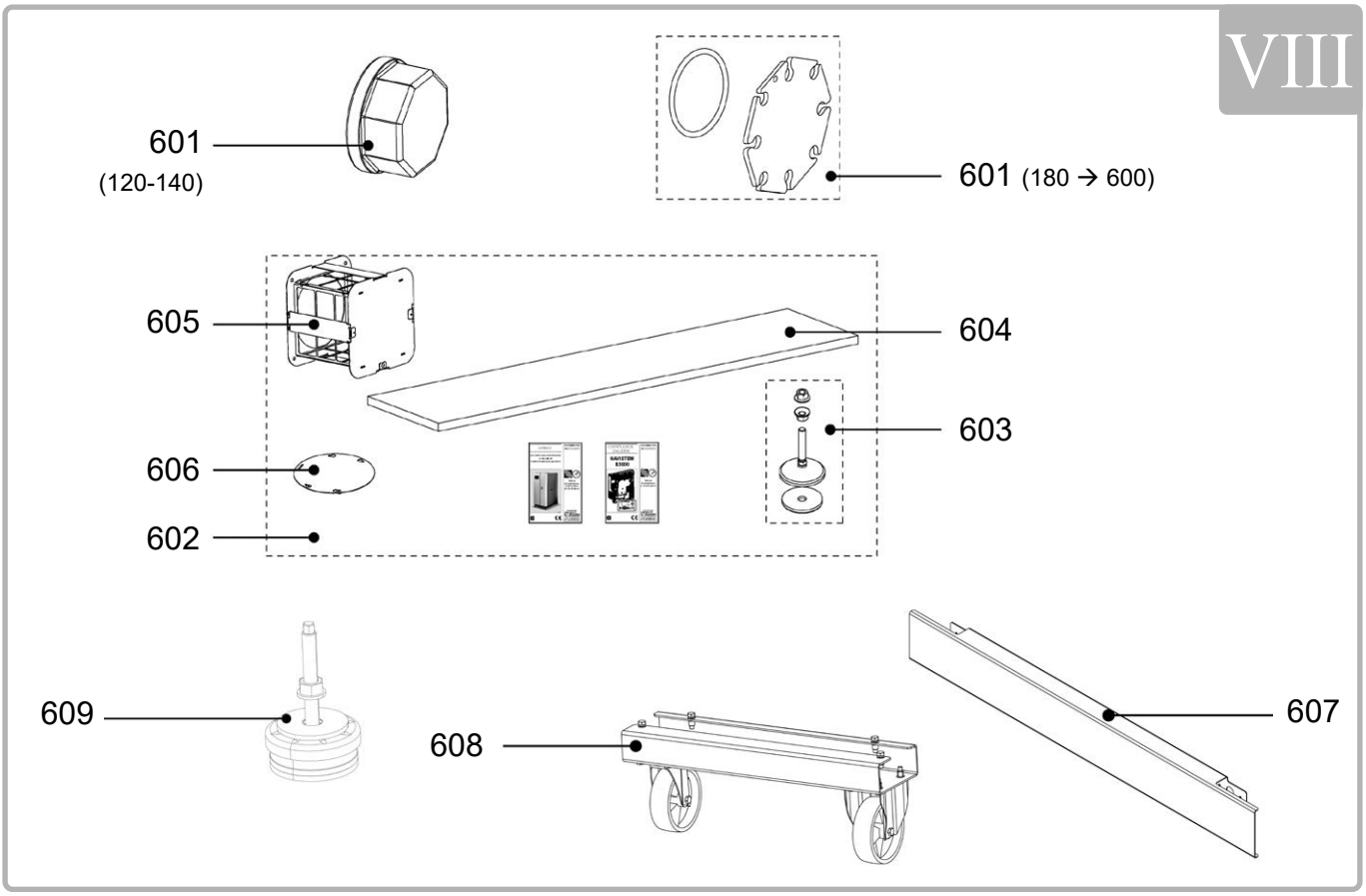

figuur 80 - Toebehoren

ITEM	BENAMING	REF. VOOR MODELLEN				
		120 & 140	180 & 225	275 & 320	390 & 450	525 & 600
	Toebehoren					
601	Cork flens	76154	78577			79201
602	Accessoires doos	76268		76269	76270	
603	Voeten voor hoogte-instelling met zool (x 4)	76153				
604	Filterdoek voor luchtfilter	76543				
605	Luchtfilter	76157		76159	76160	
606	Cork passage strop	76344				
607	Plinten	76165		76166	76167	79229
608	Rollers	76164		--		
609	Dempvoet	78585				--

13. TABEL PARAMETERS KLANTREGELING

Verwarmingsketel: ..... site:.....

Serienummer: ....

Wij appreciëren uw bijdrage voor het signaleren van wijzigingen in de instellingen in dit document!

Opmerking: De kolom "toegang" geeft het niveau van de toegankelijkheid tot informatie en de programmering (E voor eindgebruiker, I voor inbedrijfstelling en S voor specialist). Het niveau van toegankelijkheid *Indienststelling* omvat het *Eindgebruikersniveau.* Het niveau *Specialist* omvat het niveau *Indienststelling.*

Lijnnr.	Programmering	Toegang	Standaard waarde	Klantinstelling
	Datum en tijd			
1	Uren / minuten	E	00 : 00	
2	Dag / maand	E	dd.mm	
3	Jaar	E	jjjj	
5	Start zomertijd	I	dd.mm	
6	Einde zomertijd	I	dd.mm	
	Bedienennheid			
20	Taal	E	Français	
22	Info	I	Tijdelijk	
26	Bedienblokkade	I	Uit	
27	Programmablokkade	I	Uit	
28	Directe verstelling	I	Opslag met bevestiging	
29	Eenheden	E	°C, bar	
42	Toewijzing ruimte unit 1	I	Riscaldam Verw groep 1	
44	Bediening verw groep 2	I	commun avec VG1	
46	Bediening verw groep 3/P	I	Samen met verw groep 1	
70	Software versie	I		
	Klokprog. verw. groep 1			
500	Voorselectie	E	Ma-Zo	
501	Uur van inschakeling 1e periode	E	06:00	
502	Uur van uitschakeling 1e periode	E	22:00	
503	Uur van inschakeling 2e periode	E	24:00	
504	Uur van uitschakeling 2e periode	E	24:00	
505	Uur van inschakeling 3e periode	E	24:00	
506	Uur van uitschakeling 3e periode	E	24:00	
516	Standaard waarden	E	Nee	
	Klokprog. verw. groep 2			
520	Voorselectie	E	Ma-Zo	
521	Uur van inschakeling 1e periode	E	06:00	
522	Uur van uitschakeling 1e periode	E	22:00	
523	Uur van inschakeling 2e periode	E	24:00	
524	Uur van uitschakeling 2e periode	E	24:00	
525	Uur van inschakeling 3e periode	E	24:00	
526	Uur van uitschakeling 3e periode	E	24:00	
536	Standaard waarden	E	Nee	

Lijnnr.	Programmering	Toegang	Standaard waarde	Klantinstelling
	Klokprog. verw. groep 3			
540	Voorselectie	E	Ma-Zo	
541	Uur van inschakeling 1e periode	E	06:00	
542	Uur van uitschakeling 1e periode	E	22:00	
543	Uur van inschakeling 2e periode	E	24:00	
544	Uur van uitschakeling 2e periode	E	24:00	
545	Uur van inschakeling 3e periode	E	24:00	
546	Uur van uitschakeling 3e periode	E	24:00	
556	Standaard waarden	E	Nee	
	Klokprogramma 4 / tapw			
560	Voorselectie	E	Ma-Zo	
561	Uur van inschakeling 1e periode	E	06:00	
562	Uur van uitschakeling 1e periode	E	22:00	
563	Uur van inschakeling 2e periode	E	24:00	
564	Uur van uitschakeling 2e periode	E	24:00	
565	Uur van inschakeling 3e periode	E	24:00	
566	Uur van uitschakeling 3e periode	E	24:00	
576	Standaard waarden	E	Nee	
	Klokprogramma 5			
600	Voorselectie	E	Ma-Zo	
601	Uur van inschakeling 1e periode	E	06:00	
602	Uur van uitschakeling 1e periode	E	22:00	
603	Uur van inschakeling 2e periode	E	24:00	
604	Uur van uitschakeling 2e periode	E	24:00	
605	Uur van inschakeling 3e periode	E	24:00	
606	Uur van uitschakeling 3e periode	E	24:00	
616	Standaard waarden	E	Nee	
	Vakantie VG 1			
641	Voorselectie	E	Periode 1	
642	Begin (dd.mm)	E	01.01	
643	Eind (dd.mm)	E	01.01	
648	Bedrijfsniveau	E	Vorstbeveiliging	
	Vakantie VG 2			
651	Voorselectie	E	Periode 1	
652	Begin (dd.mm)	E	01.01	
653	Eind (dd.mm)	E	01.01	
658	Bedrijfsniveau	E	Vorstbeveiliging	
	Vakantie VG 3			
661	Voorselectie	E	Periode 1	
662	Begin (dd.mm)	E	01.01	
663	Eind (dd.mm)	E	01.01	
668	Bedrijfsniveau	E	Vorstbeveiliging	
	Verwamings groep 1			
710	Gewenste wrde comfort	E	20 °C	
712	Gewenste wrde gereduceerd	E	18 °C	
714	antigelo Gewenste wrde vorst	E	10 °C	
716	Max gewenste wrde comfort	S	35 °C	
720	Steilheid stooklijn	E	1,5	
721	Stooklijn verschuiving	S	0 °C	
726	Stooklijn adaptie	S	Uit	

Lijnnr.	Programmering	Toegang	Standaard waarde	Klantinstelling
730	Zomer/Winter verw grens	E	19 °C	
732	24 h verwarmingsgrens	S	--- °C	
740	Min gewenste aanvoertemp	I	8 °C	
741	Max gewenste aanvoertemp	I	80 °C	
742	Gew wrde aanv ruimtetherm	E	65 °C	
746	Vertr. warmte vraag	I	0 s	
750	Ruimteinvloed	S	20 %	
760	Ruimtetemp begrenzing	S	1 °C	
761	Verw grens ruimteregelaar	S	--- %	
770	Snel opstoken	S	3 °C	
780	Geoptimaliseerd uit	S	Uit	
790	Inschakeloptimalisering max	S	00:00	
791	Max Uitschakeloptimalisering max	S	00:00	
800	Gew wrde toename Red start	S	-5 °C	
801	Gew wrde toename Red einde	S	-15 °C	
809	Pomp bedrijf continue	S	Nee	
820	Oververhittings bev. pomp	S	Aan	
830	Mengklep verhoging	S	3 °C	
832	Servomotor type	S	3-punts	
833	2 pos. Schakeldifferentie 2P	S	2 °C	
834	Looptijd servomotor	S	120 s	
835	P-band Xp mengklep	S	32 °C	
836	Integratietijd Tn mengklep	S	120 s	
850	Vloerfunctie	I	Uit	
851	Vloerfunctie gew wrde hand	I	25 °C	
855	Vloerfunctie gemeten wrde	E	0 °C	
856	Vloerfunctie huidige dag	E	0	
861	Overtemperatuur afname	S	Altijd	
870	Met opslag buffertank	S	Nee	
872	Met voorregelaar/circ pomp	S	Nee	
881	Aanlooptoerental	S	100 %	
882	Min pomptoerental	S	100 %	
883	Max pomptoerental	S	100 %	
888	Stooklijn corr. bij trntl 50%	S	33 %	
889	Flitertijd const. toeren reg.	S	5 min	
890	Gew. aanv corr.bij trntl reg	S	Ja	
898	Bedrijfsniveau omschak.	S	Gereduceerd	
900	Bedrijfkeuzeomschakeling	S	Beveiligingsbedrijf	
	Verwamings groep 2			
1010	Gewenste wrde comfort	E	20 °C	
1012	Gewenste wrde gereduceerd	E	18 °C	
1014	antigelo Gewenste wrde vorst	E	10 °C	
1016	Max gewenste wrde comfort	S	35 °C	
1020	Steilheid stooklijn	E	1,5	
1021	Stooklijn verschuiving	S	0 °C	
1026	Stooklijn adaptie	S	Uit	
1030	Zomer/Winter verw grens	E	19 °C	
1032	24 h verwarmingsgrens	S	--- °C	
1040	Min gewenste aanvoertemp	I	8 °C	
1041	Max gewenste aanvoertemp	I	80 °C	

Lijnnr.	Programmering	Toegang	Standaard waarde	Klantinstelling
1042	Gew wrde aanv ruimtetherm	E	65 °C	
1046	Vertr. warmte vraag	I	0 s	
1050	Ruimteinvloed	S	20 %	
1060	Ruimtetemp begrenzing	S	1 °C	
1061	Verw grens ruimteregelaar	S	--- °C	
1070	Snel opstoken	S	3 °C	
1080	Geoptimaliseerd uit	S	Uit	
1090	Inschakeloptimalisering max	S	00:00	
1091	Max Uitschakeloptimalisering max	S	00:00	
1100	Gew wrde toename Red start	S	-5 °C	
1101	Gew wrde toename Red einde	S	-15 °C	
1109	Pomp bedrijf continue	S	Nee	
1120	Oververhittings bev. pomp	S	Aan	
1130	Mengklep verhoging	S	3 °C	
1132	Servomotor type	S	3-punts	
1133	2 pos. Schakeldifferentie 2P	S	2 °C	
1134	Looptijd servomotor	S	120 s	
1135	P-band Xp mengklep	S	32 °C	
1136	Integratietijd Tn mengklep	S	120 s	
1150	Vloerfunctie	I	Uit	
1151	Vloerfunctie gew wrde hand	I	25 °C	
1155	Vloerfunctie gemeten wrde	E	0 °C	
1156	Vloerfunctie huidige dag	E	0	
1161	Overtemperatuur afname	S	Altijd	
1170	Met opslag buffertank	S	Nee	
1172	Met voorregelaar/circ pomp	S	Nee	
1181	Aanlooptoerental	S	100 %	
1182	Min pomptoerental	S	100 %	
1183	Max pomptoerental	S	100 %	
1188	Stooklijn corr. bij trntl 50%	S	33 %	
1189	Flitertijd const. toeren reg.	S	5 min	
1190	Gew. aanv corr.bij trntl reg	S	Ja	
1198	Bedrijfsniveau omschak.	S	Gereduceerd	
1200	Bedrijfkeuzeomschakeling	S	Beveiligingsbedrijf	
	Verwamings groep 3			
1310	Gewenste wrde comfort	E	20 °C	
1312	Gewenste wrde gereduceerd	E	18 °C	
1314	antigelo Gewenste wrde vorst	E	10 °C	
1316	Max gewenste wrde comfort	S	35 °C	
1320	Steilheid stooklijn	E	1,5	
1321	Stooklijn verschuiving	S	0 °C	
1326	Stooklijn adaptie	S	Uit	
1330	Zomer/Winter verw grens	E	19 °C	
1332	24 h verwarmingsgrens	S	--- °C	
1340	Min gewenste aanvoertemp	I	8 °C	
1341	Max gewenste aanvoertemp	I	80 °C	
1342	Gew wrde aanv ruimtetherm	E	65 °C	
1346	Vertr. warmte vraag	I	0 s	
1350	Ruimteinvloed	S	20 %	
1360	Ruimtetemp begrenzing	S	1 °C	

Lijnnr.	Programmering	Toegang	Standaard waarde	Klantinstelling
1361	Verw grens ruimteregelaar	S	--- °C	
1370	Snel opstoken	S	3 °C	
1380	Geoptimaliseerd uit	S	Uit	
1390	Inschakeloptimalisering max	S	00:00	
1391	Max Uitschakeloptimalisering max	S	00:00	
1400	Gew wrde toename Red start	S	-5 °C	
1401	Gew wrde toename Red einde	S	-15 °C	
1409	Pomp bedrijf continue	S	Nee	
1420	Oververhittings bev. pomp	S	Aan	
1430	Mengklep verhoging	S	3 °C	
1432	Servomotor type	S	3-punts	
1433	2 pos. Schakeldifferentie 2P	S	2 °C	
1434	Looptijd servomotor	S	120 s	
1435	P-band Xp mengklep	S	32 °C	
1436	Integratietijd Tn mengklep	S	120 s	
1450	Vloerfunctie	I	Uit	
1451	Vloerfunctie gew wrde hand	I	25 °C	
1455	Vloerfunctie gemeten wrde	E	0 °C	
1456	Vloerfunctie huidige dag	E	0	
1461	Overtemperatuur afname	S	Altijd	
1470	Met opslag buffertank	S	Nee	
1472	Met voorregelaar/circ pomp	S	Nee	
1481	Aanlooptoerental	S	100 %	
1482	Min pomptoerental	S	100 %	
1483	Max pomptoerental	S	100 %	
1488	Stooklijn corr. bij trntl 50%	S	33 %	
1489	Flitertijd const. toeren reg.	S	5 min	
1490	Gew. aanv corr.bij trntl reg	S	Ja	
1498	Bedrijfsniveau omschak.	S	Gereduceerd	
1500	Bedrijfkeuzeomschakeling	S	Beveiligingsbedrijf	
	TapwaterTapwater			
1610	Nom. gew wrde	E	50 °C	
1612	Gewenste wrde gereduceerd	S	45 °C	
1614	Nom. gew wrde max	S	65 °C	
1620	Vrijgave	I	24h/dag	
1630	Laad prioriteit	I	Menggrp glijd, Pompcirc abs	
1640	Legionella functie	S	Uit	
1641	Legionella functie periodiek	S	3	
1642	Legionella functie weekdag	S	Maandag	
1644	Tijdstip legionella functie	S	05:00	
1645	Gew wrde legionella functie	S	55 °C	
1646	Verblijfsduur legionella func	S	30 min	
1647	Circ pomp legio functie	S	Aan	
1660	Circ pomp vrijgave	S	Tapwater vrijgave	
1661	Circ pomp cyclus	S	Aan	
1663	Gew wrde circulatie	S	45 °C	
1680	Bedrijfskeuzeomschakeling	S	Uit	
	Gebruikers circuit 1			
1859	Gew aanv temp gebr. groep	I	60 °C	
1875	Overtemperatuur afname	S	Aan	

Lijnnr.	Programmering	Toegang	Standaard waarde	Klantinstelling
1878	Met opslag buffertank	S	Nee	
1880	Met voorregelaar/circ pomp	S	Nee	
	Gebruikers circuit 2			
1909	Gew aanv temp gebr. groep	I	60 °C	
1925	Overtemperatuur afname	S	Aan	
1928	Met opslag buffertank	S	Nee	
1930	Met voorregelaar/circ pomp	S	Nee	
	Gebruikers circuit 3			
1959	Gew aanv temp gebr. groep	I	70 °C	
1975	Overtemperatuur afname	S	Aan	
1978	Met opslag buffertank	S	Nee	
1980	Met voorregelaar/circ pomp	S	Nee	
	Zwembad			
2055	Gew wrde zonverwarming	S	26 °C	
2056	Gew wrd bronverwarming	S	22 °C	
2065	Laadprio zon	S	Prioriteit 2	
2080	Met zonne toepassing	S	Ja	
	Ketel			
2203	Vrijgave onder buitentemp.	S	0 °C	
2208	Doorlading opslagtank	S	Uit	
2210	Min gew wrde	S	8 °C	
2212	Max gew wrde	S	85 °C	
2214	Gew wrd handbedrijf	E	70 °C	
2217	Gew wrd vorstbescherming	S	8°C	
2243	Min branderpauzetijd	S	5 min	
2250	Pomp nadraaitijd	S	5 min	
2253	Pomp nalooptijd na Tapw	S	1 min	
2270	Min gew wrde retourtemp	S	8 °C	
2321	Aanlooptoerental	S	100 %	
2322	Min pomptoerental	S	100 %	
2323	Max pomptoerental	S	100 %	
2330	Nominale belasting	S	Afhankelijk model	
2331	Basis belastingstrap	S	Afhankelijk model	
2334	Belasting bij min. pomp trntl	S	0 %	
2335	Belasting bij max. pomp trntl	S	100 %	
2441	Max ventilatortoerental Hz	S	Afhankelijk model	
2442	Vent. toerental max opladen	S	Afhankelijk model	
2444	Vent. toerental Tapw. max.	S	Afhankelijk model	
2454	Schakeldiff In VG'en	S	3 °C	
2455	Schakeldiff Uit min VG'en	S	3 °C	
2456	Schakeldiff Uit max VG'en	S	6 °C	
2457	Tijd instelling VG'en	S	20 min	
2460	Schakeldiff In Tapw	S	3 °C	
2461	Schakeldiff Uit min VG'en	S	3 °C	
2462	Schakeldiff Uit max Tapw	S	6 °C	
2463	Tijd instelling Tapw.	S	20 min	
2470	Vertr. wrmtvrg spec. bedr.	I	0 s	
2503	Parameter	S	--- s	
2630	Auto ontluchting procedure	S	Uit	
2655	IN-tijd ontluchting	S	10 s	

Lijnnr.	Programmering	Toegang	Standaard waarde	Klantinstelling
2656	UIT-tijd ontluchting	S	5 s	
2657	Aantal van repetities	S	3	
2662	Ventilatietijd verw. circ.	S	10 min	
2663	Ventilatietijd Tapwater	S	5 min	
	Cascade			
3510	Volgorde strategie	S	Vroeg on, laat uit	
3511	Min. belastings band	S	30 %	
3512	Max. belastings band	S	90 %	
3530	Vrijg integr opw volgorde	S	50 °Cmin	
3531	Uitsch integr opw volgorde	S	20 °Cmin	
3532	Herstartvergrendeling	S	300 s	
3533	Bijschakelvertraging	S	5 min	
3534	Gedw tijd basistrap	S	60 s	
3535	Inschakelvertraging Tapw.	S	2 min	
3540	Auto opw volgorde omsch	S	500 h	
3541	Auto opw volgorde uitgrens	S	Geen	
3544	Aktief opwekker	S	Opwekker 1	
3560	Min gew wrde retourtemp	S	8 °C	
3562	Retour invloed verbruiker	S	Aan	
	Tapwater voorraadvat			
5020	Gew wrde aanvoertempverh	S	10 °C	
5021	Transfer verhoging	S	8 °C	
5022	Soort lading	S	Doorlading	
5030	Laadtijdbegrenzing	S	--- min	
5040	Ontlaadbescherming	S	Automatisch	
5050	Max laadtemperatuur	S	80 °C	
5055	Herkoelingtemperatuur	S	80 °C	
5056	Herkoeling ketel/VG	S	Uit	
5057	Kerkoeling collector	S	Uit	
5060	Bedrijfssoort EL verwarm	S	Vervang	
5061	Vrijgave EL verwarming	S	Tapwater vrijgave	
5062	Regeling EL verwarming	S	Tapwater opnemer	
5085	Overtemperatuur afname	S	Aan	
5090	Met opslag buffertank	S	Nee	
5092	Met voorregelaar/circ pomp	S	Nee	
5093	Met zonne toepassing	S	Ja	
5101	Min pomptoerental	S	100 %	
5102	Max pomptoerental	S	100 %	
5108	Aanl. toerentl. laad pomp	S	100 %	
	Algemene functiesTapwater voorraadvat			
5570	Temp diff Aan dT reg. 1	S	20 °C	
5571	Temp diff Uit dT regelaar 1	S	10 °C	
5572	Inschakeltemp min dT reg. 1	S	0 °C	
5573	Opnemer 1 dT regelaar 1	S	Geen	
5574	Opnemer 2 dT regelaar 1	S	Geen	
5575	Inschakelduur min dT reg. 1	S	0 s	
5577	Pomp/ventiel kick K21	S	Aan	
5580	Temp diff Aan dT reg. 2	S	20 °C	
5581	Temp diff Uit dT regelaar 2	S	10 °C	
5582	Inschakeltemp min dT reg. 2	S	0 °C	

Lijnnr.	Programmering	Toegang	Standaard waarde	Klantinstelling
5583	Opnemer 1 dT regelaar 2	S	Geen	
5584	Opnemer 2 dT regelaar 2	S	Geen	
5585	Inschakelduur min dT reg. 2	S	0 s	
5587	Pomp/ventiel kick K22	S	Aan	
	Configuratie			
5710	Verwarmings groep 1	I	Uit	
5711	Koelcircuit 1	I	Uit	
5715	Verwarmings groep 2	I	Uit	
5721	Verwarmings groep 3	I	Uit	
5730	Tapwater opnemer	I	Tapwateropnemer B3	
5731	Tyapwater regel element	I	Laadpomp	
5732	Pomppauze omschakelventiel	I	0 s	
5733	Vertraging pompauze	I	0 s	
5734	Basis pos. Tapw oml. vent.	S	Laatste vraag	
5736	Tapw separaat circuit	I	Uit	
5737	Werkricht Tapw omloopvent	S	Positie aan Tapwater	
5738	Middenpos. Tapw omloopklep	S	Uit	
5774	Reg boiler pomp/Tapw klep	I	Alle vragen	
5840	Zonne servomotor	I	Laadpomp	
5841	Externe zonwisselaar	I	commun	
5870	Combi opslagtank	I	Nee	
5890	Relaisuitgang QX1	I	Alarmuitgang K10	
5891	Relaisuitgang QX2	I	Tapwater aandrijving Q3	
5892	Relaisuitgang QX3	I	Ketelpomp Q1	
5931	Opnemer ingang BX2	I	Geen	
5932	Opnemer ingang BX3	I	Geen	
5950	Functie ingang H1	I	Geen	
5951	Contact type H1	I	NO	
5953	Spanningswaarde 1 H1 (U1)	I	0 V	
5954	Functiewaarde 1 H1 (F1)	I	0	
5955	Spanningswaarde 2 H1 (U2)	I	10 V	
5956	Functiewaarde 2 H1 (F2)	I	1000	
5977	Functie ingang H5		Geen	
5978	Contact type H5	I	NO	
6020	Functie uitbreidingsmoduul 1	I	Geen	
6021	Functie uitbreidingsmoduul 2	I	Geen	
6022	Functie uitbreidingsmoduul 3	I	Geen	
6024	Functie ing. EX21 moduul 1	I	Geen	
6026	Functie ing. EX21 moduul 2	I	Geen	
6028	Functie ing. EX21 moduul 3	I	Geen	
6030	Relaisuitgang QX21 moduul 1	I	Geen	
6031	Relaisuitgang QX22 moduul 1	I	Geen	
6032	Relaisuitgang QX23 moduul 1	I	Geen	
6033	Relaisuitgang QX21 moduul 2	I	Geen	
6034	Relaisuitgang QX22 moduul 2	I	Geen	
6035	Relaisuitgang QX23 moduul 2	I	Geen	
6036	Relaisuitgang QX21 moduul 3	I	Geen	
6037	Relaisuitgang QX22 moduul 3	I	Geen	
6038	Relaisuitgang QX23 moduul 3	I	Geen	
6040	Opnemer ingang BX21 mod 1	I	Geen	

Lijnnr.	Programmering	Toegang	Standaard waarde	Klantinstelling
6041	Opnemer ingang BX22 mod 1	I	Geen	
6042	Opnemer ingang BX21 mod 2	I	Geen	
6043	Opnemer ingang BX22 mod 2	I	Geen	
6044	Opnemer ingang BX21 mod 3	I	Geen	
6045	Opnemer ingang BX22 mod 3	I	Geen	
6046	Functie ingang H2 moduul 1	I	Geen	
6047	Contact type H2 moduul 1	I	NO	
6049	Spanningswrde 1 H2 mod 1 (U1)	I	0 V	
6050	Func wrd 1 H2 moduul 1 (F1)	I	0	
6051	Spanningswrde 2 H2 mod 1 (U2)	I	0 V	
6052	Func wrd 2 H2 moduul 1 (F2)	I	0	
6054	Functie ingang H2 moduul 2	I	Geen	
6055	Contact type H2 moduul 2	I	NO	
6057	Spanningswrde 1 H2 mod 2 (U1)	I	0 V	
6058	Func wrd 1 H2 moduul 2 (F1)	I	0	
6059	Spanningswrde 2 H2 mod 2 (U2)	I	0 V	
6060	Func wrd 2 H2 moduul 2 (F2)	I	0	
6062	Functie ingang H2 moduul 3	I	Geen	
6063	Contact type H2 moduul 3	I	NO	
6065	Spanningswrde 1 H2 mod 3 (U1)	I	0 V	
6066	Func wrd 1 H2 moduul 3 (F1)	I	0	
6067	Spanningswrde 2 H2 mod 3 (U2)	I	0 V	
6068	Func wrd 2 H2 moduul 3 (F2)	I	0	
6078	Functie uitgang UX2	S	Ketelpomp Q1	
6079	Signaallogica uitgang UX2	S	Standaart	
6089	Functie uitgang UX3	S	Geen	
6090	Signaallogica uitgang UX3	S	Standaart	
6097	Opnemertype collector	S	NTC	
6098	Correctie collectoropnemer	S	0 °C	
6100	Correctie buitentemp opn	S	0 °C	
6110	Gebouwtijdconstante	S	8 h	
6116	Tijd const gew wrde comp	S	1 min	
6117	Centrale gew wrde beïnvl	S	3 °C	
6120	Vorstbev installatie	S	Uit	
6127	Duur pompen/ventielkick	S	30 s	
6200	Opnemer opslaan	I	Nee	
6205	Reset naar standaard param	S	Nee	
6212	Controlle nr warmtebron 1	I	14 : met pompen boiler en recycling	
6215	Controlle nr opslagtank	I	0 : ballon	
6217	Controlle nr verw groepen	I	0	
6220	Software versie	S		
6230	Info 1 OEM	S		
6234	Typerend boiler	S	1 : VARMAX 2	
LPB				
6600	Apparaatadres	I	1	
6601	Segmentadres	S	0	
6604	Functie busvoeding	S	Automatisch	
6605	Status busvoeding	S	Aan	
6610	Weergave systeemmeldingen	S	Nee	
6611	System melding alarm relais	S	Nee	

Lijnnr.	Programmering	Toegang	Standaard waarde	Klantinstelling
6612	Alarmvertraging	S	2 min	
6620	Werkgebied omschakelingen	S	Systeem	
6621	Zomeromschakeling	S	Lokaal	
6623	Bedrijfskeuzeomschakeling	S	Centraal	
6624	Handmatige opwek blokkade	S	Lokaal	
6625	Tamwatertoewijzing	S	Alle VG'en in het systeem	
6631	Ext koelmid met Eco-modus	S	Uit	
6640	Klokbedrijf	I	Autonoom	
6650	Buitentemp leverancier	S	0	
Fout				
6705	SW Diagnose code	E	0	
6710	Reset alarmrelais	I	Nee	
6740	Aanv temp 1 alarm	S	120 min	
6741	Aanv temp 2 alarm	S	120 min	
6742	Aanv temp 3 alarm	S	120 min	
6743	Keteltemp alarm	S	120 min	
6745	Alarm tapwaterlading	S	8 h	
6800	Historie 1	S	00:00	
6805	SW Diagnose code 1	S	0	
6810	Historie 2	S	00:00	
6815	SW Diagnose code 2	S	0	
6820	Historie 3	S	00:00	
6825	SW Diagnose code 3	S	0	
6830	Historie 4	S	00:00	
6835	SW Diagnose code 4	S	0	
6840	Historie 5	S	00:00	
6845	SW Diagnose code 5	S	0	
6850	Historie 6	S	00:00	
6855	SW Diagnose code 6	S	0	
6860	Historie 7	S	00:00	
6865	SW Diagnose code 7	S	0	
6870	Historie 8	S	00:00	
6875	SW Diagnose code 8	S	0	
6880	Historie 9	S	00:00	
6885	SW Diagnose code 9	S	0	
6890	Historie 10	S	00:00	
6895	SW Diagnose code 10	S	0	
6900	Historie 11	S	00:00	
6905	SW Diagnose code 11	S	0	
6910	Historie 12	S	00:00	
6915	SW Diagnose code 12	S	0	
6920	Historie 13	S	00:00	
6925	SW Diagnose code 13	S	0	
6930	Historie 14	S	00:00	
6935	SW Diagnose code 14	S	0	
6940	Historie 15	S	00:00	
6945	SW Diagnose code 15	S	0	
6950	Historie 16	S	00:00	
6955	SW Diagnose code 16	S	0	
6960	Historie 17	S	00:00	

Lijnnr.	Programmering	Toegang	Standaard waarde	Klantinstelling
6965	SW Diagnose code 17	S	0	
6970	Historie 18	S	00:00	
6975	SW Diagnose code 18	S	0	
6980	Historie 19	S	00:00	
6985	SW Diagnose code 19	S	0	
6990	Historie 20	S	00:00	
6995	SW Diagnose code 20	S	0	
	Onderhour/service			
7040	Interval bedr uren brander	S	1500 h	
7041	Bedr uren brand. sinds ondh	S	0 h	
7042	Branderstart interval	S	9000	
7043	Branderstart sinds onderh	S	0	
7044	Onderhoud Interval	S	24 maands	
7045	Tijd sinds onderhoud	S	0 maand	
7050	Vent. toerental Ion. stroom	S	0	
7051	Melding Ion stroom	S	Nee	
7130	Schoorsteenvegerfunctie	E	Uit	
7131	Brandercapaciteit	E	Max. verw. belasting	
7140	Handbedrijf	E	Uit	
7143	Regelaarstopfunctie	S	Uit	
7145	Gew wrde regelaarstop	S	0 %	
7146	Ventilatie. functie	I	Aan	
7147	Ventilatie type	I	Geen	
7170	Telefoon servicedienst	I	0	
	In-/uitgangtest			
7700	Relaistest	I	No test	
7716	Uitgangtest UX2	I	--- %	
7724	Uitgangtest UX3	I	--- %	
7730	Buitentemperatuur B9	I	0 °C	
7750	Tapwater temp B3/B38	I	0 °C	
7760	Keteltemperatuur B2	I	0 °C	
7820	Opnemertemperatuur BX1	I	0 °C	
7821	Opnemertemperatuur BX2	I	0 °C	
7822	Opnemertemperatuur BX3	I	0 °C	
7823	Opnemertemperatuur BX4	I	0 °C	
7830	Opnemertemp BX21 moduul 1	I	0 °C	
7831	Opnemertemp BX22 moduul 1	I	0 °C	
7832	Opnemertemp BX21 moduul 2	I	0 °C	
7833	Opnemertemp BX22 moduul 2	I	0 °C	
7834	Opnemertemp BX21 moduul 3	I	0 °C	
7835	Opnemertemp BX22 moduul 3	I	0 °C	
7840	Spanningssignaal H1	I	0 V	
7841	Contacttoestand H1	I	Open	
7845	Spanningssignaal H2 mod 1	I	0 V	
7846	Contacttoestand H2 mod. 1	I	Open	
7848	Spanningssignaal H2 mod 2	I	0 V	
7849	Contacttoestand H2 mod. 2	I	Open	
7851	Spanningssignaal H2 mod 3	I	0 V	
7852	Contacttoestand H2 mod. 3	I	Open	
7854	Spanningssignaal H3	I	0 V	

Lijnnr.	Programmering	Toegang	Standaard waarde	Klantinstelling
7855	Contacttoestand H3	I	Open	
7860	Contacttoestand H4	I	Open	
7862	Frequentie H4	I	0	
7865	Contacttoestand H5	I	Open	
7872	Contacttoestand H6	I	Open	
7874	Contacttoestand H7	I	Open	
7950	Input EX21 moduul 1	I	0 V	
7951	Input EX21 moduul 2	I	0 V	
7952	Input EX21 moduul 3	I	0 V	
	Status			
8000	Status verwarmingsgroep 1	I	0	
8001	Status verwarmingsgroep 2	I	0	
8002	Status verwarmingsgroep 3	I	0	
8003	Status tapwater	I	0	
8005	Status ketel	I	0	
8007	Status zonne-energie	I	0	
8008	Status houtketel	I	0	
8009	Status brander	I	0	
8010	Status opslagtank	I	0	
8011	Status zwembad	I	0	
	Diagnose Diagnose cascade			
8100 / 01	Prio / Status opwekker 1	I	0 / Missing	
8102 / 03	Prio / Status opwekker 2	I	0 / Missing	
8104 / 05	Prio / Status opwekker 3	I	0 / Missing	
8106 / 07	Prio / Status opwekker 4	I	0 / Missing	
8108 / 09	Prio / Status opwekker 5	I	0 / Missing	
8110 / 11	Prio / Status opwekker 6	I	0 / Missing	
8112 / 13	Prio / Status opwekker 7	I	0 / Missing	
8114 / 15	Prio / Status opwekker 8	I	0 / Missing	
8116 / 17	Prio / Status opwekker 9	I	0 / Missing	
8118 / 19	Prio / Status opwekker 10	I	0 / Missing	
8120 / 21	Prio / Status opwekker 11	I	0 / Missing	
8122 / 23	Prio / Status opwekker 12	I	0 / Missing	
8124 / 25	Prio / Status opwekker 13	I	0 / Missing	
8126 / 27	Prio / Status opwekker 14	I	0 / Missing	
8128 / 29	Prio / Status opwekker 15	I	0 / Missing	
8130 / 31	Prio / Status opwekker 16	I	0 / Missing	
8138 / 39	Cascade aanvoertemp. / gew aanv. temp	I	0°C / 0°C	
8140 / 41	Cascade retourtemp. / Gew wrde kascade ret	I	0°C / 0°C	
8150	Act opw volgorde omschak	I	0 h	
	Diagnose warmteopwekking			
8304	Ketelpomp Q1	S	Uit	
8308	Toerental ketelpomp	S	0 %	
8309	Toerental bypass pomp	S	0 %	
8310	Ketel temperatuur	I	0 °C	
8311	Ketel gew wrde	I	0 °C	
8312	Ketel schakelpunt	I	0 °C	
8313	Regel opnemer	I	0 °C	
8314	Ketel retourtemperatuur	I	0 °C	

Lijnnr.	Programmering	Toegang	Standaard waarde	Klantinstelling
8315	Gew wrd ketelretour temp	I	0 °C	
8316	Rookgastemperatuur	I	0 °C	
8318	Max Rookgastemperatuur	I	0 °C	
8321	Primaire temp. wisselaar	I	0 °C	
8323	Ventilator toerental	I	0 tr/min	
8324	Gew wrde branderventilator	I	0 tr/min	
8325	Actuele ventilatoraansturing	I	0 %	
8326	Brandermodulatie	I	0 %	
8327	Waterdruk	I	0	
8329	Ionisatiestroom	S	0 µA	
8330	Bedrijfsuren trap 1	S	00:00:00 h	
8331	Startteller trap 1	S	0	
8338	Bedrijfsuren verwarm bedr	E	00:00:00 h	
8339	Bedrijfsuren Tapwater	E	00:00:00 h	
8390	Actuele fase nummer	S	TNB	
8499	Collectorpomp 1	S	0	
8501	Zonne servomotor buffer	S	0	
8502	Zonne servomotor zwembad	S	0	
8505	Toerental collectorpomp	S	0 %	
8506	Toerental zonpomp ext wis	S	0 %	
8507	Toerental zonpomp buffer	S	0 %	
8508	Toerental zonpomp zwembad	S	0 %	
8510	Collectortemperatuur 1	I	0 °C	
8511	Max collectortemperatuur 1	I	-28 °C	
8512	Min collectortemperatuur 1	I	350 °C	
8513	dT collector 1/tapwater	I	0 °C	
8514	dT collector 1/buffer	I	0 °C	
8515	dT collector 1/zwembad	I	0 °C	
8519	Aanv. temp. zonne energie	I	0 °C	
8520	Retour temp. zonne energie	I	0 °C	
8526	24-uur zonne energie verm.	E	0 kW/h	
8527	Totale zonne energie verm.	E	0 kW/h	
8530	Bedr uren zonne-energie	E	00:00:00 h	
8531	Bedr H oververh collector	E	00:00:00 h	
8532	Bedrijfsuren collector pomp	E	00:00:00 h	
8560	Vaste brndstf br. temp.	I	0 °C	
8570	Bedr uren vast brndst ketel	E	00:00:00 h	
	Diagnose eindgebruiker			
8700	Buitentemperatuur	I	0 °C	
8701	Min buitentemperatuur	E	50 °C	
8702	Max buitentemperatuur	E	-50 °C	
8703	Gedempte buitentemperatuur	I	0 °C	
8704	Gemengde buitentemperatuur	I	0 °C	
8730	Verw circuit pomp 1	I	Uit	
8731	Verwarmingsklep open Y1	I	Uit	
8732	Verwarmingsklep dicht Y1	I	Uit	
8735	Snel optoken VG Pomp 1	S	0 %	
8740 / 41	Ruimtetemperatuur / Gew waarde ruimte 1	I	20°C / 20°C	
8743 / 44	Aanvoertemperatuur / Gew wrde aanvoertem 1	I	60°C / 60°C	

Lijnnr.	Programmering	Toegang	Standaard waarde	Klantinstelling
8749	Ruimtethermostaat 1	I	Geen behoefte	
8760	Verwarmingspomp 2	I	Uit	
8761	Verwarmingsklep 2 open	I	Uit	
8762	Verwarmingsklep 2 dicht	I	Uit	
8765	Snel opstoken VG Pomp 2	S	0 %	
8770 / 71	Ruimtetemperatuur / Gew waarde ruimte 2	I	20°C / 20°C	
8773 / 74	Aanvoertemperatuur / Gew wrde aanvoertem 2	I	60°C / 60°C	
8779	Ruimtethermostaat 2	I	Geen behoefte	
8790	Verwarmingspomp 3	I	Uit	
8791	Verw grp mengklep 3 open	I	Uit	
8792	Verw grp mengklep 3 dicht	I	Uit	
8795	Snel opstoken VG Pomp 3	S	0 %	
8800 / 01	Ruimtetemperatuur / Gew waarde ruimte 3	I	20°C / 20°C	
8803 / 04	Aanvoertemp / Gew wrde aanvoertem 3	I	60°C / 60°C	
8809	Ruimtethermostaat 3	I	Geen behoefte	
8820	Tapw pomp	I	Uit	
8825	Toerental Tapw pomp	S	0 %	
8826	Toerental tapw VG2 pomp	S	0 %	
8827	Toerental tapw pomp	S	0 %	
8830 / 31	Tapw temperatuur / Gew wrde tapw temp 1	I	0°C / 55°C	
8832	Tapw temperatuur 2	I	0 °C	
8835	Tapw circ temperatuur	I	0 °C	
8836	Tapw laad temperatuur	I	0 °C	
8852	Tapw gebruikers temp.	I	0 °C	
8853	Gew wrde tapw temp	I	0 °C	
8860	Tapwater flow	I	0 l/min	
8875	Gew wrde aanvoertemp VG1	I	5 °C	
8885	Gew wrde aanvoertemp VG2	I	5 °C	
8895	Gew wrde aanv. zwembad	I	5 °C	
8900 / 01	Zwembadtemperatuur / Gew wrd zwembad	I	0°C / 24°C	
8930 / 31	Voorregelaar temperatuur / Gew wrde voorregelaar	I	0°C / 0°C	
8950 / 51	Gezamelijke aanvoertemp / Gezam. gew wrde aanv	I	0°C / 0°C	
8951	Gezam. gew wrde aanv	I	0 °C	
8952	Gemeenschap. retourtemp.	I	0 °C	
8962	Gew wrde belasting	I	0 %	
8980	Opslagtanktemperatuur 1	I	0 °C	
8981	Gew wrde opslagtanktemp	I	0 °C	
8982	Opslagtanktemperatuur 2	I	0 °C	
8983	Opslagtanktemperatuur 3	I	0 °C	
9005	Waterdruk H1	I	0 bar	
9006	Waterdruk H2	I	0 bar	
9009	Waterdruk H3	I	0 bar	
9031	Relaisuitgang QX1	I	Uit	
9032	Relaisuitgang QX2	I	Uit	
9033	Relaisuitgang QX3	I	Uit	
9034	Relaisuitgang QX4	I	Uit	
9050	Relaisuitgang QX21 moduul 1	I	Uit	
9051	Relaisuitgang QX22 moduul 1	I	Uit	
9052	Relaisuitgang QX23 moduul 1	I	Uit	
9053	Relaisuitgang QX21 moduul 2	I	Uit	

Lijnnr.	Programmering	Toegang	Standaard waarde	Klantinstelling
9054	Relaisuitgang QX22 moduul 2	I	Uit	
9055	Relaisuitgang QX23 moduul 2	I	Uit	
9056	Relaisuitgang QX21 moduul 3	I	Uit	
9057	Relaisuitgang QX22 moduul 3	I	Uit	
9058	Relaisuitgang QX23 moduul 3	I	Uit	
	Branderautomaat			
9524	Gew. toerental DL	S	Afhankelijk model	
9525	Gew. toerental DL min	S	Afhankelijk model	
9529	Gew. toerental VL	S	Afhankelijk model	
9530	Gew. toerental VL max	S	Afhankelijk model	
9650	Schoorsteen droging	S	Uit	
9651	Gew trntl schoorst. droging	S	500 tr/min	
9652	Duur schoorsteen droging	S	10 min	

14. BIJLAGE A

Productgegevens ≤ 400 kW

Referentie van het product									
Handelsmerk			YGNIS						
Modellen			120	140	180	225	275	320	390
Nominaal vermogen	**Prated**	*kW*	117	136	175	219	268	312	381
Nuttige warmteproductie									
Bij nominaal vermogen en regime 80°C / 60°C	**P_4**	*kW*	117,2	136,8	175,9	219,8	269,5	313,6	383,0
	η_4 (PCS)	*%*	87,9	87,9	87,9	87,9	88,2	88,2	88,4
Bij nominaal vermogen en regime retour 30°C	**P_1**	*kW*	39,2	45,7	58,9	73,6	89,8	104,5	127,4
	η_1 (PCS)	*%*	97,9	97,9	98,2	98,2	98,0	98,0	98,0
Supplementair elektriciteitsverbruik									
Bij volledige belasting	**elmax**	*kW*	0,277	0,375	0,223	0,321	0,327	0,426	0,552
Bij gedeeltelijke belasting	**elmin**	*kW*	0,101	0,119	0,101	0,124	0,178	0,194	0,219
In de standby-modus	**P_{SB}**	*kW*	0,005	0,005	0,005	0,005	0,005	0,005	0,005
Andere kenmerken									
Warmteverlies	**Pstby**	*kW*	0,182	0,182	0,213	0,213	0,259	0,259	0,311
De uitstoot van stiksto-foxiden	**Nox (PCS)**	*mg/kWh*	27	27	27	27	36	36	32

Project team Groupe Atlantic Belgium
Een ervaren team om u te ondersteunen tijdens uw projecten

PRE-SALES SERVICE

Wilt u een offerte?
project.be@groupe-atlantic.com

TECHNISCHE DIENST EN DIENST NA VERKOOP

Technische ondersteuning of reparaties nodig?
services.be@groupe-atlantic.com

PRODUCT BESTELLINGEN

Wil je een bestelling plaatsen voor een eindproduct of een accessoire? **orders.be@groupe-atlantic.com**

BESTELLINGEN VAN WISSELSTUKKEN

Ygnis: **services.be@groupe-atlantic.com**
ACV **: orders.be@groupe-atlantic.com**

OPENINGSUREN

Van maa tot don: 8u tot 12u en van 12u30 tot 16u30
vrijdag : van 8u tot 12u en van 12u30 tot 15u15

CONTACT

PROJECT TEAM GROUPE ATLANTIC BELGIUM N.V. - Oude Vijverweg 6, 1653 Dworp - +32(0)2 357 27 96