Tabella Distinta materiali			
N.	**CODICE**	**DESCRIZIONE**	**Q**
1	SLF0650D20B4S.02	FONDO Ø650 D 20/10 BORDATO + 1/2"x50	1
2	LAMNS20331250.20	LAMIERA NERA SPIANATA 2033x1250x2 S235JR	1
3	SLF0650D20B4I.00	FONDO Ø650 D 20/10 BORDATO + 1/2"x15 CIECO + FASCIA 1880x95	1
4	ROMPIFLUSSO	ROMPIFLUSSO	7
5	MAN1_2P050.01	MANICOTTO 1/2"x50 De26,4	2

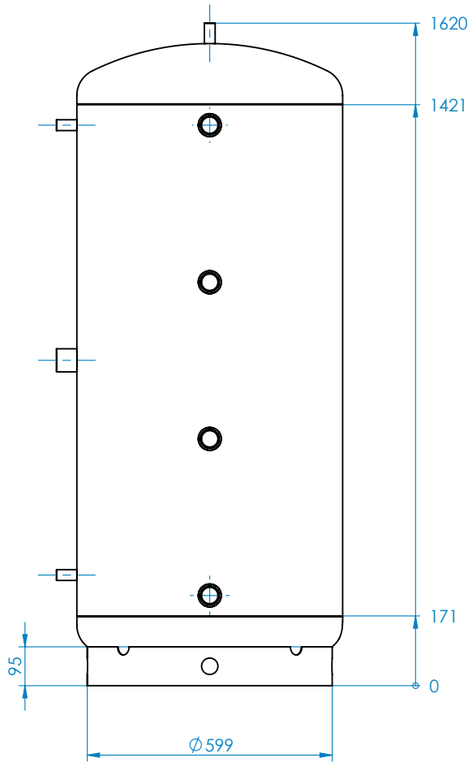

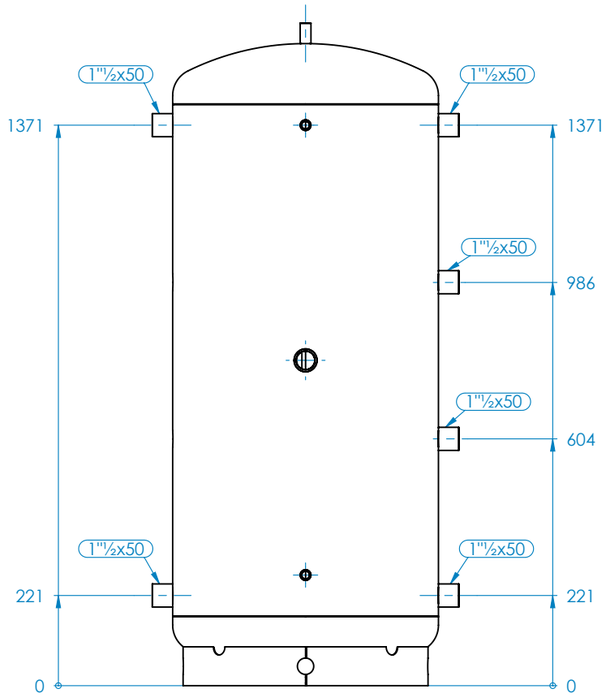

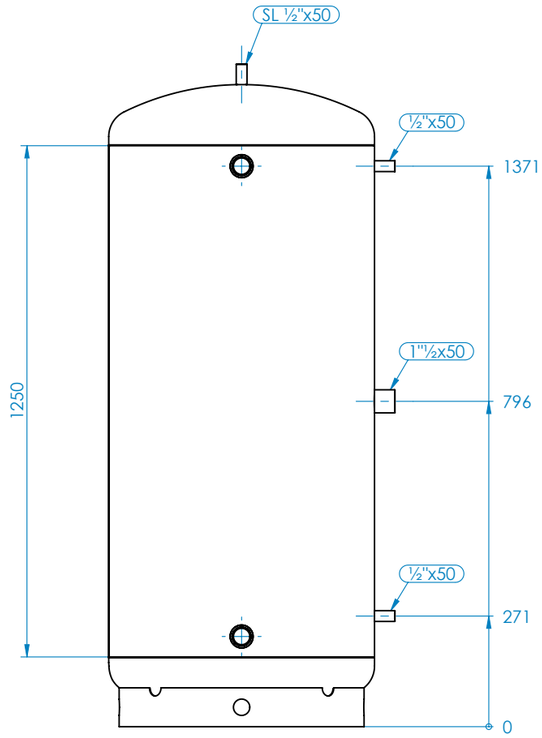

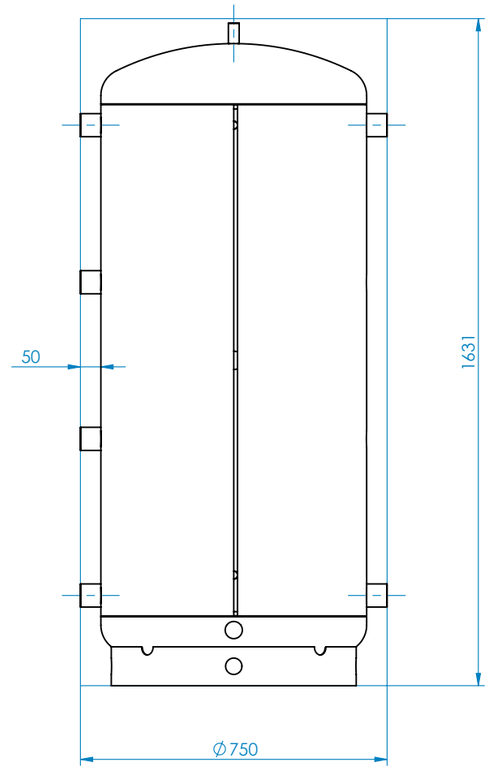

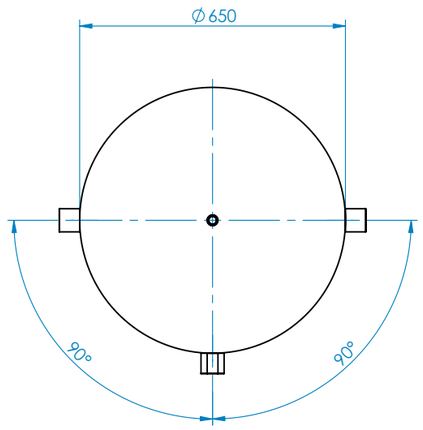

P max	P test	T max	T min	Peso
6 bar	**9 bar**	**95 °C**	**---**	60.45 Kg