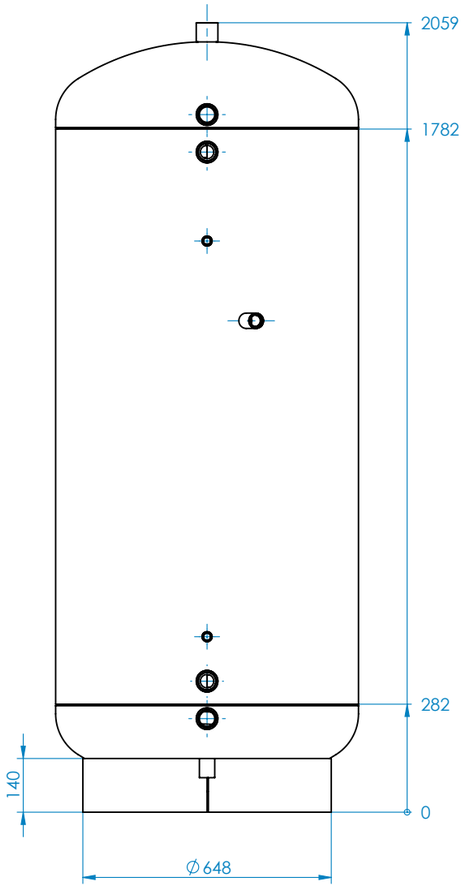


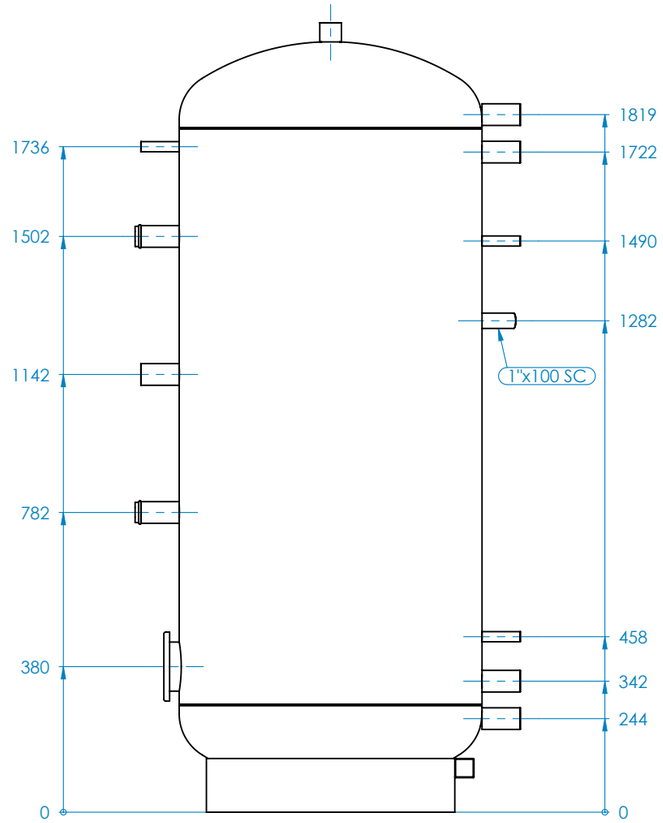


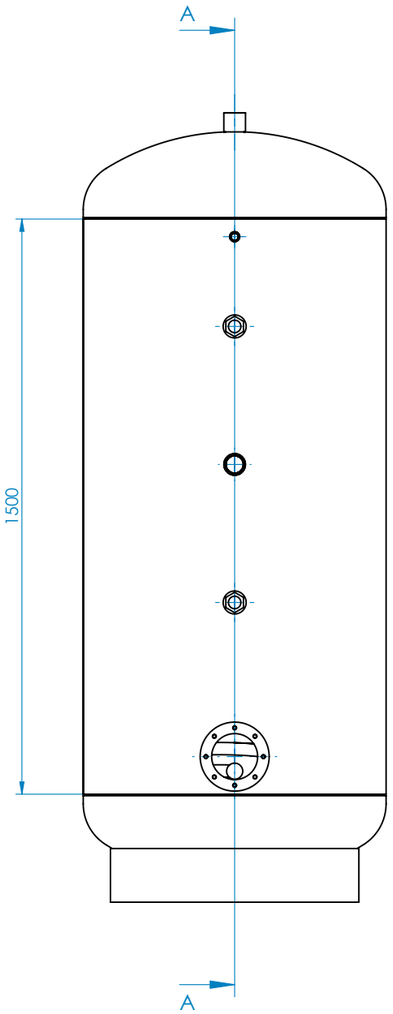


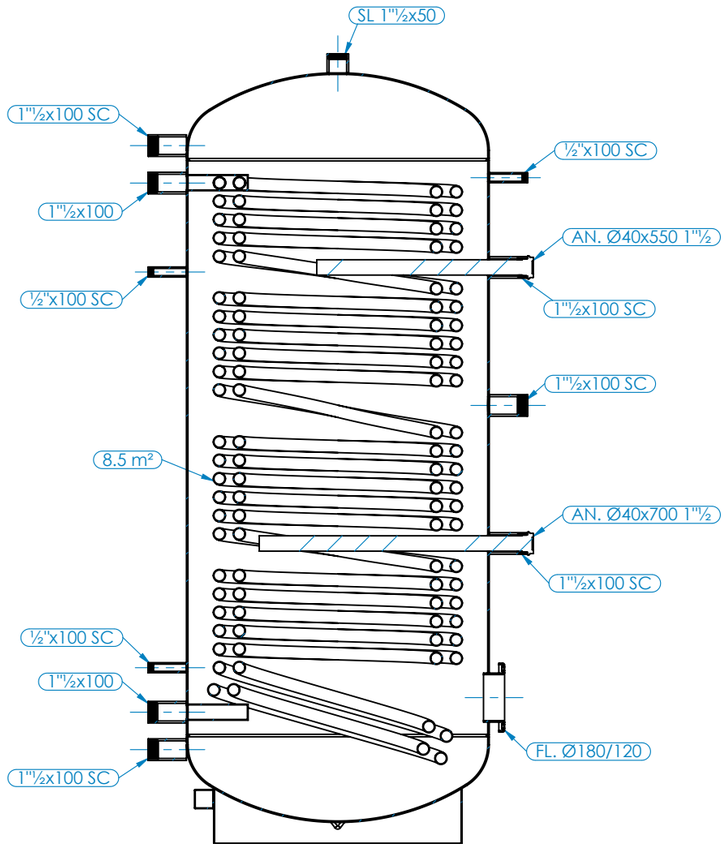


SEZIONE A-A

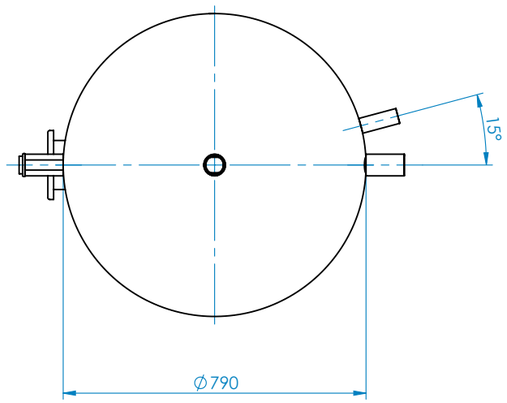


**Tabella Distinta materiali**

| N. | CODICE | DESCRIZIONE | Q |
|---|---|---|---|
| 1 | SLF0790E40B6I.00 | FONDO Ø790 E 40/10 BORDATO + FORO LATERALE + FASCIA 2033x140 | 1 |
| 2 | LAMNR24681500.40 | LAMIERA NERA RIFILATA 2468x1500x4 S235JR | 1 |
| 3 | SLF0790E40B6S.00 | FONDO Ø790 E 40/10 BORDATO + 1"1/2x50 + FORO LATERALE | 1 |
| 4 | MAN1P1_2100.02 | MANICOTTO 1"1/2x100 De56,5 SCARICATO LUNG FIL 13 | 5 |
| 5 | MAN1P1_2100.01 | MANICOTTO 1"1/2x100 De56,5 | 2 |
| 6 | MAN1_2P100.02 | MANICOTTO 1/2"x100 De26,4 SCARICATO LUNG FIL 13 | 3 |
| 7 | MAN1P100.02 | MANICOTTO 1"x100 De40 SCARICATO LUNG FIL 13 | 1 |
| 8 | FLADE180DI120.02 | FLANGIA 180x120 INT.FORI 150 SP4 H 55 8 FORI M10 DRITTA | 1 |
| 9 | SLS650.550.1380.85.04 | SERPENTINA Y 1000LT R1 (V.04) | 1 |
| 10 | ANODO40550.00 | ANODO MAGNESIO Ø40 L550 TAPPO 1"1/2 | 1 |
| 11 | ANODO40700.00 | ANODO MAGNESIO Ø40 L700 TAPPO 1"1/2 | 1 |

| P max | P test | T max | T min | Peso |
|---|---|---|---|---|
| **6 bar** | **9 bar** | **95 °C** | **---** | 300.53 Kg |