GAMME GENERAL

Série AOHG

DC INVERTER - R32

VERSION CHAUD SEUL SELON MODÈLE

FLUIDE R32

PRIME ÉCONOMIES D'ÉNERGIE (1)

TECHNOLOGIE DOUBLE ROTOR

CLASSE ÉNERGÉTIQUE

SEER
Mode froid

SCOP
Mode chaud

OPTIONS DISPONIBLES

CACHE-CLIM(2)

Version Confort
gris anthracite

Version Initiale
crème

▶ Plus de détails p. 20

Interface Wi-Fi W-LAN
pour l'utilisation de l'application Airstage Mobile(1).

Télécommande centralisée
G-UTY-DMMGM1

G-ABHG 18 et 22 KRTA
G-ARXG 14 KSLA
G-ARXG 7 à 18 KLLA
G-ARXG 22 KMLB

Wi-Fi (3) KNX Modbus

LES POINTS FORTS POUR LES SPÉCIALISTES

ADAPTABILITÉ

+ Intégration optimale
Unité extérieure mono-ventilateur compacte trouvant sa place dans tous les types de configurations.

INSTALLATION ET MAINTENANCE

+ Flexibilité d'installation
Plus d'espace de raccordemment et un seul accès aux câblages et liaisons frigorifiques.

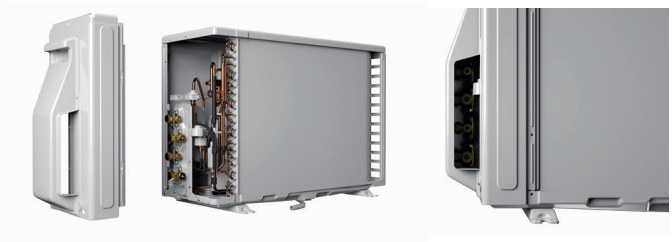

+ Mise en service plus rapide
Tirage au vide en une seule fois, auto-adressage et contrôle des interconnexions pour un gain de temps considérable lors de l'installation.

+ Transport facilité
Dimensions et poids des unités extérieures réduits afin de faciliter le transport.

LIAISONS FRIGORIFIQUES

40m GAZ INTÉGRÉ (1) — MAX = 75m (1) — MAX = 15m

LES POINTS FORTS POUR LES UTILISATEURS

CONFORT

+ Confort acoustique
Unités extérieures silencieuses avec un niveau de pression acoustique à partir de 46 dB(A).

46 dB(A) (1)

+ Confort thermique toute l'année
Jusqu'à -15°C ext. en mode chaud et -10°C ext. en mode froid.

FLEXIBILITÉ

+ Nombreuses configurations d'installation
Une seule unité extérieure pour plusieurs unités intérieures : jusqu'à 5 unités intérieures raccordables avec possibilité de varier les solutions pour s'adapter au confort de l'utilisateur.

(1) Selon modèle.
(2) Compatibilité selon modèle.
(3) En option.

PACIFIC GENERAL

Fujitsu General Limited participe au programme EUROVENT pour les splits. Retrouvez les modèles concernés et les données certifiées sur www.eurovent-certification.com

Caractéristiques techniques

Alimentation Mono 230 V - 50 Hz

PUISSANCE FRIGORIFIQUE NOMINALE (W)		4 000	5 000	5 400	6 800	8 000	9 500
		BI-SPLITS		TRI-SPLITS		QUADRI-SPLITS	5 POSTES
LIBELLÉ		G-AOHG 14 KBTA2.UE	G-AOHG 18 KBTA2.UE	G-AOHG 18 KBTA3.UE	G-AOHG 24 KBTA3.UE	G-AOHG 30 KBTA4.UE	G-AOHG 36 KBTA5.UE
RÉFÉRENCE		723291	723292	724004	724005	724006	724007
DIMENSIONNEMENT							
CARACTÉRISTIQUES PRINCIPALES							
P. frigo. nominale (min. / max.)	W	**4 000** (1 400 / 4 600)	**5 000** (1 700 / 5 800)	**5 400** (1 800 / 7 000)	**6 800** (1 800 / 8 500)	**8 000** (2 400 / 10 100)	**9 500** (3 000 / 11 000)
P. calo. nominale (min. / max.)	W	**4 400** (1 100 / 5 500)	**5 600** (1 800 / 6 600)	**6 800** (2 000 / 8 000)	**8 000** (2 000 / 9 200)	**9 600** (3 000 / 11 200)	**10 600** (3 500 / 12 000)
P. calo. à -7°C(1)	W	3 640	4 680	7 000	7 300	8 200	8 900
P. abs. nominale en froid	W	970	1 240	1 130	1 740	2 050	2 500
P. abs. nominale en chaud	W	950	1 220	1 390	1 820	2 110	2 360
Débit d'air max. (U. Ext.) GV	m^3/h	1 670	2 020	2 220	2 270	2 400	2 450
PERFORMANCES							
EER / **SEER**		4,12 / **8,70**	4,03 / **8,60**	4,78 / **8,60**	3,90 / **8,50**	3,90 / **8,50**	3,80 / **8,50**
COP / **SCOP**		4,63 / **4,70**	4,59 / **4,70**	4,89 / **4,70**	4,40 / **4,60**	4,55 / **4,60**	4,50 / **4,60**
Pression acoustique (U. Ext.) (froid)	dB(A)	47	47	46	48	50	52
Puissance acoustique (U. Ext.) (froid)	dB(A)	60	60	59	61	63	65
CLASSIFICATION ERP							
Classe énergétique (froid)		A+++	A+++	A+++	A+++	A+++	A+++
Classe énergétique (chaud)		A++	A++	A++	A++	A++	A++
PLAGE DE FONCTIONNEMENT							
Froid	°C	-10 à 46	-10 à 46	-10 à 46	-10 à 46	-10 à 46	-10 à 46
Chaud	°C	-15 à 24	-15 à 24	-15 à 24	-15 à 24	-15 à 24	-15 à 24
INSTALLATION							
DIMENSIONS (H x L x P)							
U. Ext.	mm	542 x 799 x 290	632 x 799 x 290	716 x 820 x 315	716 x 820 x 315	884 x 820 x 315	884 x 820 x 315
POIDS							
U. Ext.	kg	33	37	46	46	55	59
RACCORDEMENTS ÉLECTRIQUES							
Intensité Nom.	A	4,7	5,6	6,2	8,1	9,4	11,1
Calibre disjonct.	A	16	20	20	20	20	32
Câble d'interconnexion U. Ext. / U. Int.		4G x 1,5 mm^2	4G x 1,5 mm^2	4G x 1,5 mm^2	4G x 1,5 mm^2	4G x 1,5 mm^2	4G x 1,5 mm^2
Câble alimentation		3G x 1,5 mm^2	3G x 2,5 mm^2	3G x 2,5 mm^2	3G x 2,5 mm^2	3G x 2,5 mm^2	3G x 6 mm^2
Unité à alimenter élec.		U. Ext.	U. Ext.	U. Ext.	U. Ext.	U. Ext.	U. Ext.
LIAISONS FRIGORIFIQUES							
Dia. gaz	pouce	3/8" x 2	3/8" x 2	3/8" x 3	3/8" x 2 et 1/2"	(3/8" et 1/2") x 2	3/8" x 3 et 1/2" x 2
Dia. liquide	pouce	1/4" x 2	1/4" x 2	1/4" x 3	1/4" x 3	1/4" x 4	1/4" x 5
Long. standard	m	20	20	30	30	40	40
Long. max.	m	30	30	50	50	70	75
Long. min. / max. / U. Int.		5 / 20	5 / 20	5 / 25	5 / 25	5 / 25	5 / 25
Long.min.du circuit frigorifique	m	10	10	10	10	15	15
Dénivelé max.	m	15	15	15	15	15	15
Type de réfrigérant (Potentiel de Réchauffement Global)		R32 (675)	R32 (675)	R32 (675)	R32 (675)	R32 (675)	R32 (675)
Charge nominale (long. stand.) / $EqCO_2$	g/t	900 / 0,608	1 020 / 0,689	1 800 / 1,215	1 800 / 1,215	2 200 / 1,485	2 500 / 1,688
Charge add.	g/m	20	20	20	20	20	20

SÉRIE AOHG R32

G-ASHG 7 à 14 KGTB

G-ASHG 7 à 14 KMCE

G-ASHG 18 à 24 KMTE

G-ASHG 7 à 14 KETEW/KETAS

G-AGHG 9 à 14 KVCA

G-ARXG 22 KMLB

G-ARXG 7 à 18 KLLA

G-ARXG 7 à 18 KSLA

G-AUXG 7 à 22 KVLA

G-ABHG 18 et 22 KRTA

G-AOHG 14 KBTA2

G-AOHG 18 KBTA2

G-AOHG 18 KBTA3

G-AOHG 24 KBTA3

G-AOHG 30 KBTA4

G-AOHG 36 KBTA5

G-ASHG 18 à 24 KMTE
G-AGHG 9 à 14 KVCA
G-ASHG 7 à 14 KGTB
G-ASHG 7 à 14 KMCE
G-ASHG 7 à 14 KETEW/KETAS
G-AUXG 7 à 22 KVLA

DIMENSIONS

(Unités : mm)

Bi-splits : G-AOHG 14 KBTA2

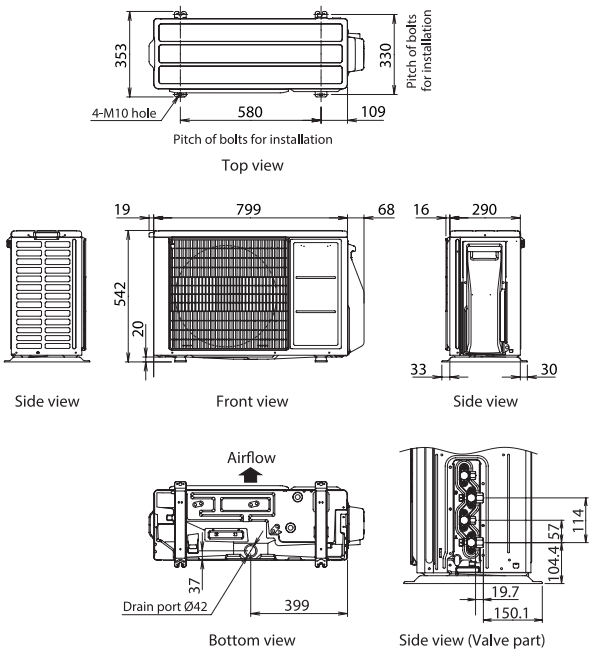

Bi-splits : G-AOHG 18 KBTA2

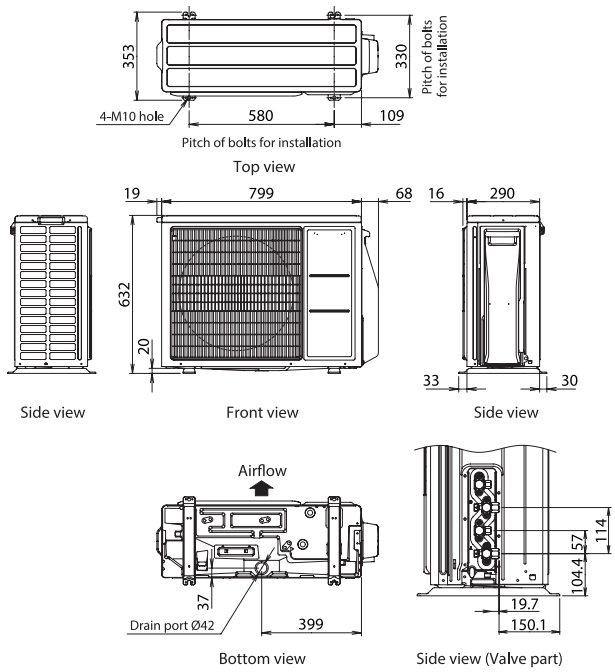

Tri-splits : G-AOHG 18 KBTA3 / G-AOHG 24 KBTA3

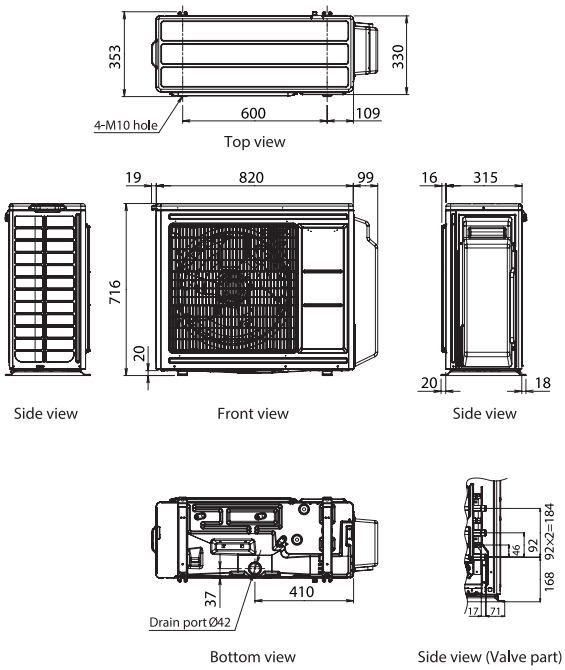

4 postes : G-AOHG 30 KBTA4
5 postes : G-AOHG 36 KBTA5

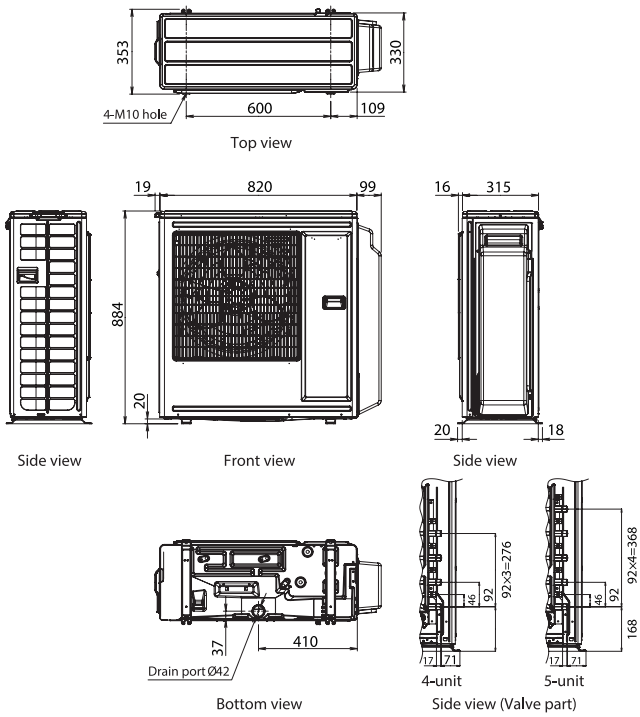

MODÈLES	14	18		24	30	36
PUISSANCE FRIGO NOMINALE (W)	4 000	5 000	5 400	6 800	8 000	9 500
PUISSANCE CALO NOMINALE (W)	4 400	5 600	6 800	8 000	9 600	10 600

Multi-splits - De 2 à 4 unités intérieures

Unité extérieure

• G-AOHG 14 KBTA2.UE	• G-AOHG 18 KBTA2.UE	• G-AOHG 18 KBTA3.UE	• G-AOHG 24 KBTA3.UE	• G-AOHG 30 KBTA4.UE	-

5 postes - De 2 à 5 unités intérieures

Unité extérieure

-	-	-	-	-	• G-AOHG 36 KBTA5.UE

REMARQUES :

MODÈLES	RÉF	PUISSANCE TOTALE DES UNITÉS INTÉRIEURES CONNECTÉES
Bi-splits : 2 UI raccordables	G-AOHG 14 KBTA2.UE	entre 4 000 et 6 000 W
	G-AOHG 18 KBTA2.UE	entre 4 000 et 7 500 W
Tri-splits : 2 à 3 UI raccordables	G-AOHG 18 KBTA3.UE	entre 4 000 et 8 500 W
	G-AOHG 24 KBTA3.UE	entre 4 000 et 10 500 W
Quadri-splits : 2 à 4 UI raccordables	G-AOHG 30 KBTA4.UE	entre 8 000 et 14 000 W
5 postes : 2 à 5 UI raccordables	G-AOHG 36 KBTA5.UE	entre 8 200 et 15 600 W

PACIFIC GENERAL

Compatibilités Unités intérieures - Unités extérieures DC Inverter

			BI-SPLITS		TRI-SPLITS		QUADRI-SPLITS	5 POSTES
			G-AOHG 14 KBTA2.UE	G-AOHG 18 KBTA2.UE	G-AOHG 18 KBTA3.UE	G-AOHG 24 KBTA3.UE	G-AOHG 30 KBTA4.UE	G-AOHG 36 KBTA5.UE
	P. (W)	FROID	4 000	5 000	5 400	6 800	8 000	9 500
		CHAUD	4 400	5 600	6 800	8 000	9 600	10 600
UNITÉS INTÉRIEURES	BTU/H	W	COMPATIBILITÉ					
G-ASHG 7-9-12-14 KGTB	7 000	2 000	+	+	+	+	+	+
	9 000	2 500	+	+	+	+	+	+
	12 000	3 500	+	+	+	+	+	+
	14 000	4 000	-	+	+	+	+	+
G-ASHG 7-9-12-14 KETEW/KETAS	7 000	2 000	+	+	+	+	+	+
	9 000	2 500	+	+	+	+	+	+
	12 000	3 500	+	+	+	+	+	+
	14 000	4 200	-	+	+	+	+	+
G-ASHG 7-9-12-14 KMCE G-ASHG 18-22-24 KMTE	7 000	2 000	+	+	+	+	+	+
	9 000	2 500	+	+	+	+	+	+
	12 000	3 500	+	+	+	+	+	+
	14 000	4 000	-	+	+	+	+	+
	18 000	5 200	-	-	-	+	+	+
	22 000	6 000	-	-	-	-	+	+
	24 000	7 100	-	-	-	-	+	+
G-AGHG 9-12-14 KVCA	9 000	2 500	+	+	+	+	+	+
	12 000	3 500	+	+	+	+	+	+
	14 000	4 000	-	+	+	+	+	+
G-AUXG 7-9-12-14-18-22 KVLA	7 000	2 000	+	+	+	+	+	+
	9 000	2 500	+	+	+	+	+	+
	12 000	3 500	+	+	+	+	+	+
	14 000	4 200	-	+	+	+	+	+
	18 000	5 200	-	-	-	+	+	+
	22 000	6 000	-	-	-	+	+	+
G-ABHG 18-22 KRTA	18 000	5 000	-	-	-	+	+	+
	22 000	6 000	-	-	-	-	+	+
G-ARXG 7-9-12-14-18 KSLA	7 000	2 000	+	+	+	+	+	+
	9 000	2 500	+	+	+	+	+	+
	12 000	3 500	+	+	+	+	+	+
	14 000	4 200	-	+	+	+	+	+
	18 000	5 000	-	-	-	+	+	+
G-ARXG 7-9-12-14-18 KLLA	7 000	2 000	+	+	+	+	+	+
	9 000	2 500	+	+	+	+	+	+
	12 000	3 500	+	+	+	+	+	+
	14 000	4 200	-	+	+	+	+	+
	18 000	5 200	-	-	-	+	+	+
G-ARXG 22 KMLB	22 000	6 000	-	-	-	-	+	+

+ Compatible
- Incompatible

PACIFIC GENERAL

Caractéristiques techniques des unités intérieures pour Multi-splits DC Inverter - R32

EXCELLENCE

Muraux série KG

Version chaud seul selon modèle

PUISSANCE FRIGORIFIQUE NOMINALE (W)		2 000	2 500	3 400	4 000
LIBELLÉ		**G-ASHG 7 KGTB.UI**	**G-ASHG 9 KGTB.UI**	**G-ASHG 12 KGTB.UI**	**G-ASHG 14 KGTB.UI**
Référence - Famille		**730105** CV1221	**730106** CV1221	**730107** CV1221	**730108** CV1221
DIMENSIONNEMENT / INSTALLATION					
P. frigo. nominale	W	**2 000**	**2 500**	**3 400**	**4 000**
P. calo. nominale	W	**2 500**	**2 800**	**4 000**	**5400**
Débit d'air (U. Int.) PV / GV	m³/h	270 / 720	270 / 750	270 / 770	280 / 800
Pression acoustique (U. Int.) PV / GV (froid)	dB(A)	19 / 38	19 / 40	19 / 40	20 / 43
Puissance acoustique (U. Int.) (froid)	dB(A)	54	55	56	57
Dimensions (H x L x P)	mm	270 x 834 x 215	270 x 834 x 215	270 x 834 x 215	270 x 834 x 215
Poids	kg	10	10	10	10
Dia. liaison gaz	pouce	3/8"	3/8"	3/8"	3/8"
Dia. liaison liquide	pouce	1/4"	1/4"	1/4"	1/4"
Dia. évacuation des condensats U. Int.	mm	16	16	16	16

EXCELLENCE

Muraux série KE

Version chaud seul selon modèle

Silver

Pearl white

PUISSANCE FRIGORIFIQUE NOMINALE (W)		2 000	2 500	3 500	4 000
LIBELLÉ SILVER		**G-ASHG 7 KETAS.UI**	**G-ASHG 9 KETAS.UI**	**G-ASHG 12 KETAS.UI**	**G-ASHG 14 KETAS.UI**
Référence - Famille		**730123** CV1221	**730124** CV1221	**730125** CV1221	**730126** CV1221
LIBELLÉ PEARL WHITE		**G-ASHG 7 KETEW.UI**	**G-ASHG 9 KETEW.UI**	**G-ASHG 12 KETEW.UI**	**G-ASHG 14 KETEW.UI**
Référence - Famille		**730248** CV1221	**730249** CV1221	**730250** CV1221	**730251** CV1221
DIMENSIONNEMENT / INSTALLATION					
P. frigo. nominale	W	**2 000**	**2 500**	**3 500**	**4 000**
P. calo. nominale	W	**2 500**	**2 800**	**4 000**	**5 400**
Débit d'air (U. Int.) PV / GV	m³/h	270 / 720	270 / 750	270 / 770	280 / 800
Pression acoustique (U. Int.) PV / GV	dB(A)	21 / 38	21 / 40	21 / 40	21 / 43
Puissance acoustique (U. Int.)	dB(A)	54	55	55	57
Dimensions (H x L x P)	mm	295 x 950 x 230	295 x 950 x 230	295 x 950 x 230	295 x 950 x 230
Poids	kg	11	11	11	11,5
Dia. liaison gaz	pouce	3/8"	3/8"	3/8"	3/8"
Dia. liaison liquide	pouce	1/4"	1/4"	1/4"	1/4"
Dia. évacuation des condensats U. Int.	mm	16	16	16	16

PERFORMANCE

Muraux série KM

Version chaud seul selon modèle

PUISSANCE FRIGORIFIQUE NOMINALE (W)		2 000	2 500	3 500	4 000
LIBELLÉ		**G-ASHG 7 KMCE.UI**	**G-ASHG 9 KMCE.UI**	**G-ASHG 12 KMCE.UI**	**G-ASHG 14 KMCE.UI**
Référence - Famille		**730260** CV1221	**730261** CV1221	**730262** CV1221	**730263** CV1221
DIMENSIONNEMENT / INSTALLATION					
P. frigo. nominale	W	**2 000**	**2 500**	**3 500**	**4 000**
P. calo. nominale	W	**2 500**	**2 800**	**4 000**	**5 400**
Débit d'air (U. Int.) PV / GV	m³/h	320 / 650	320 / 700	320 / 700	310 / 770
Pression acoustique (U. Int.) PV / GV (froid)	dB(A)	21 / 38	21 / 40	21 / 40	21 / 43
Puissance acoustique (U. Int.) (froid)	dB(A)	54 / 55	55	55	57
Dimensions (H x L x P)	mm	270 x 834 x 222	270 x 834 x 222	270 x 834 x 222	270 x 834 x 222
Poids	kg	10	10	10	10
Dia. liaison gaz	pouce	3/8"	3/8"	3/8"	3/8"
Dia. liaison liquide	pouce	1/4"	1/4"	1/4"	1/4"
Dia. évacuation des condensats U. Int.	mm	16	16	16	16

(1) Avec accessoire fourni

PACIFIC GENERAL

Caractéristiques techniques des unités intérieures pour Multi-splits DC Inverter - R32

PERFORMANCE

Muraux série KM Grandes puissances

Version chaud seul selon modèle

PUISSANCE FRIGORIFIQUE NOMINALE (W)		5 000	6 000	7 100
LIBELLÉ		G-ASHG 18 KMTE.UI	G-ASHG 22 KMTE.UI	G-ASHG 24 KMTE.UI
Référence - Famille		730255 CV1221	730256 CV1221	730257 CV1221
DIMENSIONNEMENT / INSTALLATION				
P. frigo. nominale	W	**5 000**	**6 000**	**7 000**
P. calo. nominale	W	**6 300**	**7 000**	**8 000**
Débit d'air (U. Int.) PV / GV	m³/h	510 / 980	510 / 1 060	510 / 1 170
Pression acoustique (U. Int.) PV / GV (froid)	dB(A)	29 / 45	29 / 48	29 / 49
Puissance acoustique (U. Int.) (froid)	dB(A)	60	62	65
Dimensions (H x L x P)	mm	280 x 980 x 240	280 x 980 x 240	280 x 980 x 240
Poids	kg	12,5	12,5	12,5
Dia. liaison gaz	pouce	1/2"	1/2"	1/2"
Dia. liaison liquide	pouce	1/4"	1/4"	1/4"
Dia. évacuation des condensats U. Int.	mm	16	16	16

PERFORMANCE

Consoles compactes et plafonniers

Version chaud seul selon modèle

		KVCA			KRTA	
PUISSANCE FRIGORIFIQUE NOMINALE (W)		2 500	3 500	4 000	5 000	6 000
LIBELLÉ		G-AGHG 9 KVCA.UI	G-AGHG 12 KVCA.UI	G-AGHG 14 KVCA.UI	G-ABHG 18 KRTA.UI	G-ABHG 22 KRTA.UI
Référence - Famille		730190 CV1221	730191 CV1221	730192 CV1221	700131 CV1221	700132 CV1221
DIMENSIONNEMENT / INSTALLATION						
P. frigo. nominale	W	**2 500**	**3 500**	**4 000**	**5 000**	**6 000**
P. calo. nominale	W	**3 500**	**4500**	**5 200**	**6 000**	**7 000**
Débit d'air (U. Int.) PV / GV	m³/h	270 / 530	270 / 600	270 / 650	650 / 840	650 / 900
Pression acoustique (U. Int.) PV / GV	dB(A)	22 / 39	22 / 42	22 / 44	31 / 38	31 / 42
Puissance acoustique (U. Int.)	dB(A)	52	55	56	53	57
Dimensions (H x L x P)	mm	600 x 740 x 200	600 x 740 x 200	600 x 740 x 200	235 x 1 080 x 705	235 x 1 080 x 705
Poids	kg	14	14	14	23	23
Dia. liaison gaz	pouce	3/8"	3/8"	3/8"	1/2"	1/2"
Dia. liaison liquide	pouce	1/4"	1/4"	1/4"	1/4"	1/4"
Dia. évacuation des condensats U. Int.	mm	16	16	16	32(1)	32(1)

PERFORMANCE

Cassettes 600 × 600 série KVLA

Version chaud seul selon modèle

PUISSANCE FRIGORIFIQUE NOMINALE (W)		2 000	2 500	3 500	4 000	5 000	6 000
LIBELLÉ		G-AUXG 7 KVLA.UI	G-AUXG 9 KVLA.UI	G-AUXG 12 KVLA.UI	G-AUXG 14 KVLA.UI	G-AUXG 18 KVLA.UI	G-AUXG 22 KVLA.UI
Référence - Famille		730109 CV1221	730066 CV1221	730067 CV1221	730068 CV1221	730069 CV1221	730070 CV1221
FAÇADE		G-UTG-UFGF-W	G-UTG-UFGF-W	G-UTG-UFGF-W	G-UTG-UFGF-W	G-UTG-UFGF-W	G-UTG-UFGF-W
Référence - Famille		730042 CV1221	730042 CV1221	730042 CV1221	730042 CV1221	730042 CV1221	730042 CV1221
TÉLÉCOMMANDE INFRAROUGE CONSEILLÉE		G-UTY-LNTG	G-UTY-LNTG	G-UTY-LNTG	G-UTY-LNTG	G-UTY-LNTG	G-UTY-LNTG
Référence - Famille		752357 CV1221	752357 CV1221	752357 CV1221	752357 CV1221	752357 CV1221	752357 CV1221
DIMENSIONNEMENT / INSTALLATION							
P. frigo. nominale	W	**2 000**	**2 500**	**3 500**	**4 000**	**5 000**	**6 000**
P. calo. nominale	W	**3200**	**4 100**	**5 000**	**6 000**	**6 000**	**7 000**
Débit d'air (U. Int.) PV / GV	m³/h	390 / 540	390 / 540	410 / 610	410 / 680	410 / 790	450 / 860
Pression acoustique (U. Int.) PV / GV (froid)	dB(A)	27 / 33	27 / 33	28 / 37	29 / 38	29 / 38	30 / 44
Puissance acoustique (U. Int.) (froid)	dB(A)	46	46	49	50	50	56
Dimensions caisson (H x L x P)	mm	245 x 570 x 570	245 x 570 x 570	245 x 570 x 570	245 x 570 x 570	245 x 570 x 570	245 x 570 x 570
Dimensions façade (H x L x P)	mm	46 x 620 x 620	46 x 620 x 620	46 x 620 x 620	46 x 620 x 620	46 x 620 x 620	46 x 620 x 620
Poids	kg	15	15	15	15	15	16
Dia. liaison gaz	pouce	3/8"	3/8"	3/8"	3/8"	1/2"	1/2"
Dia. liaison liquide	pouce	1/4"	1/4"	1/4"	1/4"	1/4"	1/4"
Dia. évacuation des condensats U. Int.	mm	32(1)	32(1)	32(1)	32(1)	32(1)	32(1)

(1) Avec accessoire fourni

Caractéristiques techniques des unités intérieures pour Multi-splits DC Inverter - R32

PERFORMANCE

Micro-gainables série KSLA

Pompe de relevage intégrée
Version chaud seul selon modèle

PUISSANCE FRIGORIFIQUE NOMINALE (W)		2 000	2 500	3 500	4 000	5 000
LIBELLÉ		**G-ARXG 7 KSLA.UI**	**G-ARXG 9 KSLA.UI**	**G-ARXG 12 KSLA.UI**	**G-ARXG 14 KSLA.UI**	**G-ARXG 18 KSLA.UI**
Référence - Famille		**730101** CV1221	**730102** CV1221	**730103** CV1221	**730104** CV1221	**730233** CV1221
TÉLÉCOMMANDE		**G-UTY-RLRG**	**G-UTY-RLRG**	**G-UTY-RLRG**	**G-UTY-RLRG**	**G-UTY-RLRG**
Référence - Famille		**760229** CV1222	**760229** CV1222	**760229** CV1222	**760229** CV1222	**760229** CV1222
DIMENSIONNEMENT / INSTALLATION						
P. frigo. nominale	W	**2 000**	**2 500**	**3 500**	**4 000**	**5 000**
P. calo. nominale	W	**2 300**	**3 200**	**4 100**	**5 000**	**5 600**
Débit d'air (U. Int.) PV / GV	m³/h	360 / 550	360 / 600	360 / 650	360 / 800	480 / 940
Pression disponible	Pa	30	30	30	50	50
Pression acoustique (U. Int.) PV / GV (froid)	dB(A)	23 / 29	23 / 29	23 / 31	23 / 35	23 / 33
Puissance acoustique (U. Int.) (froid)	dB(A)	52	54	55	60	58
Dimensions (H x L x P)	mm	198 x 700 x 450	198 x 700 x 450	198 x 700 x 450	198 x 700 x 450	198 x 900 x 450
Poids	kg	15,5	15,5	15,5	15,5	18,5
Dia. liaison gaz	pouce	3/8"	3/8"	3/8"	3/8"	1/2"
Dia. liaison liquide	pouce	1/4"	1/4"	1/4"	1/4"	1/4"
Dia. évacuation des condensats U. Int.	mm	32(1)	32(1)	32(1)	32(1)	32(1)

PERFORMANCE

Gainables compacts série KLLA et gainables série KMLB

Pompe de relevage intégrée
Version chaud seul selon modèle

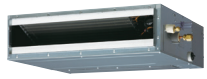

PUISSANCE FRIGORIFIQUE NOMINALE (W)		2 000	2 500	3 500	4 000	5 200	6 000
LIBELLÉ		**G-ARXG 7 KLLA.UI**	**G-ARXG 9 KLLA.UI**	**G-ARXG 12 KLLA.UI**	**G-ARXG 14 KLLA.UI**	**G-ARXG 18 KLLA.UI**	**G-ARXG 22 KMLB.UI**
Référence - Famille		**730043** CV1221	**730088** CV1221	**730089** CV1221	**730090** CV1221	**730091** CV1221	**740048** CV1221
TÉLÉCOMMANDE		**G-UTY-RLRG**	**G-UTY-RLRG**	**G-UTY-RLRG**	**G-UTY-RLRG**	**G-UTY-RLRG**	**G-UTY-RLRG**
Référence - Famille		**760229** CV1222	**760229** CV1222	**760229** CV1222	**760229** CV1222	**760229** CV1222	**760229** CV1222
DIMENSIONNEMENT / INSTALLATION							
P. frigo. nominale	W	**2 000**	**2 500**	**3 500**	**4 000**	**5 200**	**6 000**
P. calo. nominale	W	**2 300**	**3 200**	**4 100**	**5 000**	**6 000**	**7 000**
Débit d'air (U. Int.) PV / GV	m³/h	440 / 550	450 / 600	480 / 650	480 / 800	750 / 940	580 / 1 100
Pression disponible	Pa	90	90	90	90	90	150
Pression acoustique (U. Int.) PV / GV (froid)	dB(A)	24 / 28	25 / 28	26 / 29	26 / 32	27 / 32	25 / 31
Puissance acoustique (U. Int.) (froid)	dB(A)	57	57	58	60	58	60
Dimensions (H x L x P)	mm	198 x 700 x 620	198 x 700 x 620	198 x 700 x 620	198 x 700 x 620	198 x 900 x 620	270 x 1 135 x 700
Poids	kg	16	17	17	17	20	35
Dia. liaison gaz	pouce	3/8"	3/8"	3/8"	3/8"	1/2"	1/2"
Dia. liaison liquide	pouce	1/4"	1/4"	1/4"	1/4"	1/4"	1/4"
Dia. évacuation des condensats U. Int.	mm	32(1)	32(1)	32(1)	32(1)	32(1)	32(1)

(1) Accessoire fourni

PACIFIC GENERAL

TABLEAU DES COMBINAISONS
POUR MULTI-SPLITS DC INVERTER R32

▶ Bi-splits (G-AOHG 14 – 18 KBTA2) mode froid et chaud ____ P. 9

▶ Tri-splits (G-AOHG 18 – 24 KBTA3) mode froid ____ P. 10

▶ Tri-splits (G-AOHG 18 – 24 KBTA3) mode chaud ____ P. 11

▶ Quadri-splits (G-AOHG 30 KBTA4) mode froid ____ P. 12-13

▶ Quadri-splits (G-AOHG 30 KBTA4) mode chaud ____ P. 14-15

▶ 5 postes (G-AOHG 36 KBTA5) mode froid ____ P. 16-17

▶ 5 postes (G-AOHG 36 KBTA5) mode chaud ____ P. 18-19

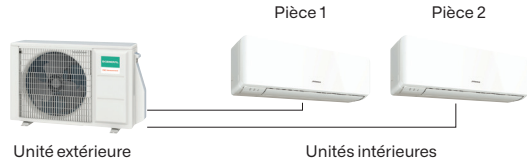

Configuration en Bi-splits

G-AOHG 14 KBTA2

TYPE D'APPAREIL POUR CHAQUE PIÈCE		PUISSANCE FRIGORIFIQUE / CALORIFIQUE POUR CHAQUE UNITÉ (kW)		PUISSANCE FRIGORIFIQUE / CALORIFIQUE TOTALE (kW)			PUISSANCE ABSORBÉE TOTALE (kW) MODE FROID / MODE CHAUD				DONNÉES SAISONNIÈRES		
PIÈCE 1	PIÈCE 2	PIÈCE 1	PIÈCE 2	MIN	NOMINALE	MAX	MIN	NOMINALE	MAX	EER/COP	PDESIGN (kW)	SEER/SCOP	CLASSE ÉNERGÉ-TIQUE
7	7	2,00 / 2,20	2,00 / 2,20	1,40 / 1,10	4,00 / 4,40	4,60 / 5,50	0,25 / 0,25	0,97 / 0,95	1,20 / 1,65	4,12 / 4,63	4,0 / 3,5	8,7 / 4,7	A+++ / A++
7	9	1,75 / 1,92	2,25 / 2,48	1,40 / 1,10	4,00 / 4,40	4,60 / 5,50	0,25 / 0,25	0,97 / 0,95	1,20 / 1,65	4,12 / 4,63	4,0 / 3,5	8,7 / 4,7	A+++ / A++
7	12	1,47 / 1,62	2,53 / 2,78	1,40 / 1,10	4,00 / 4,40	4,60 / 5,50	0,25 / 0,25	0,97 / 0,95	1,20 / 1,65	4,12 / 4,63	4,0 / 3,5	8,7 / 4,7	A+++ / A++
9	9	2,00 / 2,20	2,00 / 2,20	1,40 / 1,10	4,00 / 4,40	4,60 / 5,50	0,25 / 0,25	0,97 / 0,95	1,20 / 1,65	4,12 / 4,63	4,0 / 3,5	8,7 / 4,7	A+++ / A++
9	12	1,71 / 1,89	2,29 / 2,51	1,40 / 1,10	4,00 / 4,40	4,60 / 5,50	0,25 / 0,25	0,97 / 0,95	1,20 / 1,65	4,12 / 4,63	4,0 / 3,5	8,7 / 4,7	A+++ / A++

Les données de ce tableau se réfèrent aux muraux KGTB.

G-AOHG 18 KBTA2

TYPE D'APPAREIL POUR CHAQUE PIÈCE		PUISSANCE FRIGORIFIQUE / CALORIFIQUE POUR CHAQUE UNITÉ (kW)		PUISSANCE FRIGORIFIQUE / CALORIFIQUE TOTALE (kW)			PUISSANCE ABSORBÉE TOTALE (kW) MODE FROID / MODE CHAUD				DONNÉES SAISONNIÈRES		
PIÈCE 1	PIÈCE 2	PIÈCE 1	PIÈCE 2	MIN	NOMINALE	MAX	MIN	NOMINALE	MAX	EER/COP	PDESIGN (kW)	SEER/SCOP	CLASSE ÉNERGÉ-TIQUE
7	7	2,00 / 2,40	2,00 / 2,40	1,70 / 1,70	4,00 / 4,80	5,00 / 5,60	0,25 / 0,25	0,92 / 0,99	1,23 /1,35	4,35 / 4,85	4,0 / 3,8	8,8 / 4,7	A+++ / A++
7	9	2,00 / 2,40	2,50 / 3,00	1,70 / 1,70	4,50 / 5,40	5,70 / 6,40	0,25 / 0,25	1,07 / 1,15	1,45 / 1,60	4,22 / 4,70	4,5 / 4,0	8,7 / 4,7	A+++ / A++
7	12	1,84 / 2,06	3,16 / 3,54	1,70 / 1,70	5,00 / 5,60	5,80 / 7,00	0,25 / 0,25	1,24 / 1,22	1,55 / 1,80	4,03 / 4,59	5,0 / 4,2	8,6 / 4,7	A+++ / A++
7	14	1,67 / 1,87	3,33 / 3,73	1,70 / 1,70	5,00 / 5,60	5,80 / 7,00	0,25 / 0,25	1,24 / 1,22	1,55 / 1,80	4,03 / 4,59	5,0 / 4,2	8,6 / 4,7	A+++ / A++
9	9	2,50 / 2,80	2,50 / 2,80	1,70 / 1,70	5,00 / 5,60	5,80 / 7,00	0,25 / 0,25	1,24 / 1,22	1,55 / 1,80	4,03 / 4,59	5,0 / 4,2	8,6 / 4,7	A+++ / A++
9	12	2,14 / 2,40	2,86 / 3,20	1,70 / 1,70	5,00 / 5,60	5,80 / 7,00	0,25 / 0,25	1,24 / 1,22	1,55 / 1,80	4,03 / 4,59	5,0 / 4,2	8,6 / 4,7	A+++ / A++
9	14	1,96 / 2,19	3,04 / 3,41	1,70 / 1,70	5,00 / 5,60	5,80 / 7,00	0,25 / 0,25	1,24 / 1,22	1,55 / 1,80	4,03 / 4,59	5,0 / 4,2	8,6 / 4,7	A+++ / A++
12	12	2,50 / 2,80	2,50 / 2,80	1,70 / 1,70	5,00 / 5,60	5,80 / 7,00	0,25 / 0,25	1,24 / 1,22	1,55 / 1,80	4,03 / 4,59	5,0 / 4,2	8,6 / 4,7	A+++ / A++
12	14	2,31 / 2,58	2,69 / 3,02	1,70 / 1,70	5,00 / 5,60	5,80 / 7,00	0,25 / 0,25	1,24 / 1,22	1,55 / 1,80	4,03 / 4,59	5,0 / 4,2	8,6 / 4,7	A+++ / A++

Les données de ce tableau se réfèrent aux muraux KGTB.

Configuration en Tri-splits

G-AOHG 18 KBTA3 - MODE FROID

	TYPE D'APPAREIL POUR CHAQUE PIÈCE			MODE FROID PUISSANCE FRIGORIFIQUE (kW)				PUIS. ABSOR-BÉE (kW)	EER	DONNÉES SAISONNIÈRES		
	PIÈCE 1	PIÈCE 2	PIÈCE 3	PIÈCE 1	PIÈCE 2	PIÈCE 3	TOTAL			PDESIGN (kW)	SEER	CLASSE ÉNERGÉ-TIQUE
2 UI	7	7	-	2,00	2,00	-	4,00	0,86	4,65	4,0	8,3	A++
	7	9	-	2,00	2,50	-	4,50	1,03	4,36	4,5	8,2	A++
	7	12	-	1,99	3,41	-	5,40	1,41	3,83	5,4	8,0	A++
	7	14	-	1,80	3,60	-	5,40	1,41	3,83	5,4	8,0	A++
	9	9	-	2,50	2,50	-	5,00	1,23	4,06	5,0	8,1	A++
	9	12	-	2,31	3,09	-	5,40	1,41	3,83	5,4	8,0	A++
	9	14	-	2,11	3,29	-	5,40	1,41	3,83	5,4	8,0	A++
	12	12	-	2,70	2,70	-	5,40	1,41	3,83	5,4	8,0	A++
	12	14	-	2,49	2,91	-	5,40	1,41	3,83	5,4	8,0	A++
	14	14	-	2,70	2,70	-	5,40	1,41	3,83	5,4	8,0	A++
3 UI	7	7	7	1,80	1,80	1,80	5,40	1,13	4,78	5,4	8,6	A+++
	7	7	9	1,64	1,64	2,12	5,40	1,13	4,78	5,4	8,6	A+++
	7	7	12	1,45	1,45	2,50	5,40	1,13	4,78	5,4	8,6	A+++
	7	7	14	1,35	1,35	2,70	5,40	1,13	4,78	5,4	8,6	A+++
	7	9	9	1,52	1,94	1,94	5,40	1,13	4,78	5,4	8,6	A+++
	7	9	12	1,35	1,74	2,31	5,40	1,13	4,78	5,4	8,6	A+++
	7	9	14	1,26	1,62	2,52	5,40	1,13	4,78	5,4	8,6	A+++
	9	9	9	1,80	1,80	1,80	5,40	1,13	4,78	5,4	8,6	A+++
	9	9	12	1,62	1,62	2,16	5,40	1,13	4,78	5,4	8,6	A+++

Les données de ce tableau se réfèrent aux muraux KGTB.

G-AOHG 24 KBTA3 - MODE FROID

	TYPE D'APPAREIL POUR CHAQUE PIÈCE			MODE FROID PUISSANCE FRIGORIFIQUE (kW)				PUIS. ABSOR-BÉE (kW)	EER	DONNÉES SAISONNIÈRES		
	PIÈCE 1	PIÈCE 2	PIÈCE 3	PIÈCE 1	PIÈCE 2	PIÈCE 3	TOTAL			PDESIGN (kW)	SEER	CLASSE ÉNERGÉ-TIQUE
2 UI	7	7	-	2,00	2,00	-	4,00	0,86	4,65	4,0	8,3	A++
	7	9	-	2,00	2,50	-	4,50	1,03	4,36	4,5	8,2	A++
	7	12	-	2,00	3,50	-	5,50	1,46	3,77	5,5	8,0	A++
	7	14	-	2,00	4,00	-	6,00	1,73	3,48	6,0	7,6	A++
	7	18	-	1,90	4,90	-	6,80	2,26	3,01	6,8	6,9	A++
	9	9	-	2,50	2,50	-	5,00	1,23	4,06	5,0	8,1	A++
	9	12	-	2,50	3,50	-	6,00	1,73	3,48	6,0	7,6	A++
	9	14	-	2,50	4,00	-	6,50	2,04	3,19	6,5	7,2	A++
	9	18	-	2,27	4,53	-	6,80	2,26	3,01	6,8	6,9	A++
	12	12	-	3,40	3,40	-	6,80	2,26	3,01	6,8	6,9	A++
	12	14	-	3,14	3,66	-	6,80	2,26	3,01	6,8	6,9	A++
	12	18	-	2,72	4,08	-	6,80	2,26	3,01	6,8	6,9	A++
	14	14	-	3,40	3,40	-	6,80	2,26	3,01	6,8	6,9	A++
	14	18	-	2,98	3,82	-	6,80	2,26	3,01	6,8	6,9	A++
3 UI	7	7	7	2,00	2,00	2,00	6,00	1,37	4,37	6,0	8,6	A+++
	7	7	9	2,00	2,00	2,50	6,50	1,59	4,08	6,5	8,5	A+++
	7	7	12	1,83	1,83	3,14	6,80	1,74	3,90	6,8	8,5	A+++
	7	7	14	1,70	1,70	3,40	6,80	1,74	3,90	6,8	8,5	A+++
	7	7	18	1,49	1,49	3,82	6,80	1,74	3,90	6,8	8,5	A+++
	7	9	9	1,90	2,45	2,45	6,80	1,74	3,90	6,8	8,5	A+++
	7	9	12	1,70	2,19	2,91	6,80	1,74	3,90	6,8	8,5	A+++
	7	9	14	1,59	2,04	3,17	6,80	1,74	3,90	6,8	8,5	A+++
	7	9	18	1,40	1,80	3,60	6,80	1,74	3,90	6,8	8,5	A+++
	7	12	12	1,54	2,63	2,63	6,80	1,74	3,90	6,8	8,5	A+++
	7	12	14	1,44	2,47	2,89	6,80	1,74	3,90	6,8	8,5	A+++
	7	14	14	1,36	2,72	2,72	6,80	1,74	3,90	6,8	8,5	A+++
	9	9	9	2,27	2,27	2,27	6,80	1,74	3,90	6,8	8,5	A+++
	9	9	12	2,04	2,04	2,72	6,80	1,74	3,90	6,8	8,5	A+++
	9	9	14	1,91	1,91	2,98	6,80	1,74	3,90	6,8	8,5	A+++
	9	9	18	1,70	1,70	3,40	6,80	1,74	3,90	6,8	8,5	A+++
	9	12	12	1,86	2,47	2,47	6,80	1,74	3,90	6,8	8,5	A+++
	9	12	14	1,75	2,33	2,72	6,80	1,74	3,90	6,8	8,5	A+++
	12	12	12	2,27	2,27	2,27	6,80	1,74	3,90	6,8	8,5	A+++

Les données de ce tableau se réfèrent aux muraux KGTB.

PACIFIC GENERAL

Configuration en Tri-splits

G-AOHG 18 KBTA3 - MODE CHAUD

	TYPE D'APPAREIL POUR CHAQUE PIÈCE			MODE CHAUD PUISSANCE FRIGORIFIQUE (kW)				PUIS. ABSORBÉE (kW)	COP	DONNÉES SAISONNIÈRES		
	PIÈCE 1	PIÈCE 2	PIÈCE 3	PIÈCE 1	PIÈCE 2	PIÈCE 3	TOTAL			PDESIGN (kW)	SCOP	CLASSE ÉNERGÉTIQUE
2 UI	7	7	-	2,40	2,40	-	4,80	1,00	4,80	4,0	4,2	A+
	7	9	-	2,40	3,00	-	5,40	1,21	4,45	4,0	4,2	A+
	7	12	-	2,40	4,20	-	6,60	1,66	3,98	5,0	4,0	A+
	7	14	-	2,27	4,53	-	6,80	1,77	3,84	5,0	4,0	A+
	9	9	-	3,00	3,00	-	6,00	1,44	4,17	4,5	4,1	A+
	9	12	-	2,91	3,89	-	6,80	1,77	3,84	5,0	4,0	A+
	9	14	-	2,66	4,14	-	6,80	1,77	3,84	5,0	4,0	A+
	12	12	-	3,40	3,40	-	6,80	1,77	3,84	5,0	4,0	A+
	12	14	-	3,14	3,66	-	6,80	1,77	3,84	5,0	4,0	A+
	14	14	-	3,40	3,40	-	6,80	1,77	3,84	5,0	4,0	A+
3 UI	7	7	7	2,27	2,27	2,27	6,80	1,39	4,89	5,0	4,7	A++
	7	7	9	2,07	2,07	2,66	6,80	1,39	4,89	5,0	4,7	A++
	7	7	12	1,83	1,83	3,14	6,80	1,39	4,89	5,0	4,7	A++
	7	7	14	1,70	1,70	3,40	6,80	1,39	4,89	5,0	4,7	A++
	7	9	9	1,90	2,45	2,45	6,80	1,39	4,89	5,0	4,7	A++
	7	9	12	1,70	2,19	2,91	6,80	1,39	4,89	5,0	4,7	A++
	7	9	14	1,59	2,04	3,17	6,80	1,39	4,89	5,0	4,7	A++
	9	9	9	2,27	2,27	2,27	6,80	1,39	4,89	5,0	4,7	A++
	9	9	12	2,04	2,04	2,72	6,80	1,39	4,89	5,0	4,7	A++

Les données de ce tableau se réfèrent aux muraux KGTB.

G-AOHG 24 KBTA3 - MODE CHAUD

	TYPE D'APPAREIL POUR CHAQUE PIÈCE			MODE CHAUD PUISSANCE FRIGORIFIQUE (KW)				PUIS. ABSORBÉE (KW)	COP	DONNÉES SAISONNIÈRES		
	PIÈCE 1	PIÈCE 2	PIÈCE 3	PIÈCE 1	PIÈCE 2	PIÈCE 3	TOTAL			PDESIGN (KW)	SCOP	CLASSE ÉNERGÉTIQUE
2 UI	7	7	-	2,40	2,40	-	4,80	1,00	4,80	4,0	4,2	A+
	7	9	-	2,40	3,00	-	5,40	1,21	4,45	4,0	4,2	A+
	7	12	-	2,40	4,20	-	6,60	1,66	3,98	5,0	4,0	A+
	7	14	-	2,40	4,80	-	7,20	1,86	3,87	5,4	4,0	A+
	7	18	-	2,16	5,54	-	7,70	2,01	3,83	5,8	4,0	A+
	9	9	-	3,00	3,00	-	6,00	1,44	4,17	4,5	4,1	A+
	9	12	-	3,00	4,20	-	7,20	1,86	3,87	5,4	4,0	A+
	9	14	-	2,96	4,74	-	7,70	2,01	3,83	5,8	4,0	A+
	9	18	-	2,57	5,13	-	7,70	2,01	3,83	5,8	4,0	A+
	12	12	-	3,85	3,85	-	7,70	2,01	3,83	5,8	4,0	A+
	12	14	-	3,55	4,15	-	7,70	2,01	3,83	5,8	4,0	A+
	12	18	-	3,08	4,62	-	7,70	2,01	3,83	5,8	4,0	A+
	14	14	-	3,85	3,85	-	7,70	2,01	3,83	5,8	4,0	A+
	14	18	-	3,37	4,33	-	7,70	2,01	3,83	5,8	4,0	A+
3 UI	7	7	7	2,40	2,40	2,40	7,20	1,61	4,48	5,4	4,7	A++
	7	7	9	2,40	2,40	3,00	7,80	1,76	4,42	5,8	4,6	A++
	7	7	12	2,15	2,15	3,70	8,00	1,82	4,40	6,0	4,6	A++
	7	7	14	2,00	2,00	4,00	8,00	1,82	4,40	6,0	4,6	A++
	7	7	18	1,75	1,75	4,50	8,00	1,82	4,40	6,0	4,6	A++
	7	9	9	2,24	2,88	2,88	8,00	1,82	4,40	6,0	4,6	A++
	7	9	12	2,00	2,57	3,43	8,00	1,82	4,40	6,0	4,6	A++
	7	9	14	1,87	2,40	3,73	8,00	1,82	4,40	6,0	4,6	A++
	7	9	18	1,65	2,12	4,23	8,00	1,82	4,40	6,0	4,6	A++
	7	12	12	1,80	3,10	3,10	8,00	1,82	4,40	6,0	4,6	A++
	7	12	14	1,70	2,91	3,39	8,00	1,82	4,40	6,0	4,6	A++
	7	14	14	1,60	3,20	3,20	8,00	1,82	4,40	6,0	4,6	A++
	9	9	9	2,67	2,67	2,67	8,00	1,82	4,40	6,0	4,6	A++
	9	9	12	2,40	2,40	3,20	8,00	1,82	4,40	6,0	4,6	A++
	9	9	14	2,25	2,25	3,50	8,00	1,82	4,40	6,0	4,6	A++
	9	9	18	2,00	2,00	4,00	8,00	1,82	4,40	6,0	4,6	A++
	9	12	12	2,18	2,91	2,91	8,00	1,82	4,40	6,0	4,6	A++
	9	12	14	2,06	2,74	3,20	8,00	1,82	4,40	6,0	4,6	A++
	12	12	12	2,67	2,67	2,67	8,00	1,82	4,40	6,0	4,6	A++

Les données de ce tableau se réfèrent aux muraux KGTB.

Configuration en Quadri-splits

G-AOHG 30 KBTA4 - MODE FROID

	TYPE D'APPAREIL POUR CHAQUE PIÈCE				MODE FROID PUISSANCE FRIGORIFIQUE (kW)					PUIS. ABSORBÉE (kW)	EER	DONNÉES SAISONNIÈRES		
	PIÈCE 1	PIÈCE 2	PIÈCE 3	PIÈCE 4	PIÈCE 1	PIÈCE 2	PIÈCE 3	PIÈCE 4	TOTAL			PDESIGN (kW)	SEER	CLASSE ÉNERGÉTIQUE
2 UI	7	22	-	-	2,00	6,00	-	-	8,00	2,67	3,00	8,0	7,5	A++
	7	24	-	-	1,81	6,19	-	-	8,00	2,67	3,00	8,0	7,5	A++
	9	22	-	-	2,32	5,68	-	-	8,00	2,67	3,00	8,0	7,5	A++
	9	24	-	-	2,18	5,82	-	-	8,00	2,67	3,00	8,0	7,5	A++
	12	18	-	-	3,20	4,80	-	-	8,00	2,67	3,00	8,0	7,5	A++
	12	22	-	-	2,82	5,18	-	-	8,00	2,67	3,00	8,0	7,5	A++
	12	24	-	-	2,67	5,33	-	-	8,00	2,67	3,00	8,0	7,5	A++
	14	18	-	-	3,50	4,50	-	-	8,00	2,67	3,00	8,0	7,5	A++
	14	22	-	-	3,11	4,89	-	-	8,00	2,67	3,00	8,0	7,5	A++
	14	24	-	-	2,95	5,05	-	-	8,00	2,67	3,00	8,0	7,5	A++
	18	18	-	-	4,00	4,00	-	-	8,00	2,67	3,00	8,0	7,5	A++
	18	22	-	-	3,60	4,40	-	-	8,00	2,67	3,00	8,0	7,5	A++
	18	24	-	-	3,43	4,57	-	-	8,00	2,67	3,00	8,0	7,5	A++
	22	22	-	-	4,00	4,00	-	-	8,00	2,67	3,00	8,0	7,5	A++
	22	24	-	-	3,83	4,17	-	-	8,00	2,67	3,00	8,0	7,5	A++
	24	24	-	-	4,00	4,00	-	-	8,00	2,67	3,00	8,0	7,5	A++
3 UI	7	7	12	-	2,00	2,00	3,50	-	7,50	2,10	3,57	7,5	8,1	A++
	7	7	14	-	2,00	2,00	4,00	-	8,00	2,32	3,45	8,0	8,0	A++
	7	7	18	-	1,75	1,75	4,50	-	8,00	2,32	3,45	8,0	8,0	A++
	7	7	22	-	1,56	1,56	4,88	-	8,00	2,32	3,45	8,0	8,0	A++
	7	7	24	-	1,47	1,47	5,06	-	8,00	2,32	3,45	8,0	8,0	A++
	7	9	9	-	2,00	2,50	2,50	-	7,00	1,90	3,69	7,0	8,2	A++
	7	9	12	-	2,00	2,50	3,50	-	8,00	2,32	3,45	8,0	8,0	A++
	7	9	14	-	1,87	2,40	3,73	-	8,00	2,32	3,45	8,0	8,0	A++
	7	9	18	-	1,64	2,12	4,24	-	8,00	2,32	3,45	8,0	8,0	A++
	7	9	22	-	1,47	1,89	4,64	-	8,00	2,32	3,45	8,0	8,0	A++
	7	9	24	-	1,40	1,80	4,80	-	8,00	2,32	3,45	8,0	8,0	A++
	7	12	12	-	1,80	3,10	3,10	-	8,00	2,32	3,45	8,0	8,0	A++
	7	12	14	-	1,70	2,91	3,39	-	8,00	2,32	3,45	8,0	8,0	A++
	7	12	18	-	1,51	2,59	3,90	-	8,00	2,32	3,45	8,0	8,0	A++
	7	12	22	-	1,37	2,34	4,29	-	8,00	2,32	3,45	8,0	8,0	A++
	7	12	24	-	1,30	2,23	4,47	-	8,00	2,32	3,45	8,0	8,0	A++
	7	14	14	-	1,60	3,20	3,20	-	8,00	2,32	3,45	8,0	8,0	A++
	7	14	18	-	1,44	2,87	3,69	-	8,00	2,32	3,45	8,0	8,0	A++
	7	14	22	-	1,30	2,60	4,10	-	8,00	2,32	3,45	8,0	8,0	A++
	7	14	24	-	1,24	2,49	4,27	-	8,00	2,32	3,45	8,0	8,0	A++
	7	18	18	-	1,30	3,35	3,35	-	8,00	2,32	3,45	8,0	8,0	A++
	7	18	22	-	1,19	3,06	3,75	-	8,00	2,32	3,45	8,0	8,0	A++
	7	18	24	-	1,14	2,94	3,92	-	8,00	2,32	3,45	8,0	8,0	A++
	9	9	9	-	2,50	2,50	2,50	-	7,50	2,10	3,57	7,5	8,1	A++
	9	9	12	-	2,40	2,40	3,20	-	8,00	2,32	3,45	8,0	8,0	A++
	9	9	14	-	2,25	2,25	3,50	-	8,00	2,32	3,45	8,0	8,0	A++
	9	9	18	-	2,00	2,00	4,00	-	8,00	2,32	3,45	8,0	8,0	A++
	9	9	22	-	1,80	1,80	4,40	-	8,00	2,32	3,45	8,0	8,0	A++
	9	9	24	-	1,71	1,71	4,58	-	8,00	2,32	3,45	8,0	8,0	A++
	9	12	12	-	2,18	2,91	2,91	-	8,00	2,32	3,45	8,0	8,0	A++
	9	12	14	-	2,06	2,74	3,20	-	8,00	2,32	3,45	8,0	8,0	A++
	9	12	18	-	1,85	2,46	3,69	-	8,00	2,32	3,45	8,0	8,0	A++
	9	12	22	-	1,67	2,23	4,10	-	8,00	2,32	3,45	8,0	8,0	A++
	9	12	24	-	1,60	2,13	4,27	-	8,00	2,32	3,45	8,0	8,0	A++
	9	14	14	-	1,94	3,03	3,03	-	8,00	2,32	3,45	8,0	8,0	A++
	9	14	18	-	1,76	2,73	3,51	-	8,00	2,32	3,45	8,0	8,0	A++
	9	14	22	-	1,60	2,49	3,91	-	8,00	2,32	3,45	8,0	8,0	A++
	9	14	24	-	1,53	2,38	4,09	-	8,00	2,32	3,45	8,0	8,0	A++
	12	12	12	-	2,67	2,67	2,67	-	8,00	2,32	3,45	8,0	8,0	A++
	12	12	14	-	2,53	2,53	2,94	-	8,00	2,32	3,45	8,0	8,0	A++
	12	12	18	-	2,29	2,29	3,42	-	8,00	2,32	3,45	8,0	8,0	A++
	12	12	22	-	2,09	2,09	3,82	-	8,00	2,32	3,45	8,0	8,0	A++
	12	12	24	-	2,00	2,00	4,00	-	8,00	2,32	3,45	8,0	8,0	A++
	12	14	14	-	2,40	2,80	2,80	-	8,00	2,32	3,45	8,0	8,0	A++
	12	14	18	-	2,18	2,55	3,27	-	8,00	2,32	3,45	8,0	8,0	A++
	12	18	18	-	2,00	3,00	3,00	-	8,00	2,32	3,45	8,0	8,0	A++
	14	14	14	-	2,67	2,67	2,67	-	8,00	2,32	3,45	8,0	8,0	A++
	14	14	18	-	2,43	2,43	3,14	-	8,00	2,32	3,45	8,0	8,0	A++

Les données de ce tableau se réfèrent aux muraux KGTB.

PACIFIC GENERAL

Configuration en Quadri-splits

G-AOHG 30 KBTA4 - MODE FROID

	TYPE D'APPAREIL POUR CHAQUE PIÈCE				MODE FROID PUISSANCE FRIGORIFIQUE (kW)					PUIS. ABSORBÉE (kW)	EER	DONNÉES SAISONNIÈRES		
	PIÈCE 1	PIÈCE 2	PIÈCE 3	PIÈCE 4	PIÈCE 1	PIÈCE 2	PIÈCE 3	PIÈCE 4	TOTAL			PDESIGN (kW)	SEER	CLASSE ÉNERGÉTIQUE
	7	7	7	7	2,00	2,00	2,00	2,00	8,00	2,05	3,90	8,0	8,5	A+++
	7	7	7	9	1,87	1,87	1,87	2,39	8,00	2,05	3,90	8,0	8,5	A+++
	7	7	7	12	1,70	1,70	1,70	2,90	8,00	2,05	3,90	8,0	8,5	A+++
	7	7	7	14	1,60	1,60	1,60	3,20	8,00	2,05	3,90	8,0	8,5	A+++
	7	7	7	18	1,44	1,44	1,44	3,68	8,00	2,05	3,90	8,0	8,5	A+++
	7	7	9	9	1,75	1,75	2,25	2,25	8,00	2,05	3,90	8,0	8,5	A+++
	7	7	9	12	1,60	1,60	2,06	2,74	8,00	2,05	3,90	8,0	8,5	A+++
	7	7	9	14	1,51	1,51	1,95	3,03	8,00	2,05	3,90	8,0	8,5	A+++
	7	7	9	18	1,37	1,37	1,76	3,50	8,00	2,05	3,90	8,0	8,5	A+++
	7	7	12	12	1,47	1,47	2,53	2,53	8,00	2,05	3,90	8,0	8,5	A+++
	7	7	12	14	1,40	1,40	2,40	2,80	8,00	2,05	3,90	8,0	8,5	A+++
	7	7	12	18	1,27	1,27	2,18	3,28	8,00	2,05	3,90	8,0	8,5	A+++
	7	7	14	14	1,33	1,33	2,67	2,67	8,00	2,05	3,90	8,0	8,5	A+++
	7	7	14	18	1,22	1,22	2,43	3,13	8,00	2,05	3,90	8,0	8,5	A+++
	7	9	9	9	1,64	2,12	2,12	2,12	8,00	2,05	3,90	8,0	8,5	A+++
	7	9	9	12	1,51	1,95	1,95	2,59	8,00	2,05	3,90	8,0	8,5	A+++
	7	9	9	14	1,43	1,85	1,85	2,87	8,00	2,05	3,90	8,0	8,5	A+++
	7	9	9	18	1,30	1,67	1,67	3,36	8,00	2,05	3,90	8,0	8,5	A+++
	7	9	12	12	1,40	1,80	2,40	2,40	8,00	2,05	3,90	8,0	8,5	A+++
4 UI	7	9	12	14	1,33	1,71	2,29	2,67	8,00	2,05	3,90	8,0	8,5	A+++
	7	9	12	18	1,21	1,57	2,09	3,13	8,00	2,05	3,90	8,0	8,5	A+++
	7	9	14	14	1,26	1,64	2,55	2,55	8,00	2,05	3,90	8,0	8,5	A+++
	7	9	14	18	1,17	1,50	2,33	3,00	8,00	2,05	3,90	8,0	8,5	A+++
	7	12	12	12	1,31	2,23	2,23	2,23	8,00	2,05	3,90	8,0	8,5	A+++
	7	12	12	14	1,24	2,13	2,13	2,50	8,00	2,05	3,90	8,0	8,5	A+++
	7	12	12	18	1,14	1,96	1,96	2,94	8,00	2,05	3,90	8,0	8,5	A+++
	7	12	14	14	1,19	2,05	2,38	2,38	8,00	2,05	3,90	8,0	8,5	A+++
	9	9	9	9	2,00	2,00	2,00	2,00	8,00	2,05	3,90	8,0	8,5	A+++
	9	9	9	12	1,85	1,85	1,85	2,45	8,00	2,05	3,90	8,0	8,5	A+++
	9	9	9	14	1,76	1,76	1,76	2,72	8,00	2,05	3,90	8,0	8,5	A+++
	9	9	9	18	1,60	1,60	1,60	3,20	8,00	2,05	3,90	8,0	8,5	A+++
	9	9	12	12	1,71	1,71	2,29	2,29	8,00	2,05	3,90	8,0	8,5	A+++
	9	9	12	14	1,64	1,64	2,18	2,54	8,00	2,05	3,90	8,0	8,5	A+++
	9	9	12	18	1,50	1,50	2,00	3,00	8,00	2,05	3,90	8,0	8,5	A+++
	9	9	14	14	1,57	1,57	2,43	2,43	8,00	2,05	3,90	8,0	8,5	A+++
	9	12	12	12	1,61	2,13	2,13	2,13	8,00	2,05	3,90	8,0	8,5	A+++
	9	12	12	14	1,53	2,04	2,04	2,39	8,00	2,05	3,90	8,0	8,5	A+++
	9	12	14	14	1,46	1,96	2,29	2,29	8,00	2,05	3,90	8,0	8,5	A+++
	12	12	12	12	2,00	2,00	2,00	2,00	8,00	2,05	3,90	8,0	8,5	A+++

Les données de ce tableau se réfèrent aux muraux KGTB.

Configuration en Quadri-splits

G-AOHG 30 KBTA4 - MODE CHAUD

	TYPE D'APPAREIL POUR CHAQUE PIÈCE				MODE CHAUD PUISSANCE FRIGORIFIQUE (kW)					PUIS. ABSORBÉE (kW)	COP	DONNÉES SAISONNIÈRES		
	PIÈCE 1	PIÈCE 2	PIÈCE 3	PIÈCE 4	PIÈCE 1	PIÈCE 2	PIÈCE 3	PIÈCE 4	TOTAL			PDESIGN (kW)	SCOP	CLASSE ÉNERGÉTIQUE
2 UI	7	22	-	-	2,40	7,20	-	-	9,60	2,47	3,89	6,5	4,1	A+
	7	24	-	-	2,17	7,43	-	-	9,60	2,47	3,89	6,5	4,1	A+
	9	22	-	-	2,79	6,81	-	-	9,60	2,47	3,89	6,5	4,1	A+
	9	24	-	-	2,62	6,98	-	-	9,60	2,47	3,89	6,5	4,1	A+
	12	18	-	-	3,84	5,76	-	-	9,60	2,47	3,89	6,5	4,1	A+
	12	22	-	-	3,39	6,21	-	-	9,60	2,47	3,89	6,5	4,1	A+
	12	24	-	-	3,20	6,40	-	-	9,60	2,47	3,89	6,5	4,1	A+
	14	18	-	-	4,20	5,40	-	-	9,60	2,47	3,89	6,5	4,1	A+
	14	22	-	-	3,73	5,87	-	-	9,60	2,47	3,89	6,5	4,1	A+
	14	24	-	-	3,54	6,06	-	-	9,60	2,47	3,89	6,5	4,1	A+
	18	18	-	-	4,80	4,80	-	-	9,60	2,47	3,89	6,5	4,1	A+
	18	22	-	-	4,32	5,28	-	-	9,60	2,47	3,89	6,5	4,1	A+
	18	24	-	-	4,11	5,49	-	-	9,60	2,47	3,89	6,5	4,1	A+
	22	22	-	-	4,80	4,80	-	-	9,60	2,47	3,89	6,5	4,1	A+
	22	24	-	-	4,59	5,01	-	-	9,60	2,47	3,89	6,5	4,1	A+
	24	24	-	-	4,80	4,80	-	-	9,60	2,47	3,89	6,5	4,1	A+
3 UI	7	7	12	-	2,40	2,40	4,20	-	9,00	2,11	4,27	6,0	4,4	A+
	7	7	14	-	2,40	2,40	4,80	-	9,60	2,27	4,22	6,5	4,3	A+
	7	7	18	-	2,10	2,10	5,40	-	9,60	2,27	4,22	6,5	4,3	A+
	7	7	22	-	1,87	1,87	5,86	-	9,60	2,27	4,22	6,5	4,3	A+
	7	7	24	-	1,77	1,77	6,06	-	9,60	2,27	4,22	6,5	4,3	A+
	7	9	9	-	2,40	3,00	3,00	-	8,40	1,94	4,32	6,0	4,4	A+
	7	9	12	-	2,40	3,00	4,20	-	9,60	2,27	4,22	6,5	4,3	A+
	7	9	14	-	2,24	2,88	4,48	-	9,60	2,27	4,22	6,5	4,3	A+
	7	9	18	-	1,98	2,54	5,08	-	9,60	2,27	4,22	6,5	4,3	A+
	7	9	22	-	1,77	2,27	5,56	-	9,60	2,27	4,22	6,5	4,3	A+
	7	9	24	-	1,68	2,16	5,76	-	9,60	2,27	4,22	6,5	4,3	A+
	7	12	12	-	2,16	3,72	3,72	-	9,60	2,27	4,22	6,5	4,3	A+
	7	12	14	-	2,04	3,49	4,07	-	9,60	2,27	4,22	6,5	4,3	A+
	7	12	18	-	1,82	3,11	4,67	-	9,60	2,27	4,22	6,5	4,3	A+
	7	12	22	-	1,64	2,81	5,15	-	9,60	2,27	4,22	6,5	4,3	A+
	7	12	24	-	1,56	2,68	5,36	-	9,60	2,27	4,22	6,5	4,3	A+
	7	14	14	-	1,92	3,84	3,84	-	9,60	2,27	4,22	6,5	4,3	A+
	7	14	18	-	1,72	3,45	4,43	-	9,60	2,27	4,22	6,5	4,3	A+
	7	14	22	-	1,56	3,13	4,91	-	9,60	2,27	4,22	6,5	4,3	A+
	7	14	24	-	1,49	2,99	5,12	-	9,60	2,27	4,22	6,5	4,3	A+
	7	18	18	-	1,56	4,02	4,02	-	9,60	2,27	4,22	6,5	4,3	A+
	7	18	22	-	1,43	3,68	4,49	-	9,60	2,27	4,22	6,5	4,3	A+
	7	18	24	-	1,37	3,53	4,70	-	9,60	2,27	4,22	6,5	4,3	A+
	9	9	9	-	3,00	3,00	3,00	-	9,00	2,11	4,27	6,0	4,4	A+
	9	9	12	-	2,88	2,88	3,84	-	9,60	2,27	4,22	6,5	4,3	A+
	9	9	14	-	2,70	2,70	4,20	-	9,60	2,27	4,22	6,5	4,3	A+
	9	9	18	-	2,40	2,40	4,80	-	9,60	2,27	4,22	6,5	4,3	A+
	9	9	22	-	2,16	2,16	5,28	-	9,60	2,27	4,22	6,5	4,3	A+
	9	9	24	-	2,06	2,06	5,48	-	9,60	2,27	4,22	6,5	4,3	A+
	9	12	12	-	2,62	3,49	3,49	-	9,60	2,27	4,22	6,5	4,3	A+
	9	12	14	-	2,47	3,29	3,84	-	9,60	2,27	4,22	6,5	4,3	A+
	9	12	18	-	2,22	2,95	4,43	-	9,60	2,27	4,22	6,5	4,3	A+
	9	12	22	-	2,01	2,68	4,91	-	9,60	2,27	4,22	6,5	4,3	A+
	9	12	24	-	1,92	2,56	5,12	-	9,60	2,27	4,22	6,5	4,3	A+
	9	14	14	-	2,34	3,63	3,63	-	9,60	2,27	4,22	6,5	4,3	A+
	9	14	18	-	2,11	3,28	4,21	-	9,60	2,27	4,22	6,5	4,3	A+
	9	14	22	-	1,92	2,99	4,69	-	9,60	2,27	4,22	6,5	4,3	A+
	9	14	24	-	1,84	2,86	4,90	-	9,60	2,27	4,22	6,5	4,3	A+
	12	12	12	-	3,20	3,20	3,20	-	9,60	2,27	4,22	6,5	4,3	A+
	12	12	14	-	3,03	3,03	3,54	-	9,60	2,27	4,22	6,5	4,3	A+
	12	12	18	-	2,74	2,74	4,12	-	9,60	2,27	4,22	6,5	4,3	A+
	12	12	22	-	2,50	2,50	4,60	-	9,60	2,27	4,22	6,5	4,3	A+
	12	12	24	-	2,40	2,40	4,80	-	9,60	2,27	4,22	6,5	4,3	A+
	12	14	14	-	2,88	3,36	3,36	-	9,60	2,27	4,22	6,5	4,3	A+
	12	14	18	-	2,62	3,05	3,93	-	9,60	2,27	4,22	6,5	4,3	A+
	12	18	18	-	2,40	3,60	3,60	-	9,60	2,27	4,22	6,5	4,3	A+
	14	14	14	-	3,20	3,20	3,20	-	9,60	2,27	4,22	6,5	4,3	A+
	14	14	18	-	2,92	2,92	3,76	-	9,60	2,27	4,22	6,5	4,3	A+

Les données de ce tableau se réfèrent aux muraux KGTB.

PACIFIC GENERAL

Configuration en Quadri-splits

G-AOHG 30 KBTA4 - MODE CHAUD

	TYPE D'APPAREIL POUR CHAQUE PIÈCE				MODE CHAUD PUISSANCE FRIGORIFIQUE (kW)					PUIS. ABSORBÉE (kW)	COP	DONNÉES SAISONNIÈRES		
	PIÈCE 1	PIÈCE 2	PIÈCE 3	PIÈCE 4	PIÈCE 1	PIÈCE 2	PIÈCE 3	PIÈCE 4	TOTAL			PDESIGN (kW)	SCOP	CLASSE ÉNERGÉTIQUE
	7	7	7	7	2,40	2,40	2,40	2,40	9,60	2,11	4,55	6,5	4,6	A++
	7	7	7	9	2,24	2,24	2,24	2,88	9,60	2,11	4,55	6,5	4,6	A++
	7	7	7	12	2,04	2,04	2,04	3,48	9,60	2,11	4,55	6,5	4,6	A++
	7	7	7	14	1,92	1,92	1,92	3,84	9,60	2,11	4,55	6,5	4,6	A++
	7	7	7	18	1,72	1,72	1,72	4,44	9,60	2,11	4,55	6,5	4,6	A++
	7	7	9	9	2,10	2,10	2,70	2,70	9,60	2,11	4,55	6,5	4,6	A++
	7	7	9	12	1,92	1,92	2,47	3,29	9,60	2,11	4,55	6,5	4,6	A++
	7	7	9	14	1,82	1,82	2,34	3,62	9,60	2,11	4,55	6,5	4,6	A++
	7	7	9	18	1,64	1,64	2,11	4,21	9,60	2,11	4,55	6,5	4,6	A++
	7	7	12	12	1,77	1,77	3,03	3,03	9,60	2,11	4,55	6,5	4,6	A++
	7	7	12	14	1,68	1,68	2,88	3,36	9,60	2,11	4,55	6,5	4,6	A++
	7	7	12	18	1,53	1,53	2,62	3,92	9,60	2,11	4,55	6,5	4,6	A++
	7	7	14	14	1,60	1,60	3,20	3,20	9,60	2,11	4,55	6,5	4,6	A++
	7	7	14	18	1,46	1,46	2,92	3,76	9,60	2,11	4,55	6,5	4,6	A++
	7	9	9	9	1,98	2,54	2,54	2,54	9,60	2,11	4,55	6,5	4,6	A++
	7	9	9	12	1,81	2,34	2,34	3,11	9,60	2,11	4,55	6,5	4,6	A++
	7	9	9	14	1,71	2,22	2,22	3,45	9,60	2,11	4,55	6,5	4,6	A++
	7	9	9	18	1,56	2,01	2,01	4,02	9,60	2,11	4,55	6,5	4,6	A++
	7	9	12	12	1,68	2,16	2,88	2,88	9,60	2,11	4,55	6,5	4,6	A++
4 UI	7	9	12	14	1,60	2,06	2,74	3,20	9,60	2,11	4,55	6,5	4,6	A++
	7	9	12	18	1,46	1,88	2,50	3,76	9,60	2,11	4,55	6,5	4,6	A++
	7	9	14	14	1,54	1,96	3,05	3,05	9,60	2,11	4,55	6,5	4,6	A++
	7	9	14	18	1,40	1,80	2,80	3,60	9,60	2,11	4,55	6,5	4,6	A++
	7	12	12	12	1,56	2,68	2,68	2,68	9,60	2,11	4,55	6,5	4,6	A++
	7	12	12	14	1,49	2,56	2,56	2,99	9,60	2,11	4,55	6,5	4,6	A++
	7	12	12	18	1,37	2,35	2,35	3,53	9,60	2,11	4,55	6,5	4,6	A++
	7	12	14	14	1,43	2,45	2,86	2,86	9,60	2,11	4,55	6,5	4,6	A++
	9	9	9	9	2,40	2,40	2,40	2,40	9,60	2,11	4,55	6,5	4,6	A++
	9	9	9	12	2,22	2,22	2,22	2,94	9,60	2,11	4,55	6,5	4,6	A++
	9	9	9	14	2,11	2,11	2,11	3,27	9,60	2,11	4,55	6,5	4,6	A++
	9	9	9	18	1,92	1,92	1,92	3,84	9,60	2,11	4,55	6,5	4,6	A++
	9	9	12	12	2,06	2,06	2,74	2,74	9,60	2,11	4,55	6,5	4,6	A++
	9	9	12	14	1,96	1,96	2,62	3,06	9,60	2,11	4,55	6,5	4,6	A++
	9	9	12	18	1,80	1,80	2,40	3,60	9,60	2,11	4,55	6,5	4,6	A++
	9	9	14	14	1,88	1,88	2,92	2,92	9,60	2,11	4,55	6,5	4,6	A++
	9	12	12	12	1,92	2,56	2,56	2,56	9,60	2,11	4,55	6,5	4,6	A++
	9	12	12	14	1,84	2,45	2,45	2,86	9,60	2,11	4,55	6,5	4,6	A++
	9	12	14	14	1,77	2,35	2,74	2,74	9,60	2,11	4,55	6,5	4,6	A++
	12	12	12	12	2,40	2,40	2,40	2,40	9,60	2,11	4,55	6,5	4,6	A++

Les données de ce tableau se réfèrent aux muraux KGTB.

Configuration en 5 postes

G-AOHG 36 KBTA5 - MODE FROID

	TYPE D'APPAREIL POUR CHAQUE PIÈCE					MODE FROID PUISSANCE FRIGORIFIQUE (kW)						PUIS. ABSORBÉE (kW)	EER	DONNÉES SAISONNIÈRES		
	PIÈCE 1	PIÈCE 2	PIÈCE 3	PIÈCE 4	PIÈCE 5	PIÈCE 1	PIÈCE 2	PIÈCE 3	PIÈCE 4	PIÈCE 5	TOTAL			PDESIGN (kW)	SEER	CLASSE ÉNERGÉTIQUE
2 UI	7	24	-	-	-	2,00	7,00	-	-	-	9,00	2,91	3,09	9,0	7,9	A++
	9	22	-	-	-	2,50	6,00	-	-	-	8,50	2,67	3,18	8,5	7,9	A++
	9	24	-	-	-	2,50	7,00	-	-	-	9,50	3,17	3,00	9,5	7,8	A++
	12	22	-	-	-	3,50	6,00	-	-	-	9,50	3,17	3,00	9,5	7,8	A++
	12	24	-	-	-	3,17	6,33	-	-	-	9,50	3,17	3,00	9,5	7,8	A++
	14	22	-	-	-	3,69	5,81	-	-	-	9,50	3,17	3,00	9,5	7,8	A++
	14	24	-	-	-	3,50	6,00	-	-	-	9,50	3,17	3,00	9,5	7,8	A++
	18	18	-	-	-	4,75	4,75	-	-	-	9,50	3,17	3,00	9,5	7,8	A++
	18	22	-	-	-	4,27	5,23	-	-	-	9,50	3,17	3,00	9,5	7,8	A++
	18	24	-	-	-	4,07	5,43	-	-	-	9,50	3,17	3,00	9,5	7,8	A++
	22	22	-	-	-	4,75	4,75	-	-	-	9,50	3,17	3,00	9,5	7,8	A++
	22	24	-	-	-	4,54	4,96	-	-	-	9,50	3,17	3,00	9,5	7,8	A++
	24	24	-	-	-	4,75	4,75	-	-	-	9,50	3,17	3,00	9,5	7,8	A++
3 UI	7	7	14	-	-	2,00	2,00	4,00	-	-	8,00	2,26	3,54	8,0	8,2	A++
	7	7	18	-	-	2,00	2,00	5,00	-	-	9,00	2,68	3,36	9,0	8,1	A++
	7	7	22	-	-	1,85	1,85	5,80	-	-	9,50	2,91	3,27	9,5	8,0	A++
	7	7	24	-	-	1,75	1,75	6,00	-	-	9,50	2,91	3,27	9,5	8,0	A++
	7	9	12	-	-	2,00	2,50	3,50	-	-	8,00	2,26	3,54	8,0	8,2	A++
	7	9	14	-	-	2,00	2,50	4,00	-	-	8,50	2,46	3,45	8,5	8,1	A++
	7	9	18	-	-	2,00	2,50	5,00	-	-	9,50	2,91	3,27	9,5	8,0	A++
	7	9	22	-	-	1,75	2,25	5,50	-	-	9,50	2,91	3,27	9,5	8,0	A++
	7	9	24	-	-	1,66	2,14	5,70	-	-	9,50	2,91	3,27	9,5	8,0	A++
	7	12	12	-	-	2,00	3,50	3,50	-	-	9,00	2,68	3,36	9,0	8,1	A++
	7	12	14	-	-	2,00	3,50	4,00	-	-	9,50	2,91	3,27	9,5	8,0	A++
	7	12	18	-	-	1,80	3,08	4,62	-	-	9,50	2,91	3,27	9,5	8,0	A++
	7	12	22	-	-	1,62	2,78	5,10	-	-	9,50	2,91	3,27	9,5	8,0	A++
	7	12	24	-	-	1,55	2,65	5,30	-	-	9,50	2,91	3,27	9,5	8,0	A++
	7	14	14	-	-	1,90	3,80	3,80	-	-	9,50	2,91	3,27	9,5	8,0	A++
	7	14	18	-	-	1,71	3,41	4,38	-	-	9,50	2,91	3,27	9,5	8,0	A++
	7	14	22	-	-	1,55	3,09	4,86	-	-	9,50	2,91	3,27	9,5	8,0	A++
	7	14	24	-	-	1,47	2,96	5,07	-	-	9,50	2,91	3,27	9,5	8,0	A++
	7	18	18	-	-	1,54	3,98	3,98	-	-	9,50	2,91	3,27	9,5	8,0	A++
	7	18	22	-	-	1,41	3,64	4,45	-	-	9,50	2,91	3,27	9,5	8,0	A++
	7	18	24	-	-	1,36	3,49	4,65	-	-	9,50	2,91	3,27	9,5	8,0	A++
	9	9	9	-	-	2,50	2,50	2,50	-	-	7,50	2,07	3,63	7,5	8,2	A++
	9	9	12	-	-	2,50	2,50	3,50	-	-	8,50	2,46	3,45	8,5	8,1	A++
	9	9	14	-	-	2,50	2,50	4,00	-	-	9,00	2,68	3,36	9,0	8,1	A++
	9	9	18	-	-	2,38	2,38	4,74	-	-	9,50	2,91	3,27	9,5	8,0	A++
	9	9	22	-	-	2,14	2,14	5,22	-	-	9,50	2,91	3,27	9,5	8,0	A++
	9	9	24	-	-	2,04	2,04	5,42	-	-	9,50	2,91	3,27	9,5	8,0	A++
	9	12	12	-	-	2,50	3,50	3,50	-	-	9,50	2,91	3,27	9,5	8,0	A++
	9	12	14	-	-	2,44	3,26	3,80	-	-	9,50	2,91	3,27	9,5	8,0	A++
	9	12	18	-	-	2,19	2,92	4,39	-	-	9,50	2,91	3,27	9,5	8,0	A++
	9	12	22	-	-	1,99	2,65	4,86	-	-	9,50	2,91	3,27	9,5	8,0	A++
	9	12	24	-	-	1,90	2,53	5,07	-	-	9,50	2,91	3,27	9,5	8,0	A++
	9	14	14	-	-	2,32	3,59	3,59	-	-	9,50	2,91	3,27	9,5	8,0	A++
	9	14	18	-	-	2,09	3,24	4,17	-	-	9,50	2,91	3,27	9,5	8,0	A++
	9	14	22	-	-	1,90	2,96	4,64	-	-	9,50	2,91	3,27	9,5	8,0	A++
	9	14	24	-	-	1,82	2,83	4,85	-	-	9,50	2,91	3,27	9,5	8,0	A++
	9	18	18	-	-	1,90	3,80	3,80	-	-	9,50	2,91	3,27	9,5	8,0	A++
	9	18	22	-	-	1,74	3,49	4,27	-	-	9,50	2,91	3,27	9,5	8,0	A++
	9	18	24	-	-	1,68	3,35	4,47	-	-	9,50	2,91	3,27	9,5	8,0	A++
	12	12	12	-	-	3,17	3,17	3,17	-	-	9,50	2,91	3,27	9,5	8,0	A++
	12	12	14	-	-	3,00	3,00	3,50	-	-	9,50	2,91	3,27	9,5	8,0	A++
	12	12	18	-	-	2,71	2,71	4,08	-	-	9,50	2,91	3,27	9,5	8,0	A++
	12	12	22	-	-	2,48	2,48	4,54	-	-	9,50	2,91	3,27	9,5	8,0	A++
	12	12	24	-	-	2,38	2,38	4,74	-	-	9,50	2,91	3,27	9,5	8,0	A++
	12	14	14	-	-	2,84	3,33	3,33	-	-	9,50	2,91	3,27	9,5	8,0	A++
	12	14	18	-	-	2,59	3,02	3,89	-	-	9,50	2,91	3,27	9,5	8,0	A++
	12	14	22	-	-	2,38	2,77	4,35	-	-	9,50	2,91	3,27	9,5	8,0	A++
	12	14	24	-	-	2,28	2,66	4,56	-	-	9,50	2,91	3,27	9,5	8,0	A++
	12	18	18	-	-	2,38	3,56	3,56	-	-	9,50	2,91	3,27	9,5	8,0	A++
	12	18	22	-	-	2,19	3,29	4,02	-	-	9,50	2,91	3,27	9,5	8,0	A++
	12	18	24	-	-	2,11	3,17	4,22	-	-	9,50	2,91	3,27	9,5	8,0	A++
	14	14	14	-	-	3,17	3,17	3,17	-	-	9,50	2,91	3,27	9,5	8,0	A++
	14	14	18	-	-	2,89	2,89	3,72	-	-	9,50	2,91	3,27	9,5	8,0	A++
	14	14	22	-	-	2,66	2,66	4,18	-	-	9,50	2,91	3,27	9,5	8,0	A++
	14	14	24	-	-	2,56	2,56	4,38	-	-	9,50	2,91	3,27	9,5	8,0	A++
	14	18	18	-	-	2,66	3,42	3,42	-	-	9,50	2,91	3,27	9,5	8,0	A++
	18	18	18	-	-	3,17	3,17	3,17	-	-	9,50	2,91	3,27	9,5	8,0	A++
4 UI	7	7	7	7	-	2,00	2,00	2,00	2,00	-	8,00	2,11	3,80	8,0	8,5	A+++
	7	7	7	9	-	2,00	2,00	2,00	2,50	-	8,50	2,29	3,71	8,5	8,4	A++
	7	7	7	12	-	2,00	2,00	2,00	3,50	-	9,50	2,69	3,53	9,5	8,3	A++
	7	7	7	14	-	1,90	1,90	1,90	3,80	-	9,50	2,69	3,53	9,5	8,3	A++
	7	7	7	18	-	1,71	1,71	1,71	4,37	-	9,50	2,69	3,53	9,5	8,3	A++
	7	7	7	22	-	1,55	1,55	1,55	4,85	-	9,50	2,69	3,53	9,5	8,3	A++
	7	7	7	24	-	1,48	1,48	1,48	5,06	-	9,50	2,69	3,53	9,5	8,3	A++
	7	7	9	9	-	2,00	2,00	2,50	2,50	-	9,00	2,49	3,62	9,0	8,4	A++
	7	7	9	12	-	1,90	1,90	2,44	3,26	-	9,50	2,69	3,53	9,5	8,3	A++
	7	7	9	14	-	1,80	1,80	2,31	3,59	-	9,50	2,69	3,53	9,5	8,3	A++
	7	7	9	18	-	1,62	1,62	2,09	4,17	-	9,50	2,69	3,53	9,5	8,3	A++
	7	7	9	22	-	1,48	1,48	1,90	4,64	-	9,50	2,69	3,53	9,5	8,3	A++
	7	7	9	24	-	1,41	1,41	1,82	4,86	-	9,50	2,69	3,53	9,5	8,3	A++
	7	7	12	12	-	1,75	1,75	3,00	3,00	-	9,50	2,69	3,53	9,5	8,3	A++
	7	7	12	14	-	1,66	1,66	2,85	3,33	-	9,50	2,69	3,53	9,5	8,3	A++
	7	7	12	18	-	1,51	1,51	2,59	3,89	-	9,50	2,69	3,53	9,5	8,3	A++
	7	7	12	22	-	1,39	1,39	2,38	4,34	-	9,50	2,69	3,53	9,5	8,3	A++
	7	7	12	24	-	1,33	1,33	2,28	4,56	-	9,50	2,69	3,53	9,5	8,3	A++
	7	7	14	14	-	1,58	1,58	3,17	3,17	-	9,50	2,69	3,53	9,5	8,3	A++
	7	7	14	18	-	1,45	1,45	2,89	3,71	-	9,50	2,69	3,53	9,5	8,3	A++
	7	7	14	22	-	1,33	1,33	2,66	4,18	-	9,50	2,69	3,53	9,5	8,3	A++
	7	7	14	24	-	1,28	1,28	2,56	4,38	-	9,50	2,69	3,53	9,5	8,3	A++
	7	7	18	18	-	1,33	1,33	3,42	3,42	-	9,50	2,69	3,53	9,5	8,3	A++
	7	9	9	9	-	2,00	2,50	2,50	2,50	-	9,50	2,69	3,53	9,5	8,3	A++

Les données de ce tableau se réfèrent aux muraux KGTB.

PACIFIC GENERAL

Configuration en 5 postes

Unité extérieure

Unités intérieures

G-AOHG 36 KBTA5 - MODE FROID

	TYPE D'APPAREIL POUR CHAQUE PIÈCE					MODE FROID PUISSANCE FRIGORIFIQUE (kW)						PUIS. ABSORBÉE (kW)	EER	DONNÉES SAISONNIÈRES		
	PIÈCE 1	PIÈCE 2	PIÈCE 3	PIÈCE 4	PIÈCE 5	PIÈCE 1	PIÈCE 2	PIÈCE 3	PIÈCE 4	PIÈCE 5	TOTAL			PDESIGN (kW)	SEER	CLASSE ÉNERGÉTIQUE
	7	9	9	12	-	1,80	2,31	2,31	3,08	-	9,50	2,69	3,53	9,5	8,3	A++
	7	9	9	14	-	1,71	2,19	2,19	3,41	-	9,50	2,69	3,53	9,5	8,3	A++
	7	9	9	18	-	1,54	1,99	1,99	3,98	-	9,50	2,69	3,53	9,5	8,3	A++
	7	9	9	22	-	1,41	1,82	1,82	4,45	-	9,50	2,69	3,53	9,5	8,3	A++
	7	9	9	24	-	1,36	1,74	1,74	4,66	-	9,50	2,69	3,53	9,5	8,3	A++
	7	9	12	12	-	1,66	2,14	2,85	2,85	-	9,50	2,69	3,53	9,5	8,3	A++
	7	9	12	14	-	1,58	2,04	2,71	3,17	-	9,50	2,69	3,53	9,5	8,3	A++
	7	9	12	18	-	1,44	1,86	2,48	3,72	-	9,50	2,69	3,53	9,5	8,3	A++
	7	9	12	22	-	1,33	1,71	2,28	4,18	-	9,50	2,69	3,53	9,5	8,3	A++
	7	9	12	24	-	1,28	1,64	2,19	4,39	-	9,50	2,69	3,53	9,5	8,3	A++
	7	9	14	14	-	1,51	1,95	3,02	3,02	-	9,50	2,69	3,53	9,5	8,3	A++
	7	9	14	18	-	1,39	1,78	2,77	3,56	-	9,50	2,69	3,53	9,5	8,3	A++
	7	9	14	22	-	1,28	1,64	2,56	4,02	-	9,50	2,69	3,53	9,5	8,3	A++
	7	9	14	24	-	1,23	1,58	2,46	4,23	-	9,50	2,69	3,53	9,5	8,3	A++
	7	9	18	18	-	1,28	1,64	3,29	3,29	-	9,50	2,69	3,53	9,5	8,3	A++
	7	12	12	12	-	1,55	2,65	2,65	2,65	-	9,50	2,69	3,53	9,5	8,3	A++
	7	12	12	14	-	1,48	2,53	2,53	2,96	-	9,50	2,69	3,53	9,5	8,3	A++
	7	12	12	18	-	1,35	2,33	2,33	3,49	-	9,50	2,69	3,53	9,5	8,3	A++
	7	12	14	14	-	1,41	2,43	2,83	2,83	-	9,50	2,69	3,53	9,5	8,3	A++
	7	12	14	18	-	1,30	2,24	2,61	3,35	-	9,50	2,69	3,53	9,5	8,3	A++
	7	14	14	14	-	1,37	2,71	2,71	2,71	-	9,50	2,69	3,53	9,5	8,3	A++
	7	14	14	18	-	1,25	2,51	2,51	3,23	-	9,50	2,69	3,53	9,5	8,3	A++
	9	9	9	9	-	2,38	2,38	2,38	2,38	-	9,50	2,69	3,53	9,5	8,3	A++
4 UI	9	9	9	12	-	2,19	2,19	2,19	2,93	-	9,50	2,69	3,53	9,5	8,3	A++
	9	9	9	14	-	2,09	2,09	2,09	3,23	-	9,50	2,69	3,53	9,5	8,3	A++
	9	9	9	18	-	1,90	1,90	1,90	3,80	-	9,50	2,69	3,53	9,5	8,3	A++
	9	9	9	22	-	1,74	1,74	1,74	4,28	-	9,50	2,69	3,53	9,5	8,3	A++
	9	9	9	24	-	1,68	1,68	1,68	4,46	-	9,50	2,69	3,53	9,5	8,3	A++
	9	9	12	12	-	2,04	2,04	2,71	2,71	-	9,50	2,69	3,53	9,5	8,3	A++
	9	9	12	14	-	1,94	1,94	2,59	3,03	-	9,50	2,69	3,53	9,5	8,3	A++
	9	9	12	18	-	1,78	1,78	2,38	3,56	-	9,50	2,69	3,53	9,5	8,3	A++
	9	9	12	22	-	1,64	1,64	2,19	4,03	-	9,50	2,69	3,53	9,5	8,3	A++
	9	9	12	24	-	1,58	1,58	2,11	4,23	-	9,50	2,69	3,53	9,5	8,3	A++
	9	9	14	14	-	1,86	1,86	2,89	2,89	-	9,50	2,69	3,53	9,5	8,3	A++
	9	9	14	18	-	1,71	1,71	2,66	3,42	-	9,50	2,69	3,53	9,5	8,3	A++
	9	9	18	18	-	1,58	1,58	3,17	3,17	-	9,50	2,69	3,53	9,5	8,3	A++
	9	12	12	12	-	1,91	2,53	2,53	2,53	-	9,50	2,69	3,53	9,5	8,3	A++
	9	12	12	14	-	1,81	2,43	2,43	2,83	-	9,50	2,69	3,53	9,5	8,3	A++
	9	12	12	18	-	1,67	2,24	2,24	3,35	-	9,50	2,69	3,53	9,5	8,3	A++
	9	12	14	14	-	1,74	2,34	2,71	2,71	-	9,50	2,69	3,53	9,5	8,3	A++
	9	12	14	18	-	1,61	2,15	2,51	3,23	-	9,50	2,69	3,53	9,5	8,3	A++
	9	14	14	14	-	1,67	2,61	2,61	2,61	-	9,50	2,69	3,53	9,5	8,3	A++
	12	12	12	12	-	2,38	2,38	2,38	2,38	-	9,50	2,69	3,53	9,5	8,3	A++
	12	12	12	14	-	2,28	2,28	2,28	2,66	-	9,50	2,69	3,53	9,5	8,3	A++
	12	12	12	18	-	2,11	2,11	2,11	3,17	-	9,50	2,69	3,53	9,5	8,3	A++
	12	12	14	14	-	2,19	2,19	2,56	2,56	-	9,50	2,69	3,53	9,5	8,3	A++
	12	14	14	14	-	2,12	2,46	2,46	2,46	-	9,50	2,69	3,53	9,5	8,3	A++
	7	7	7	7	7	1,90	1,90	1,90	1,90	1,90	9,50	2,50	3,80	9,5	8,5	A+++
	7	7	7	7	9	1,80	1,80	1,80	1,80	2,30	9,50	2,50	3,80	9,5	8,5	A+++
	7	7	7	7	12	1,66	1,66	1,66	1,66	2,86	9,50	2,50	3,80	9,5	8,5	A+++
	7	7	7	7	14	1,58	1,58	1,58	1,58	3,18	9,50	2,50	3,80	9,5	8,5	A+++
	7	7	7	7	18	1,45	1,45	1,45	1,45	3,70	9,50	2,50	3,80	9,5	8,5	A+++
	7	7	7	7	22*	1,33	1,33	1,33	1,33	4,18	9,50	2,50	3,80	9,5	8,5	A+++
	7	7	7	7	24	1,28	1,28	1,28	1,28	4,38	9,50	2,50	3,80	9,5	8,5	A+++
	7	7	7	9	9	1,70	1,70	1,70	2,20	2,20	9,50	2,50	3,80	9,5	8,5	A+++
	7	7	7	9	12	1,58	1,58	1,58	2,04	2,72	9,50	2,50	3,80	9,5	8,5	A+++
	7	7	7	9	14	1,51	1,51	1,51	1,94	3,03	9,50	2,50	3,80	9,5	8,5	A+++
	7	7	7	9	18	1,39	1,39	1,39	1,77	3,56	9,50	2,50	3,80	9,5	8,5	A+++
	7	7	7	9	22*	1,28	1,28	1,28	1,64	4,02	9,50	2,50	3,80	9,5	8,5	A+++
	7	7	7	9	24	1,23	1,23	1,23	1,58	4,23	9,50	2,50	3,80	9,5	8,5	A+++
	7	7	7	12	12	1,48	1,48	1,48	2,53	2,53	9,50	2,50	3,80	9,5	8,5	A+++
	7	7	7	12	14	1,41	1,41	1,41	2,43	2,84	9,50	2,50	3,80	9,5	8,5	A+++
	7	7	7	12	18	1,30	1,30	1,30	2,24	3,36	9,50	2,50	3,80	9,5	8,5	A+++
	7	7	7	14	14	1,36	1,36	1,36	2,71	2,71	9,50	2,50	3,80	9,5	8,5	A+++
	7	7	7	14	18	1,25	1,25	1,25	2,51	3,24	9,50	2,50	3,80	9,5	8,5	A+++
	7	7	9	9	9	1,63	1,63	2,08	2,08	2,08	9,50	2,50	3,80	9,5	8,5	A+++
	7	7	9	9	12	1,51	1,51	1,94	1,94	2,60	9,50	2,50	3,80	9,5	8,5	A+++
	7	7	9	9	14	1,45	1,45	1,86	1,86	2,88	9,50	2,50	3,80	9,5	8,5	A+++
	7	7	9	9	18	1,33	1,33	1,71	1,71	3,42	9,50	2,50	3,80	9,5	8,5	A+++
	7	7	9	9	22*	1,23	1,23	1,58	1,58	3,88	9,50	2,50	3,80	9,5	8,5	A+++
5 UI	7	7	9	12	12	1,41	1,41	1,82	2,43	2,43	9,50	2,50	3,80	9,5	8,5	A+++
	7	7	9	12	14	1,36	1,36	1,74	2,33	2,71	9,50	2,50	3,80	9,5	8,5	A+++
	7	7	9	12	18	1,25	1,25	1,61	2,15	3,24	9,50	2,50	3,80	9,5	8,5	A+++
	7	7	9	14	14	1,30	1,30	1,68	2,61	2,61	9,50	2,50	3,80	9,5	8,5	A+++
	7	7	12	12	12	1,33	1,33	2,28	2,28	2,28	9,50	2,50	3,80	9,5	8,5	A+++
	7	7	12	12	14	1,28	1,28	2,19	2,19	2,56	9,50	2,50	3,80	9,5	8,5	A+++
	7	7	12	14	14	1,23	1,23	2,12	2,46	2,46	9,50	2,50	3,80	9,5	8,5	A+++
	7	9	9	9	9	1,54	1,99	1,99	1,99	1,99	9,50	2,50	3,80	9,5	8,5	A+++
	7	9	9	9	12	1,44	1,86	1,86	1,86	2,48	9,50	2,50	3,80	9,5	8,5	A+++
	7	9	9	9	14	1,39	1,78	1,78	1,78	2,77	9,50	2,50	3,80	9,5	8,5	A+++
	7	9	9	9	18	1,28	1,64	1,64	1,64	3,30	9,50	2,50	3,80	9,5	8,5	A+++
	7	9	9	12	12	1,36	1,74	1,74	2,33	2,33	9,50	2,50	3,80	9,5	8,5	A+++
	7	9	9	12	14	1,29	1,68	1,68	2,24	2,61	9,50	2,50	3,80	9,5	8,5	A+++
	7	9	9	14	14	1,26	1,61	1,61	2,51	2,51	9,50	2,50	3,80	9,5	8,5	A+++
	7	9	12	12	12	1,28	1,65	2,19	2,19	2,19	9,50	2,50	3,80	9,5	8,5	A+++
	7	9	12	12	14	1,23	1,58	2,11	2,11	2,47	9,50	2,50	3,80	9,5	8,5	A+++
	9	9	9	9	9	1,90	1,90	1,90	1,90	1,90	9,50	2,50	3,80	9,5	8,5	A+++
	9	9	9	9	12	1,78	1,78	1,78	1,78	2,38	9,50	2,50	3,80	9,5	8,5	A+++
	9	9	9	9	14	1,71	1,71	1,71	1,71	2,66	9,50	2,50	3,80	9,5	8,5	A+++
	9	9	9	9	18	1,58	1,58	1,58	1,58	3,18	9,50	2,50	3,80	9,5	8,5	A+++
	9	9	9	12	12	1,68	1,68	1,68	2,23	2,23	9,50	2,50	3,80	9,5	8,5	A+++
	9	9	9	12	14	1,61	1,61	1,61	2,15	2,52	9,50	2,50	3,80	9,5	8,5	A+++
	9	9	12	12	12	1,57	1,57	2,12	2,12	2,12	9,50	2,50	3,80	9,5	8,5	A+++

Les données de ce tableau se réfèrent aux muraux KGTB.

Configuration en 5 postes

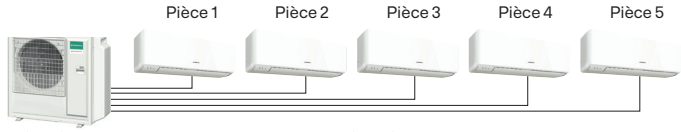

G-AOHG 36 KBTA5 - MODE CHAUD

	TYPE D'APPAREIL POUR CHAQUE PIÈCE					MODE CHAUD PUISSANCE FRIGORIFIQUE (kW)						PUIS. ABSORBÉE (kW)	COP	DONNÉES SAISONNIÈRES		
	PIÈCE 1	PIÈCE 2	PIÈCE 3	PIÈCE 4	PIÈCE 5	PIÈCE 1	PIÈCE 2	PIÈCE 3	PIÈCE 4	PIÈCE 5	TOTAL			PDESIGN (kW)	SCOP	CLASSE ÉNERGÉTIQUE
2 UI	7	24	-	-	-	2,39	8,21	-	-	-	10,6	2,65	4,00	7,0	4,3	A+
	9	22	-	-	-	3,00	7,20	-	-	-	10,2	2,52	4,04	6,8	4,3	A+
	9	24	-	-	-	2,89	7,71	-	-	-	10,6	2,65	4,00	7,0	4,3	A+
	12	22	-	-	-	3,74	6,86	-	-	-	10,6	2,65	4,00	7,0	4,3	A+
	12	24	-	-	-	3,53	7,07	-	-	-	10,6	2,65	4,00	7,0	4,3	A+
	14	22	-	-	-	4,12	6,48	-	-	-	10,6	2,65	4,00	7,0	4,3	A+
	14	24	-	-	-	3,91	6,69	-	-	-	10,6	2,65	4,00	7,0	4,3	A+
	18	18	-	-	-	5,30	5,30	-	-	-	10,6	2,65	4,00	7,0	4,3	A+
	18	22	-	-	-	4,77	5,83	-	-	-	10,6	2,65	4,00	7,0	4,3	A+
	18	24	-	-	-	4,54	6,06	-	-	-	10,6	2,65	4,00	7,0	4,3	A+
	22	22	-	-	-	5,30	5,30	-	-	-	10,6	2,65	4,00	7,0	4,3	A+
	22	24	-	-	-	5,07	5,53	-	-	-	10,6	2,65	4,00	7,0	4,3	A+
	24	24	-	-	-	5,30	5,30	-	-	-	10,6	2,65	4,00	7,0	4,3	A+
3 UI	7	7	14	-	-	2,40	2,40	4,80	-	-	9,60	2,25	4,26	6,5	4,5	A+
	7	7	18	-	-	2,32	2,32	5,96	-	-	10,6	2,54	4,18	7,0	4,4	A+
	7	7	22	-	-	2,06	2,06	6,48	-	-	10,6	2,54	4,18	7,0	4,4	A+
	7	7	24	-	-	1,95	1,95	6,70	-	-	10,6	2,54	4,18	7,0	4,4	A+
	7	9	12	-	-	2,40	3,00	4,20	-	-	9,60	2,25	4,26	6,5	4,5	A+
	7	9	14	-	-	2,40	3,00	4,80	-	-	10,2	2,42	4,21	6,8	4,4	A+
	7	9	18	-	-	2,18	2,81	5,61	-	-	10,6	2,54	4,18	7,0	4,4	A+
	7	9	22	-	-	1,95	2,51	6,14	-	-	10,6	2,54	4,18	7,0	4,4	A+
	7	9	24	-	-	1,85	2,39	6,36	-	-	10,6	2,54	4,18	7,0	4,4	A+
	7	12	12	-	-	2,40	4,10	4,10	-	-	10,6	2,54	4,18	7,0	4,4	A+
	7	12	14	-	-	2,25	3,85	4,50	-	-	10,6	2,54	4,18	7,0	4,4	A+
	7	12	18	-	-	2,00	3,44	5,16	-	-	10,6	2,54	4,18	7,0	4,4	A+
	7	12	22	-	-	1,81	3,10	5,69	-	-	10,6	2,54	4,18	7,0	4,4	A+
	7	12	24	-	-	1,72	2,96	5,92	-	-	10,6	2,54	4,18	7,0	4,4	A+
	7	14	14	-	-	2,12	4,24	4,24	-	-	10,6	2,54	4,18	7,0	4,4	A+
	7	14	18	-	-	1,90	3,81	4,89	-	-	10,6	2,54	4,18	7,0	4,4	A+
	7	14	22	-	-	1,73	3,45	5,42	-	-	10,6	2,54	4,18	7,0	4,4	A+
	7	14	24	-	-	1,65	3,30	5,65	-	-	10,6	2,54	4,18	7,0	4,4	A+
	7	18	18	-	-	1,72	4,44	4,44	-	-	10,6	2,54	4,18	7,0	4,4	A+
	7	18	22	-	-	1,58	4,06	4,96	-	-	10,6	2,54	4,18	7,0	4,4	A+
	7	18	24	-	-	1,51	3,89	5,20	-	-	10,6	2,54	4,18	7,0	4,4	A+
	9	9	9	-	-	3,00	3,00	3,00	-	-	9,00	2,09	4,31	6,0	4,5	A+
	9	9	12	-	-	3,00	3,00	4,20	-	-	10,2	2,42	4,21	6,8	4,4	A+
	9	9	14	-	-	2,98	2,98	4,64	-	-	10,6	2,54	4,18	7,0	4,4	A+
	9	9	18	-	-	2,65	2,65	5,30	-	-	10,6	2,54	4,18	7,0	4,4	A+
	9	9	22	-	-	2,39	2,39	5,82	-	-	10,6	2,54	4,18	7,0	4,4	A+
	9	9	24	-	-	2,27	2,27	6,06	-	-	10,6	2,54	4,18	7,0	4,4	A+
	9	12	12	-	-	2,90	3,85	3,85	-	-	10,6	2,54	4,18	7,0	4,4	A+
	9	12	14	-	-	2,73	3,63	4,24	-	-	10,6	2,54	4,18	7,0	4,4	A+
	9	12	18	-	-	2,45	3,26	4,89	-	-	10,6	2,54	4,18	7,0	4,4	A+
	9	12	22	-	-	2,22	2,96	5,42	-	-	10,6	2,54	4,18	7,0	4,4	A+
	9	12	24	-	-	2,12	2,83	5,65	-	-	10,6	2,54	4,18	7,0	4,4	A+
	9	14	14	-	-	2,58	4,01	4,01	-	-	10,6	2,54	4,18	7,0	4,4	A+
	9	14	18	-	-	2,33	3,62	4,65	-	-	10,6	2,54	4,18	7,0	4,4	A+
	9	14	22	-	-	2,12	3,30	5,18	-	-	10,6	2,54	4,18	7,0	4,4	A+
	9	14	24	-	-	2,03	3,16	5,41	-	-	10,6	2,54	4,18	7,0	4,4	A+
	9	18	18	-	-	2,12	4,24	4,24	-	-	10,6	2,54	4,18	7,0	4,4	A+
	9	18	22	-	-	1,95	3,89	4,76	-	-	10,6	2,54	4,18	7,0	4,4	A+
	9	18	24	-	-	1,87	3,74	4,99	-	-	10,6	2,54	4,18	7,0	4,4	A+
	12	12	12	-	-	3,53	3,53	3,53	-	-	10,6	2,54	4,18	7,0	4,4	A+
	12	12	14	-	-	3,35	3,35	3,90	-	-	10,6	2,54	4,18	7,0	4,4	A+
	12	12	18	-	-	3,03	3,03	4,54	-	-	10,6	2,54	4,18	7,0	4,4	A+
	12	12	22	-	-	2,77	2,77	5,06	-	-	10,6	2,54	4,18	7,0	4,4	A+
	12	12	24	-	-	2,65	2,65	5,30	-	-	10,6	2,54	4,18	7,0	4,4	A+
	12	14	14	-	-	3,18	3,71	3,71	-	-	10,6	2,54	4,18	7,0	4,4	A+
	12	14	18	-	-	2,89	3,37	4,34	-	-	10,6	2,54	4,18	7,0	4,4	A+
	12	14	22	-	-	2,65	3,09	4,86	-	-	10,6	2,54	4,18	7,0	4,4	A+
	12	14	24	-	-	2,54	2,97	5,09	-	-	10,6	2,54	4,18	7,0	4,4	A+
	12	18	18	-	-	2,64	3,98	3,98	-	-	10,6	2,54	4,18	7,0	4,4	A+
	12	18	22	-	-	2,45	3,67	4,48	-	-	10,6	2,54	4,18	7,0	4,4	A+
	12	18	24	-	-	2,36	3,53	4,71	-	-	10,6	2,54	4,18	7,0	4,4	A+
	14	14	14	-	-	3,53	3,53	3,53	-	-	10,6	2,54	4,18	7,0	4,4	A+
	14	14	18	-	-	3,23	3,23	4,14	-	-	10,6	2,54	4,18	7,0	4,4	A+
	14	14	22	-	-	2,97	2,97	4,66	-	-	10,6	2,54	4,18	7,0	4,4	A+
	14	14	24	-	-	2,85	2,85	4,90	-	-	10,6	2,54	4,18	7,0	4,4	A+
	14	18	18	-	-	2,96	3,82	3,82	-	-	10,6	2,54	4,18	7,0	4,4	A+
	18	18	18	-	-	3,53	3,53	3,53	-	-	10,6	2,54	4,18	7,0	4,4	A+
4 UI	7	7	7	7	-	2,40	2,40	2,40	2,40	-	9,60	2,17	4,42	6,5	4,6	A++
	7	7	7	9	-	2,40	2,40	2,40	3,00	-	10,2	2,33	4,37	6,8	4,5	A+
	7	7	7	12	-	2,25	2,25	2,25	3,85	-	10,6	2,44	4,34	7,0	4,5	A+
	7	7	7	14	-	2,12	2,12	2,12	4,24	-	10,6	2,44	4,34	7,0	4,5	A+
	7	7	7	18	-	1,90	1,90	1,90	4,90	-	10,6	2,44	4,34	7,0	4,5	A+
	7	7	7	22	-	1,73	1,73	1,73	5,41	-	10,6	2,44	4,34	7,0	4,5	A+
	7	7	7	24	-	1,65	1,65	1,65	5,65	-	10,6	2,44	4,34	7,0	4,5	A+
	7	7	9	9	-	2,32	2,32	2,98	2,98	-	10,6	2,44	4,34	7,0	4,5	A+
	7	7	9	12	-	2,12	2,12	2,73	3,63	-	10,6	2,44	4,34	7,0	4,5	A+
	7	7	9	14	-	2,01	2,01	2,57	4,01	-	10,6	2,44	4,34	7,0	4,5	A+
	7	7	9	18	-	1,81	1,81	2,33	4,65	-	10,6	2,44	4,34	7,0	4,5	A+
	7	7	9	22	-	1,65	1,65	2,12	5,18	-	10,6	2,44	4,34	7,0	4,5	A+
	7	7	9	24	-	1,58	1,58	2,03	5,41	-	10,6	2,44	4,34	7,0	4,5	A+
	7	7	12	12	-	1,95	1,95	3,35	3,35	-	10,6	2,44	4,34	7,0	4,5	A+
	7	7	12	14	-	1,86	1,86	3,17	3,71	-	10,6	2,44	4,34	7,0	4,5	A+
	7	7	12	18	-	1,69	1,69	2,88	4,34	-	10,6	2,44	4,34	7,0	4,5	A+
	7	7	12	22	-	1,55	1,55	2,64	4,86	-	10,6	2,44	4,34	7,0	4,5	A+
	7	7	12	24	-	1,48	1,48	2,54	5,10	-	10,6	2,44	4,34	7,0	4,5	A+
	7	7	14	14	-	1,77	1,77	3,53	3,53	-	10,6	2,44	4,34	7,0	4,5	A+
	7	7	14	18	-	1,61	1,61	3,23	4,15	-	10,6	2,44	4,34	7,0	4,5	A+
	7	7	14	22	-	1,48	1,48	2,97	4,67	-	10,6	2,44	4,34	7,0	4,5	A+
	7	7	14	24	-	1,43	1,43	2,85	4,89	-	10,6	2,44	4,34	7,0	4,5	A+
	7	7	18	18	-	1,48	1,48	3,82	3,82	-	10,6	2,44	4,34	7,0	4,5	A+
	7	9	9	9	-	2,17	2,81	2,81	2,81	-	10,6	2,44	4,34	7,0	4,5	A+

Les données de ce tableau se réfèrent aux muraux KGTB.

PACIFIC GENERAL

Configuration en 5 postes

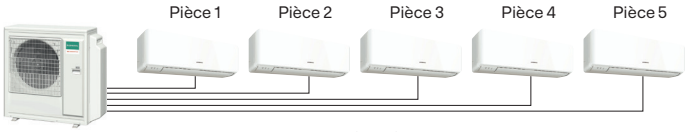

G-AOHG 36 KBTA5 - MODE CHAUD

	TYPE D'APPAREIL POUR CHAQUE PIÈCE					MODE CHAUD PUISSANCE FRIGORIFIQUE (kW)						PUIS. ABSORBÉE (kW)	COP	DONNÉES SAISONNIÈRES		
	PIÈCE 1	PIÈCE 2	PIÈCE 3	PIÈCE 4	PIÈCE 5	PIÈCE 1	PIÈCE 2	PIÈCE 3	PIÈCE 4	PIÈCE 5	TOTAL			PDESIGN (kW)	SCOP	CLASSE ÉNERGÉTIQUE
4 UI	7	9	9	12	-	2,00	2,58	2,58	3,44	-	10,6	2,44	4,34	7,0	4,5	A+
	7	9	9	14	-	1,89	2,45	2,45	3,81	-	10,6	2,44	4,34	7,0	4,5	A+
	7	9	9	18	-	1,72	2,22	2,22	4,44	-	10,6	2,44	4,34	7,0	4,5	A+
	7	9	9	22	-	1,58	2,03	2,03	4,96	-	10,6	2,44	4,34	7,0	4,5	A+
	7	9	9	24	-	1,51	1,95	1,95	5,19	-	10,6	2,44	4,34	7,0	4,5	A+
	7	9	12	12	-	1,85	2,39	3,18	3,18	-	10,6	2,44	4,34	7,0	4,5	A+
	7	9	12	14	-	1,77	2,27	3,03	3,53	-	10,6	2,44	4,34	7,0	4,5	A+
	7	9	12	18	-	1,61	2,07	2,77	4,15	-	10,6	2,44	4,34	7,0	4,5	A+
	7	9	12	22	-	1,48	1,91	2,54	4,67	-	10,6	2,44	4,34	7,0	4,5	A+
	7	9	12	24	-	1,43	1,83	2,45	4,89	-	10,6	2,44	4,34	7,0	4,5	A+
	7	9	14	14	-	1,69	2,17	3,37	3,37	-	10,6	2,44	4,34	7,0	4,5	A+
	7	9	14	18	-	1,54	1,99	3,09	3,98	-	10,6	2,44	4,34	7,0	4,5	A+
	7	9	14	22	-	1,43	1,83	2,85	4,49	-	10,6	2,44	4,34	7,0	4,5	A+
	7	9	14	24	-	1,37	1,77	2,75	4,71	-	10,6	2,44	4,34	7,0	4,5	A+
	7	9	18	18	-	1,43	1,83	3,67	3,67	-	10,6	2,44	4,34	7,0	4,5	A+
	7	12	12	12	-	1,72	2,96	2,96	2,96	-	10,6	2,44	4,34	7,0	4,5	A+
	7	12	12	14	-	1,64	2,83	2,83	3,30	-	10,6	2,44	4,34	7,0	4,5	A+
	7	12	12	18	-	1,51	2,60	2,60	3,89	-	10,6	2,44	4,34	7,0	4,5	A+
	7	12	14	14	-	1,57	2,71	3,16	3,16	-	10,6	2,44	4,34	7,0	4,5	A+
	7	12	14	18	-	1,45	2,49	2,91	3,75	-	10,6	2,44	4,34	7,0	4,5	A+
	7	14	14	14	-	1,51	3,03	3,03	3,03	-	10,6	2,44	4,34	7,0	4,5	A+
	7	14	14	18	-	1,40	2,80	2,80	3,60	-	10,6	2,44	4,34	7,0	4,5	A+
	9	9	9	9	-	2,65	2,65	2,65	2,65	-	10,6	2,44	4,34	7,0	4,5	A+
	9	9	9	12	-	2,45	2,45	2,45	3,25	-	10,6	2,44	4,34	7,0	4,5	A+
	9	9	9	14	-	2,33	2,33	2,33	3,61	-	10,6	2,44	4,34	7,0	4,5	A+
	9	9	9	18	-	2,12	2,12	2,12	4,24	-	10,6	2,44	4,34	7,0	4,5	A+
	9	9	9	22	-	1,95	1,95	1,95	4,75	-	10,6	2,44	4,34	7,0	4,5	A+
	9	9	9	24	-	1,87	1,87	1,87	4,99	-	10,6	2,44	4,34	7,0	4,5	A+
	9	9	12	12	-	2,27	2,27	3,03	3,03	-	10,6	2,44	4,34	7,0	4,5	A+
	9	9	12	14	-	2,17	2,17	2,89	3,37	-	10,6	2,44	4,34	7,0	4,5	A+
	9	9	12	18	-	1,99	1,99	2,64	3,98	-	10,6	2,44	4,34	7,0	4,5	A+
	9	9	12	22	-	1,83	1,83	2,45	4,49	-	10,6	2,44	4,34	7,0	4,5	A+
	9	9	12	24	-	1,77	1,77	2,35	4,71	-	10,6	2,44	4,34	7,0	4,5	A+
	9	9	14	14	-	2,07	2,07	3,23	3,23	-	10,6	2,44	4,34	7,0	4,5	A+
	9	9	14	18	-	1,91	1,91	2,96	3,82	-	10,6	2,44	4,34	7,0	4,5	A+
	9	9	18	18	-	1,77	1,77	3,53	3,53	-	10,6	2,44	4,34	7,0	4,5	A+
	9	12	12	12	-	2,11	2,83	2,83	2,83	-	10,6	2,44	4,34	7,0	4,5	A+
	9	12	12	14	-	2,02	2,71	2,71	3,16	-	10,6	2,44	4,34	7,0	4,5	A+
	9	12	12	18	-	1,87	2,49	2,49	3,75	-	10,6	2,44	4,34	7,0	4,5	A+
	9	12	14	14	-	1,94	2,60	3,03	3,03	-	10,6	2,44	4,34	7,0	4,5	A+
	9	12	14	18	-	1,80	2,40	2,80	3,60	-	10,6	2,44	4,34	7,0	4,5	A+
	9	14	14	14	-	1,87	2,91	2,91	2,91	-	10,6	2,44	4,34	7,0	4,5	A+
	12	12	12	12	-	2,65	2,65	2,65	2,65	-	10,6	2,44	4,34	7,0	4,5	A+
	12	12	12	14	-	2,54	2,54	2,54	2,98	-	10,6	2,44	4,34	7,0	4,5	A+
	12	12	12	18	-	2,36	2,36	2,36	3,52	-	10,6	2,44	4,34	7,0	4,5	A+
	12	12	14	14	-	2,45	2,45	2,85	2,85	-	10,6	2,44	4,34	7,0	4,5	A+
	12	14	14	14	-	2,35	2,75	2,75	2,75	-	10,6	2,44	4,34	7,0	4,5	A+
5 UI	7	7	7	7	7	2,12	2,12	2,12	2,12	2,12	10,6	2,36	4,50	7,0	4,6	A++
	7	7	7	7	9	2,01	2,01	2,01	2,01	2,56	10,6	2,36	4,50	7,0	4,6	A++
	7	7	7	7	12	1,86	1,86	1,86	1,86	3,16	10,6	2,36	4,50	7,0	4,6	A++
	7	7	7	7	14	1,77	1,77	1,77	1,77	3,52	10,6	2,36	4,50	7,0	4,6	A++
	7	7	7	7	18	1,61	1,61	1,61	1,61	4,16	10,6	2,36	4,50	7,0	4,6	A++
	7	7	7	7	22*	1,48	1,48	1,48	1,48	4,68	10,6	2,36	4,50	7,0	4,6	A++
	7	7	7	7	24	1,43	1,43	1,43	1,43	4,88	10,6	2,36	4,50	7,0	4,6	A++
	7	7	7	9	9	1,90	1,90	1,90	2,45	2,45	10,6	2,36	4,50	7,0	4,6	A++
	7	7	7	9	12	1,77	1,77	1,77	2,26	3,03	10,6	2,36	4,50	7,0	4,6	A++
	7	7	7	9	14	1,69	1,69	1,69	2,16	3,37	10,6	2,36	4,50	7,0	4,6	A++
	7	7	7	9	18	1,55	1,55	1,55	1,99	3,96	10,6	2,36	4,50	7,0	4,6	A++
	7	7	7	9	22*	1,43	1,43	1,43	1,83	4,48	10,6	2,36	4,50	7,0	4,6	A++
	7	7	7	9	24	1,37	1,37	1,37	1,77	4,72	10,6	2,36	4,50	7,0	4,6	A++
	7	7	7	12	12	1,64	1,64	1,64	2,84	2,84	10,6	2,36	4,50	7,0	4,6	A++
	7	7	7	12	14	1,58	1,58	1,58	2,70	3,16	10,6	2,36	4,50	7,0	4,6	A++
	7	7	7	12	18	1,45	1,45	1,45	2,49	3,76	10,6	2,36	4,50	7,0	4,6	A++
	7	7	7	14	14	1,52	1,52	1,52	3,02	3,02	10,6	2,36	4,50	7,0	4,6	A++
	7	7	7	14	18	1,40	1,40	1,40	2,80	3,60	10,6	2,36	4,50	7,0	4,6	A++
	7	7	9	9	9	1,82	1,82	2,32	2,32	2,32	10,6	2,36	4,50	7,0	4,6	A++
	7	7	9	9	12	1,69	1,69	2,17	2,17	2,88	10,6	2,36	4,50	7,0	4,6	A++
	7	7	9	9	14	1,61	1,61	2,07	2,07	3,24	10,6	2,36	4,50	7,0	4,6	A++
	7	7	9	9	18	1,48	1,48	1,91	1,91	3,82	10,6	2,36	4,50	7,0	4,6	A++
	7	7	9	9	22*	1,37	1,37	1,77	1,77	4,32	10,6	2,36	4,50	7,0	4,6	A++
	7	7	9	12	12	1,58	1,58	2,02	2,71	2,71	10,6	2,36	4,50	7,0	4,6	A++
	7	7	9	12	14	1,51	1,51	1,95	2,60	3,03	10,6	2,36	4,50	7,0	4,6	A++
	7	7	9	12	18	1,40	1,40	1,80	2,40	3,60	10,6	2,36	4,50	7,0	4,6	A++
	7	7	9	14	14	1,45	1,45	1,88	2,91	2,91	10,6	2,36	4,50	7,0	4,6	A++
	7	7	12	12	12	1,49	1,49	2,54	2,54	2,54	10,6	2,36	4,50	7,0	4,6	A++
	7	7	12	12	14	1,43	1,43	2,45	2,45	2,84	10,6	2,36	4,50	7,0	4,6	A++
	7	7	12	14	14	1,37	1,37	2,36	2,75	2,75	10,6	2,36	4,50	7,0	4,6	A++
	7	9	9	9	9	1,72	2,22	2,22	2,22	2,22	10,6	2,36	4,50	7,0	4,6	A++
	7	9	9	9	12	1,61	2,07	2,07	2,07	2,78	10,6	2,36	4,50	7,0	4,6	A++
	7	9	9	9	14	1,54	1,99	1,99	1,99	3,09	10,6	2,36	4,50	7,0	4,6	A++
	7	9	9	9	18	1,43	1,83	1,83	1,83	3,68	10,6	2,36	4,50	7,0	4,6	A++
	7	9	9	12	12	1,50	1,95	1,95	2,60	2,60	10,6	2,36	4,50	7,0	4,6	A++
	7	9	9	12	14	1,45	1,87	1,87	2,49	2,92	10,6	2,36	4,50	7,0	4,6	A++
	7	9	9	14	14	1,40	1,80	1,80	2,80	2,80	10,6	2,36	4,50	7,0	4,6	A++
	7	9	12	12	12	1,42	1,83	2,45	2,45	2,45	10,6	2,36	4,50	7,0	4,6	A++
	7	9	12	12	14	1,36	1,77	2,36	2,36	2,75	10,6	2,36	4,50	7,0	4,6	A++
	9	9	9	9	9	2,12	2,12	2,12	2,12	2,12	10,6	2,36	4,50	7,0	4,6	A++
	9	9	9	9	12	1,99	1,99	1,99	1,99	2,64	10,6	2,36	4,50	7,0	4,6	A++
	9	9	9	9	14	1,91	1,91	1,91	1,91	2,96	10,6	2,36	4,50	7,0	4,6	A++
	9	9	9	9	18	1,77	1,77	1,77	1,77	3,52	10,6	2,36	4,50	7,0	4,6	A++
	9	9	9	12	12	1,88	1,88	1,88	2,48	2,48	10,6	2,36	4,50	7,0	4,6	A++
	9	9	9	12	14	1,80	1,80	1,80	2,40	2,80	10,6	2,36	4,50	7,0	4,6	A++
	9	9	12	12	12	1,76	1,76	2,36	2,36	2,36	10,6	2,36	4,50	7,0	4,6	A++

Les données de ce tableau se réfèrent aux muraux KGTB.

GAMME
atlantic

Cache-Clim

HABILLAGE POUR UNITÉS EXTÉRIEURES

Version Confort
gris anthracite

Version Initiale
crème

Fabriqué en France

MAINTIEN DES PERFORMANCES THERMODYNAMIQUES

Les habillages pour unités extérieures cache-clim ont été conçus de façon à ce que le débit de l'air ne soit pas entravé et que le climatiseur maintienne son rendement.

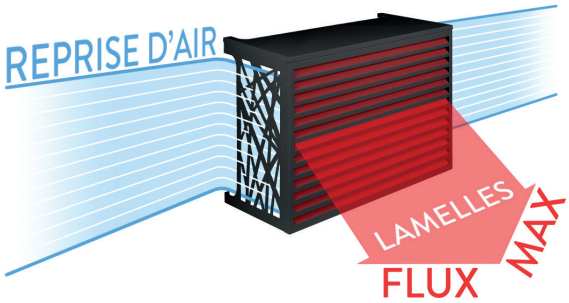

POINTS FORTS

+ DESIGN

- Design moderne qui camoufle l'unité extérieure.
- Disponible en couleur crème ou gris anthracite pour s'intégrer à son environnement.

+ PERFORMANT

- Le flux d'air circule de manière optimale : reprise d'air latérale.
- Le rendement est maintenu et les pertes de charge sont maîtrisées.

+ RÉSISTANT

- L'habillage est en aluminium et la visserie en inox, pour une meilleure résistance aux intempéries.
- Peinture époxy résistante aux UV.

+ INSTALLATION FACILE

- Montage rapide en moins de 20 min.
- Démontage facile pour accéder à l'unité extérieure en cas de besoin.

INSTALLATION FACILE

La structure en aluminium se monte simplement et rapidement. Afin de s'adapter au mieux aux besoins de l'installation, il est possible de combiner deux cache-clim en hauteur dans le cas d'une unité extérieure à double ventilateurs ou en longueur pour dissimuler deux groupes extérieurs mitoyens.

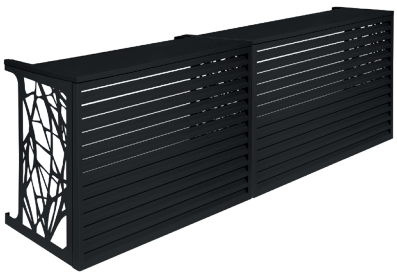

ACCESSOIRES

Jeu de rallonges.
Rallonges en inox pour augmenter la profondeur du cache-clim par rapport au mur.
Chaque rallonge mesure 10 cm.
Le jeu de rallonges se compose de 4 pièces en inox.
Disponible en couleur crème ou gris anthracite.

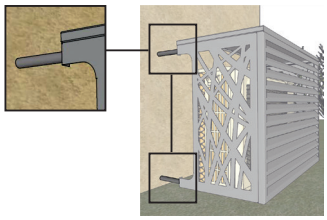

CARACTÉRISTIQUES TECHNIQUES

	Cache-clim INITIALE		Cache-clim CONFORT	
Capot	Sans		Avec	
Couleur	Crème (RAL 9001)	Gris anthracite (RAL 7016)	Crème (RAL 9001)	Gris anthracite (RAL 7016)
Dimensions extérieures (L x H x P)	100 x 81 x 50 cm			
Dimensions intérieures (L x H x P)	97 x 76 x 46 cm			

Pour vérifier la compatibilité avec nos unités extérieures splits, se reporter à la notice d'installation du cache-clim.
Certaines unités extérieures de grandes tailles nécessitent la pose de deux cache-clim superposés.

TARIFS

LIBELLÉ	RÉF.
CC INITIALE GRIS	**875119**
CC INITIALE CRÈME	**875120**
CC CONFORT GRIS	**875121**
CC CONFORT CRÈME	**875122**
RALLONGES CC GRIS	**875123**
RALLONGES CC CRÈME	**875124**

PACIFIC GENERAL

212080 – Mai 2023 - ACTA Commerce (réseau PACIFIC) - Locataire gérant - 13 Boulevard Monge - 69330 Meyzieu - S.A.S. Au capital social de 40 000 000 Euros - RCS Lyon 880 065 537 - France métropolitaine - Groupe Atlantic