| | |
|---|---|
| ***CONVECTEUR ELECTRIQUE***<br>Ce produit ne peut être utilisé que dans des locaux bien isolés ou de manière occasionnelle. | **FR** |
| ***ELECTRICAL CONVECTOR***<br>This product is only suitable for well insulated spaces or occasional use. | **EN** |
| ***CONVECTOR ELÉCTRICO***<br>Este producto sólo podrá usarse en locales bien aislados o de manera ocasional. | **ES** |
| ***CONVECTOR ELÉCTRICO***<br>Este produto é adequado somente para espaços bem isolados ou de uso occasional. | **PT** |
| ***ELEKTROKONVEKTOR***<br>Dieses Produkt kann nur in den Räumen mit der guten Wärmeisolierung oder periodisch verwendet werden. | **DE** |
| ***KONWEKTOR ELEKTRYCZNY***<br>Ten produkt nadaje się tylko do dobrze izolowanych przestrzeni lub okazjonalnych zastosowań. | **PL** |
| ***ELEKTRICKÝ KONVEKTOR***<br>Tento výrobek je vhodný pouze pro dobře izolované prostory nebo příležitostné použití. | **CS** |
| ***ELEKTRIČNI KONVEKTOR***<br>Ovaj proizvod je prikladan samo za dobro izolirane prostore ili povremenu uporabu. | **HR** |
| ***ЕЛЕКТРИЧЕСКИ КОНВЕКТОР***<br>Този продукт може да се използва само в добре изолирани помещения или от време на време. | **BG** |
| ***ELEKTRIČNI KONVEKTOR***<br>Izdelek je primeren le za dobro izolirane prostore ali za občasno uporabo. | **SL** |
| ***ΗΛΕΚΤΡΙΚΟΣ ΘΕΡΜΟΠΟΜΠΟΣ***<br>Αυτό το προϊόν είναι κατάλληλο μόνο για καλά μονωμένους χώρους ή για περιστασιακή χρήση. | **EL** |
| ***VILLAMOS KONVEKTOR***<br>Ez a termék csak jól szigetelt helyiségekben vagy alkalmi használatra alkalmas. | **HU** |
| ელექტრული კონვექტორი<br>მოცემული პროდუქტი განკუთვნილია მხოლოდ კარგად იზოლირებული ფართებისთვის ან არაპერიოდული გამოყენებისთვის. | **GEO** |
| ***ЭЛЕКТРИЧЕСКИЙ КОНВЕКТОР***<br>Этот прибор может использоваться только в хорошо изолированных помещениях или время от времени. | **RU** |
| ***ЕЛЕКТРОКОНВЕКТОР***<br>Цей прилад може використовуватися тільки у добре ізольованих приміщеннях або не на постійній основі. | **UK** |
| ***ELEKTRINIS KONVEKTORIUS***<br>Ši prietaisą galima naudoti tik gerai izoliuotose patalpose arba nuolatos. | **LT** |

**FR** - Ou installer l'appareil? (Cotes en centimètres). **EN** - Where to install the device? (The dimensions are given in centimetres). **ES** - ¿Dónde se puede instalar el aparato? (Distancias en centímetros). **PT** – Onde instalar o aparelho? (Distâncias indicam-se em centímetros). **DE** - Wo kann das Gerät installiert werden? (Die Abstände sind in den Zentimetern angeführt). **PL** - Gdzie można zainstalować urządzenie? (Odległości wskazane w centymetrach). **CS** - Kam namontovat přístroj? (Vzdálenosti jsou uvedeny v centimetrech). **HR** - Gdje se može instalirati uređaj? (Udaljenosti su navedeni u centimetrima). **BG** - Къде може да бъде монтиран уред? (Разстояния са посочени в сантиметри). **SL** - Kje lahko namestite napravo? (Razdalje so navedene v centimetrih). **EL** - Πού μπορεί να εγκατασταθεί η συσκευή (Οι αποστάσεις αναφέρονται σε εκατοστά). **HU** - Hol lehet telepíteni a készüléket? (A méretek centiméterben vannak megadva). **GEO** - სად დაამონტაჟოთ მოწყობილობა? (განზომილებები მითითებულია სანტიმეტრებში). **RU** - Где можно установить прибор? (Расстояния указаны в сантиметрах). **UK** - Де можна встановити прилад? (Відстані вказані в сантиметрах). **LT** - Kur tinka įrengti prietaisą? (Mamenys centimetrais).

**FR** - volume 2
**EN** - volume 2
**ES** - zona 2
**PT** - perimetro 2
**DE** - zone 2
**PL** - strefie 2
**CS** - zóně 2
**HR** - zoni 2
**BG** - зона 2
**SL** - coni 2
**EL** - ζώνη 2
**HU** - zónában 2
**GEO** - სიდიდე 2
**RU** – зона 2
**UA** - зона 2
**LT** - 2 erdvė

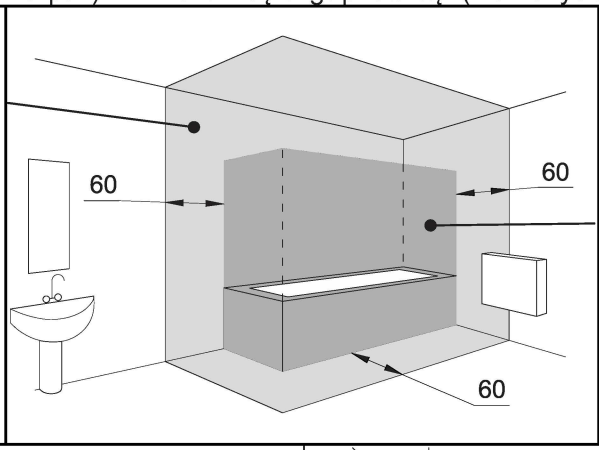


**FR** - volume 1
**EN** - volume 1
**ES** - zona 1
**PT** - perimetro 1
**DE** - zone 2
**PL** - strefie 1
**CS** - zóně 1
**HR** - zoni 1
**BG** - зона 1
**SL** - coni 1
**EL** - ζώνη 1
**HU** - zónában 1
**GEO** - სიდიდე 1
**RU** - зона 1
**UA** - зона 1
**LT** - 1 erdvė

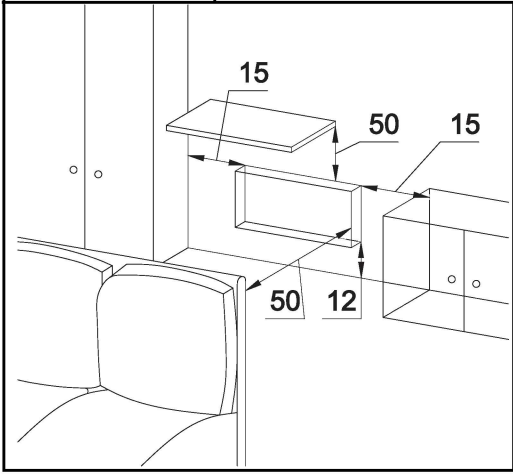


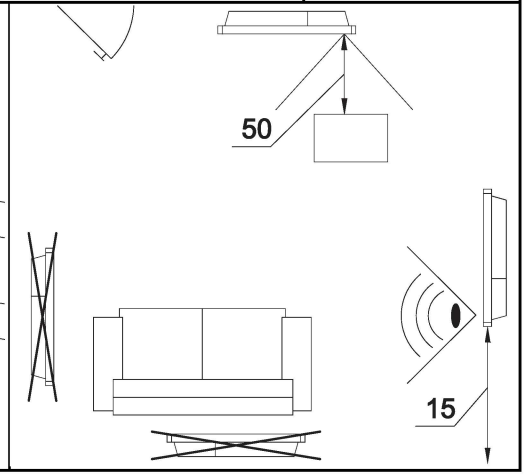

**FR** - Ou ne pas installer l'appareil? **EN** - Do not install the appliance. **ES** - ¿Dónde no deberá instalarse el aparato? **PT** - Onde instalar o aquecedor? **DE** - Wo kann das Gerät nicht installiert werden? **PL** - Gdzie nie wolno zainstalować urządzenie? **CS** - Nedovolené instalace **HR** - Gdje se ne može instalirati uređaj? **BG** - Къде уредът не може да бъде монтиран? **SL** - Kjer ne morete namestiti naprave? **EL** - Πού δεν μπορείτε να εγκατασταθεί η συσκευή. **HU** - Hol a nem lehet telepí tenia készüléket? **GEO** - არ დაამონტაჟოთ მოწყობილობა. **RU** - Где нельзя установить прибор? **UK** - Де не можна встановити прилад?

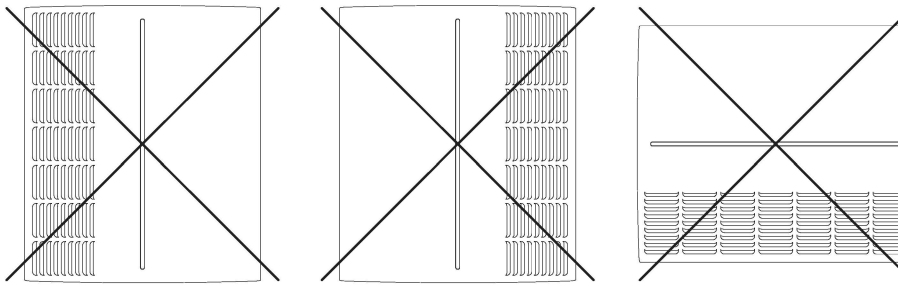

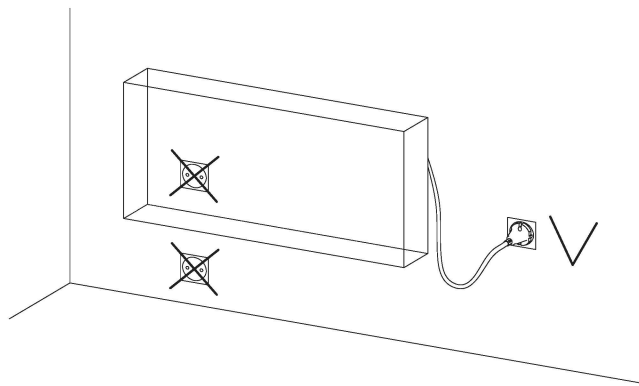

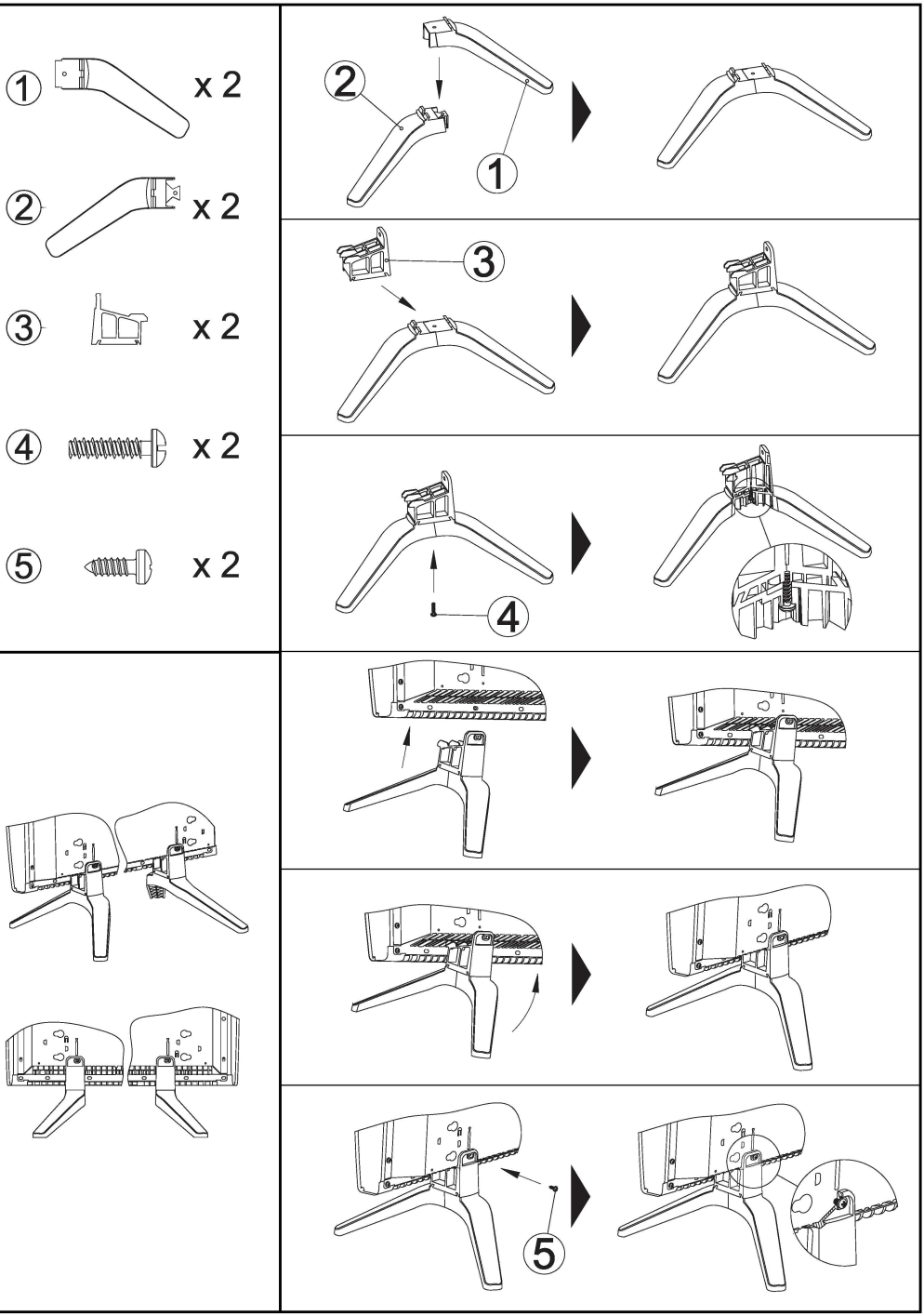
① x 2
② x 2
③ x 2
④ x 2
⑤ x 2
1
2
3
4
5

**FR** - Installation fixe (A, B - Points de perçage). **EN** - Wall mounting version (A, B - Drilling points). **ES** - Instalación fija (A, B - Puntos de perforación). **PT** - Instalação fixa (A, B - pontos de perfuração). **DE** - Stationäre Anlage (A, B - Punkte zum Bohren). **PL** - Stacjonarna instalacja (A, B - Punkty wiercenia). **CS** - Nástěnná instalace. **HR** - Stacionarna instalacija (A, B - točke za bušenje). **BG** - Стационарен вариант (A, B - Точки за пробиване). **SL** - Nepremična namestitev (A, B - Eočka za vrtanje). **EL** - Σταθερή εγκατάσταση (A, B - Σσημεία διάτρηση). **HU** - Helyhez kötött telepítés (A, B - Perforácios pontok). **GEO** - კედელზე დასამონტაჟებელი ვერსია (A, B - გასაბურღი წერტილები). **RU** - Стационарная установка (A, B - точки сверления). **UK** - Стаціонарна установка (A, B - точки свердління).

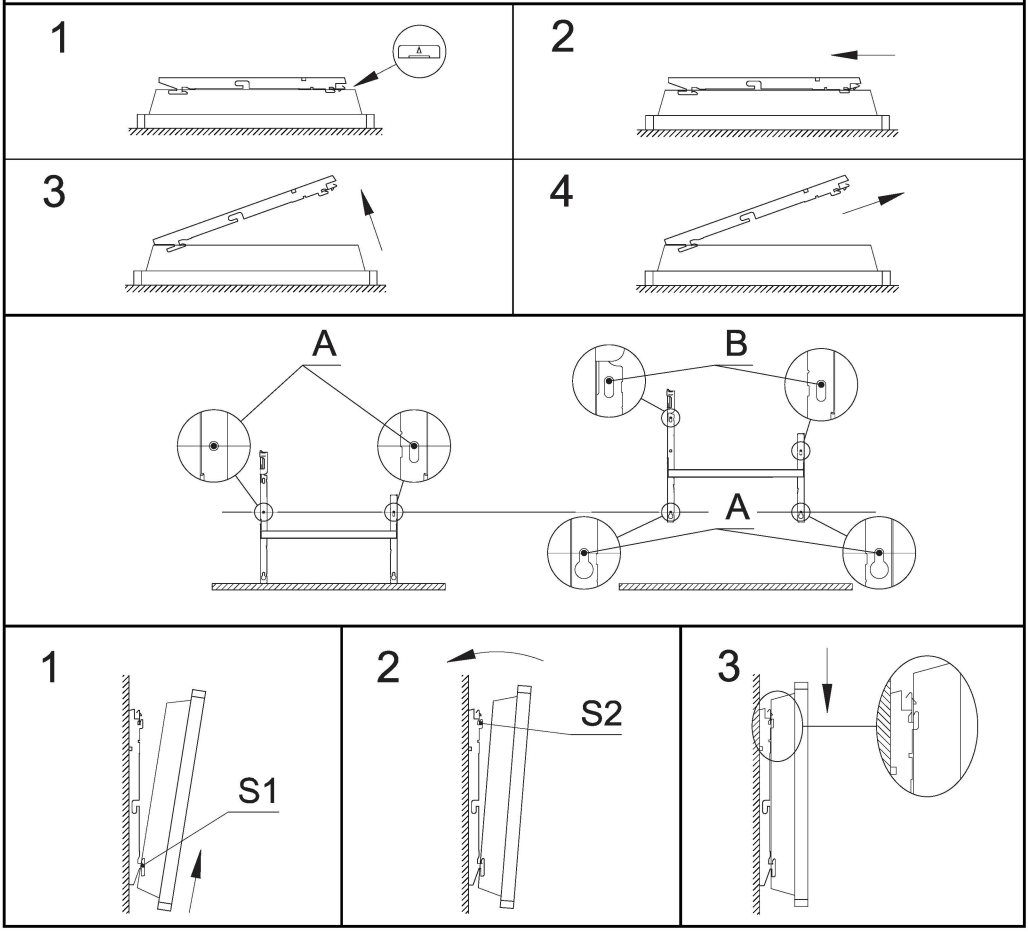

## MISE EN GARDE (FR)

| | |
|---|---|
|  | **Attention surface très chaude. Caution, hot surface. ATTENTION: Certaines parties de ce produit peuvent devenir très chaudes et provoquer des brûlures. Il faut prêter une attention particulière en présence d'enfants et de personnes vulnérables.** |

- Il convient de maintenir à distance de cet appareil les enfants de moins de 3 ans à moins qu'ils ne soient sous une surveillance continue.
- Les enfants âgés entre 3 ans et 8 ans doivent uniquement mettre l'appareil en marche ou à l'arrêt, à condition que ce dernier ait été placé ou installé dans une position normale prévue et que ces enfants disposent d'une surveillance ou aient reçu des instructions quant à l'utilisation de l'appareil en toute sécurité et en comprennent bien les dangers potentiels. Les enfants âgés entre 3 ans et 8 ans ne doivent ni brancher, ni régler ni nettoyer l'appareil, et ni réaliser l'entretien de l'utilisateur.
- Cet appareil peut être utilisé par des enfants âgés d'au moins 8 ans et par des personnes ayant des capacités physiques, sensorielles ou mentales réduites ou dénuées d'expérience ou de connaissance, s'ils (si elles) sont correctement surveillé(e)s ou si des instructions relatives à l'utilisation de l'appareil en toute sécurité leur ont été données et si les risques encourus ont été appréhendés. Les enfants ne doivent pas jouer avec l'appareil. Le nettoyage et l'entretien par l'usager ne doivent pas être effectués par des enfants sans surveillance.
- Cet appareil ne doit être branché ou raccordé, selon les règles et normes en application, que par une personne habilitée.
- Si le câble d'alimentation est endommagé, il doit être remplacé par le fabricant, son service après-vente ou une personne de qualification similaire afin d'éviter un danger.
- La notice d'utilisation de cet appareil est disponible en contactant le service après-vente au numéro indiqué sur le bon de garantie présent dans cette notice.
- A la première mise en chauffe, une légère odeur peu apparaître correspondant à l'évacuation des éventuelles traces liées à la fabrication de l'appareil.

| | |
|---|---|
|  | **Avertissement**: Afin d'éviter une surchauffe et pour des raisons de sécurité, ne pas couvrir l'appareil de chauffage. |
|  | Les appareils munis de ce symbole ne doivent pas être mis avec les ordures ménagères, mais doivent être collectés séparément et recyclés. La collecte et le recyclage des produits en fin de vie doivent être effectués selon les dispositions et les décrets locaux. |
|  | L'installation d'un appareil en altitude provoque une élévation de la température de sortie d'air (de l'ordre de 10°C par 1000m de dénivelé). |

**En cas d'utilisation de l'appareil en mobile:**

- Ne pas utiliser cet appareil de chauffage à proximité d'une baignoire, d'une douche ou d'une piscine.
- Ne pas utiliser cet appareil de chauffage dans des locaux de taille réduite lorsqu'ils sont occupés par des personnes dans l'incapacité de quitter la pièce par leurs propres moyens, sauf si une surveillance constante est assurée.

## INSTALLATION (FR)

**Où installer l'appareil?** (voir page 2)

- Cet appareil a été conçu pour être installé dans un local résidentiel. Dans tout autre cas, veuillez consulter votre distributeur.
- L'installation doit être faite dans les règles de l'art et conforme aux normes en vigueur dans le pays d'installation.
- Les appareils sont de classe II et protégés contre les projections d'eau IP 24. Ils peuvent être installés dans le volume 2 des salles d'eau. Il est interdit d'installer les appareils dans le volume 1. Les organes de commandes de l'appareil ne doivent pas pouvoir être manipulés par une personne utilisant la douche ou la baignoire.
- Respecter les distances minimales avec les obstacles pour l'emplacement de l'appareil.
- Le support mural permet de conserver toujours un espace libre derrière l'appareil pour ne pas perturber sa régulation. La distance entre l'appareil et le mur ne doit pas être obstruée.
- Pour les appareils équipés d'un détecteur d'absence:

Afin d'optimiser la détection d'absence de votre appareil, éviter de l'installer dans un angle fermé ou derrière un meuble.

**Où ne pas installer l'appareil?** (voir page 2, 3)

- Dans un courant d'air susceptible de perturber sa régulation (sous une Ventilation Mécanique Centralisée etc...).
- Devant ou sous une prise de courant fixe ou à proximité de rideaux ou tous autres matériaux combustibles.
- Dans une position conforme, la grille de sortie d'air et le boîtier de commande doivent être visibles en partie supérieure de l'appareil. Il est interdit de monter un appareil vertical horizontalement et inversement.

**Installation mobile**

- Pour voir si cette option d'installation est possible pour votre modèle, consulter la notice produit part 2/2.
- **ATTENTION**: les appareils qui ne sont pas équipés de prise ne peuvent pas être utilisés en version mobile.
- L'appareil doit être positionné sur une surface horizontale. Se référer à la notice de montage à la page 4 de la présente brochure ou à la notice jointe au kit pieds (réf. 0517300 / 0517400).

**Installation fixe** (voir page 5)

- Déverrouiller la patte d'accrochage de l'appareil. Nous vous conseillons de poser l'appareil à plat vers le sol, munissez-vous d'un tournevis plat et soulevez la languette en veillant à ne pas la déformer. Tout en maintenant la languette soulevée, poussez la patte d'accrochage vers le bas de l'appareil pour dégager les crochets supérieurs. Faites pivoter la patte d'accrochage autour des crochets inférieurs et retirez la patte d'accrochage.
- Fixer la patte d'accrochage. Posez la patte d'accrochage au sol et contre le mur et repérez les points de perçage **A**. Ceux-ci donnent la position des fixations inférieures. Remontez la patte d'accrochage en l'alignant avec le point de perçage **A** pour repérer les points de perçage **B**. Ceux-ci donnent la position des fixations supérieures. Percez les 4 trous et mettez des chevilles. En cas de support particulier, utilisez des chevilles adaptées (ex: plaque de plâtre). Positionnez et vissez la patte d'accrochage.
- Installation au mur. Posez l'appareil incliné sur les supports **S1**, faites pivoter l'appareil pour le poser sur les supports **S2**. Abaisser l'appareil sur la patte d'accrochage. Un clic vous indique que l'appareil est fixé et verrouillé. Pour déverrouiller l'appareil de la

patte d'accrochage, munissez-vous d'un tournevis plat et poussez la languette (située en haut à gauche de la patte d'accrochage derrière l'appareil) vers le mur. Soulevez l'appareil tout en maintenant la languette avec le tournevis. Basculez-le en avant puis retirez-le des supports **S1**.

**Raccordement Electrique**

- L'appareil doit être alimenté en 220-230V 50Hz/60Hz.
- Dans des locaux humides comme les salles de bains et les cuisines, il faut installer le boîtier de raccordement au moins à 25 cm du sol.

**Appareils non équipés de prise:**

- Le raccordement au secteur se fait à l'aide d'un câble 3 fils par l'intermédiaire d'un boîtier de raccordement. Le raccordement au secteur se fera à l'aide du câble 3 fils (Marron = Phase, Bleu = Neutre, Noir = Fil pilote) par l'intermédiaire d'un boîtier de raccordement.
- Dans des locaux humides comme les salles d'eau et les cuisines il faut installer le boîtier de raccordement au moins à 25 cm du sol. L'alimentation de l'appareil doit être directement raccordée au réseau après le dispositif de coupure omnipolaire ayant une distance d'ouverture de contact d'au moins 3 mm sans interrupteur intermédiaire.

Le raccordement à la terre est interdit / Ne pas brancher le fil pilote (noir) à la terre. Si un appareil pilote ou piloté est protégé par un différentiel 30mA (ex: salle de bain) il est nécessaire de protéger l'alimentation du fil pilote sur ce différentiel.

## ENTRETIEN (FR)

**ATTENTION! Toutes les opérations sont effectuées uniquement avec l'appareil hors tension!**

Pour préserver les performances de l'appareil, vous devez effectuer deux fois par an, à l'aide d'un aspirateur ou d'une brosse, un dépoussiérage des grilles inférieure et supérieure de l'appareil. Tous les cinq ans, il faut faire vérifier l'intérieur de l'appareil par un professionnel. La pollution ou la mauvaise qualité de l'air ambiant peut générer des salissures sur la grille de l'appareil. Il est conseillé, dans ce cas, de vérifier la bonne aération de la pièce (ventilation, entrée d'air, etc...) et la propreté de l'air. Ces salissures

ne justifient pas le remplacement sous garantie de l'appareil. La carrosserie de l'appareil peut être nettoyée avec un chiffon humide, ne jamais utiliser de produits abrasif.

**ATTENTION! La protection du boîtier ne doit jamais être nettoyée avec des produits abrasifs et agressifs.**

## CONSEILS D'UTILISATION (FR)

Il est inutile de mettre l'appareil au maximum, la température de la pièce ne montera pas plus vite. Si vous vous absentez pendant plusieurs heures, pensez à baisser la température. Si vous avez plusieurs appareils dans une pièce, laissez les fonctionner simultanément, vous aurez ainsi une température plus homogène tout en optimisant votre consommation d'électricité. Cela est aussi valable pour une pièce inoccupée, il est intéressant de laisser l'appareil fonctionner sur un réglage plus faible que de l'éteindre complètement.

## EN CAS DE PROBLEMES (FR)

**L'appareil ne chauffe pas**: S'assurer que les disjoncteurs de l'installation sont enclenchés ou bien que le délesteur (si vous en avez un) n'a pas coupé le chauffage. Vérifier la température de l'air de la pièce. Pour les modèles équipés, vérifier que le programmateur déporté est en mode Confort.

**L'appareil chauffe tout le temps**: Vérifier que l'appareil n'est pas situé dans un courant d'air ou que le réglage de la température n'a pas été modifié.

**L'appareil ne suit pas les ordres de programmation** (pour les modèles équipés d'un programmateur déporté): S'assurer de la bonne utilisation de la centrale de programmation ou que la cassette de programmation est bien engagée dans son logement et qu'elle fonctionne normalement, vérifier également la pile. Les appareils électroniques qui contiennent un microprocesseur peuvent être perturbés par certains parasites secteurs importants (Hors normes CE définissant le niveau de protection aux parasites). En cas de problèmes (thermostat bloqué...) couper l'alimentation de l'appareil (fusible, disjoncteur...) pendant environ 5 mn pour redémarrer l'appareil. Si le phénomène se reproduit fréquemment, faire contrôler l'alimentation par votre distributeur d'énergie.

**Le convecteur est très chaud en surface**: Il est normal que le convecteur soit chaud lorsqu'il fonctionne, la température maximale de surface étant limitée conformément aux normes en vigueur. Si toutefois vous jugez que votre appareil est toujours trop chaud, vérifiez que la puissance est adaptée à la surface de votre pièce (nous vous préconisons 100 W/m2) et que le convecteur n'est pas placé dans un courant d'air qui perturberait sa régulation.

## WARNING (EN)

| | |
|---|---|
|  | **Caution, hot surface. WARNING: Some parts of this product may become very hot and cause burns on contact. Special care must be taken if children and vulnerable adults are present.** |

- Children under 3 years must be kept away from this appliance, unless they are constantly supervised.
- Children between 3 and 8 years should only put the unit on or off, to provided that the latter has been placed or installed in a normal position and that these children have supervision or have received instructions on using the machine safely and understand the potential hazards. Children aged between 3 and 8 years must not connect or adjust or clean the device and perform maintenance or user.
- This unit can be used by older children at least 8 years and by people with physical, sensory or mental capabilities or lack of experience or knowledge, if they are monitored correctly or instructions for using the appliance safely given to them and if the risks were apprehended. Children should not play with the appliance. Cleaning and maintenance by the user should not be performed by children without supervision.
- This appliance may only be plugged in or connected by an authorized person, according to valid regulations and rules.
- If the power cable is damaged, it should be replaced by the manufacturer, his after-sales department or by a person of similar qualification to avoid any danger.
- The user manual for the appliance is available from the after-sales department, on the number shown on the warranty form included with this manual.
- With the first setting in heating, a light odor can appear corresponding to the evacuation of the possible traces related to the manufacturing of the device.

| | |
|---|---|
|  | **Caution**: For safety reasons, and to avoid overheating, do not cover the heating appliance. |

| | |
|---|---|
|  | Appliances carrying this symbol must never be disposed of with household waste, but must be collected separately for recycling. At the end of their life, products must be collected and recycled according to local regulations and ordinances. |
|  | When an appliance is installed at a higher altitude, the air output temperature rises (around 10°C per 1000 m rise in ground). |

**In case of use of the device in mobile version:**

- Do not use it near a bath-tub, a shower or a swimming pool.
- Do not use this heating appliance near a bath, shower or swimming pool. Do not use this heating appliance in small rooms, when people with limited mobility are present who cannot leave the room unaided, unless constant supervision is provided.

## INSTALLATION (EN)

**Where to install the device?** (see page 2)

- This appliance has been designed to be installed in residential premises. Please consult your dealer if other circumstances apply.
- It must be installed in accordance with professional standards, and comply with the regulations in force in the country of installation.
- The appliances are class II and protected from water splashes to IP 24. They may therefore be installed in volume 2 of shower rooms. It is forbidden to install the device in volume 1. It must be impossible for anyone using the shower or bath to reach the appliance's controls, however.
- Respect minimum distances to obstacles when positioning the appliance.
- The appliance's support bracket allows to maintain a free space behind the appliance so as not to interfere with its adjustment. The gap between the appliance and the wall shall not be obstructed in any way.
- For appliances equipped with absence detector:

To optimize the absence detection of your appliance, avoid installing the device in narrow corner or behind furniture.

**Do not install the appliance** (see page 2, 3)

- In a draught that could affect its adjustment (beneath a centrally-controlled mechanical fan unit, etc.).
- Underneath a fixed mains socket or near curtains or any other flammable materials
- The air outlet grid and control unit must be visible at the top of the appliance. It is forbidden to mount a vertical device horizontally and vice versa.

**Mobile version**

- To ensure that the mobile installation is possible for your model, see the product manual part 2/2.
- **CAUTION**: the appliances which are not equipped with plug cannot be used in mobile version.
- The appliance must be placed on a horizontal surface. Please refer to feet kit assembly instruction on page 4 of this booklet or to instructions with feet (ref. 0517300 / 0517400).

**Wall mounting version** (see page 5)

- Release the appliance's latching bar. We recommend you place the appliance flat on the ground. Use a screwdriver to raise the tongue of the fitting, carefully so as not to distort it. While keeping the tongue raised, push the latching bar downwards to release the latches at the top. Pivot the latching bar around the lower latches. Remove the latching bar.
- Fix the latching bar. Place the latching bar on the floor against the wall. Locate the drilling points **A**. These show you where the lower fastenings are. Lift the latching lug, aligning it with the drilling point **A** to locate the drilling points **B**. These show you where the upper fastenings are. Drill the four holes, and insert the plugs. If extra support is needed, use special plugs (e.g.: in plasterboard). Position the latching bar and screw in place.
- Lock the appliance onto latching bar. Place the appliance at an angle on the supports **S1**. Pivot the appliance to place it on the supports **S2**. Lower the appliance onto latching bar. The appliance clicks in place, showing it is fixed and latched. To release the appliance from the latching bar, use a flat-head screwdriver and push the tongue (top left of the latching bar behind the appliance)

towards the wall. Lift the appliance while holding the tongue with the screwdriver. Swing it forward then lift it off the supports **S1**.

**Electric connection**

- The power supply to the appliance is 220-230V, 50Hz/60Hz.
- In damp atmospheres, such as bathrooms and kitchens, the junction box must be located at least 25 cm from the floor.

**Appliances without plug**

- A 3-strand mains cable is used for connection to the mains, connected via a junction box. (Brown wire = Phase, Blue wire = Neutral, Black wire = pilot wire).
- In damp atmospheres, such as bathrooms and kitchens, the junction box must be located at least 25 cm from the floor. The appliance's power supply must be connected straight to the mains, after the all-pole cut-off, with a contact opening gap of at least 3mm with no intermediate switch.

The appliance must not be earthed. / Do not connect the pilot wire (black) to earth. If a controller or controlled appliance is protected by a 30mA breaker (e.g.: bathroom) the pilot wire power supply must be protected on this breaker.

## MAINTENANCE (EN)

**ATTENTION! All operations are performed only with the device completely de-energized!**

In order to maintain the performance of the appliance, you should use a vacuum cleaner or brush twice a year to remove the dust from the upper and lower grids. Every five years, a maintenance engineer should check the inside of the appliance. In a polluted atmosphere, dirty marks could appear on the appliance's grille. This is because of the poor quality of the ambient air. In this case, it is advisable to check that the room is properly ventilated (fan, air intake, etc.) and that the air is clean. Such dirty marks are no reason to have the appliance replaced under the terms of the warranty.

The casing of the appliance can be cleaned with a damp cloth, do not use abrasive products.

**ATTENTION! The housing protection should never be cleaned with abrasive and aggressive products.**

## ADVICE FOR USERS (EN)

Putting the appliance at its maximum setting will not increase the temperature faster. If you are out for several hours, consider lowering the temperature. If you have several appliances in one room, let them operate together, so you have a more uniform temperature while optimizing power consumption. This also applies to an empty room; where it is better to let the appliance run at a lower setting, rather than turn it off completely.

## TROUBLESHOOTING (EN)

**The appliance is not heating**: Check that the installation circuit-breakers are engaged. Check the room air temperature. For models fitted with a remote programmer, check it is in COMFORT mode.

**The appliance is constantly heating**: check the appliance is not in a draught, or whether the temperature setting has been changed.

**The appliance does not follow the programmed commands** (for model equipped with remote programmer): Check that the programming unit is being properly used or whether the programming cassette is properly inserted in its compartment and it operates normally, and also check the cell. Electronic appliances with a microprocessor could be affected by some serious mains disturbances (not compliant with CE regulations defining interference protection levels). If there are any problems (thermostat jammed, etc.) cut the appliance power supply (fuse, circuit-breaker, etc.) then restart the appliance after 5 mins.

If the problem often recurs check the power supply from your energy provider.

**The surface of the appliance is very hot**: It is normal that the convector is hot when operating, it being understood that the surface temperature is limited according to the current standard However, if you feel that your appliance is still too hot, verify that the power is correct for the surface area of your room (we recommend on average 100 W/m2) and the appliance is not in a draught that would affect its setting.

## ¡ATENCIÓN! (ES)

| | |
|---|---|
|  | **¡Atención! Superficie muy caliente.**<br>**¡Atención! Algunas partes de este aparato pueden alcanzar elevadas temperaturas y causar quemaduras. Se aconseja prestar especial atención en presencia de niños y personas vulnerables.** |

- Se aconseja mantener alejados del aparato a niños menores de 3 años, salvo que estén vigilados por un adulto.
- Los niños de entre 3 y 8 años solo pueden encender y apagar el aparato, si éste haya sido debidamente instalado y los niños se encuentren vigilados y hayan sido instruidos sobre la manera correcta de uso seguro y siempre que sean conscientes de su peligro potencial. Se prohíbe que los niños entre 3 y 8 años conecten, ajusten, limpien el aparato, así como realicen labores de mantenimiento técnico, propias del usuario.
- Los niños en la edad de hasta 8 años y personas con capacidades físicas, sensoriales o mentales limitadas, sin experiencia o conocimientos insuficientes podrán usar el equipo solo bajo una vigilancia adecuada o si hayan sido instruidos sobre su uso seguro y les hayan sido explicados los riesgos relacionados con el mismo. Los niños no deben jugar con el aparato. No permita que niños sin vigilancia limpien y hagan el mantenimiento técnico del aparato, propio del usuario.
- Para evitar accidentes durante el deterioro del cable de alimentación, se permitirá llevar a cabo su sustitución solamente al fabricante, su agente de servicio o al especialista de calificación correspondiente.
- Podrá conectar o unir a la red el presente aparato solo un especialista calificado, observando los requerimientos y reglas vigentes.
- Se puede obtener las Instrucciones de uso para este aparato al contactar con el Departamento de posventa por el número indicado en el cupón de garantía incluido en estas Instrucciones.
- Durante la primera conexión del aparato podrá aparecer un olor débil a causa de combustión del engrase de fábrica que podía quedarse en el aparato después de su montaje.

| | |
|---|---|
|  | **Atención**: Por razones de seguridad y para evitar el calentamiento no cubra el aparato. |
|  | No bote aparatos marcados con este símbolo junto con la basura doméstica, estos deben recogerse por separado para el subsiguiente reciclaje. Una vez acabada la vida útil del aparato, este debe reciclarse de conformidad con las reglas establecidas en el país. |
|  | La instalación del aparato en lugares muy elevados sobre el nivel del mar provoca un aumento de la temperatura de salida del aire (unos 10ºC por cada 1.000 metros de altitud). |

**En caso de utilizar los aparatos móviles:**

- No use el aparato cerca de una bañera, ducha o piscina.
- No utilice este aparato en locales de tamaño reducido, si están ocupados por personas incapaces a abandonar el local por sí solos, salvo si están bajo una vigilancia constante.

## INSTALACIÓN (ES)

**¿Dónde se puede instalar el aparato?** (ver página 2)

- Este aparato ha sido concebido para ser instalado en locales habitables. Para cualquier otro caso, contacte con su vendedor.
- La instalación deberá llevarse a cabo de conformidad con los estándares profesionales y responder a las normas vigentes del país de instalación.
- El aparato pertenece a la clase II de protección contra choques eléctricos ⧈ y está protegido contra polvo y salpicaduras de agua IP 24. De esta manera, podrá instalarse en la zona 2 de cuarto de baño. Se prohíbe instalar el aparato en la zona 1. El usuario que toma ducha o se encuentra en la bañera no debe manipular los dispositivos de mando del aparato.
- Durante la instalación respete las distancias mínimas a los objetos circundantes.
- Si las paredes del local están revestidas sobre la base de espuma plástica, hay que colocar una junta por detrás del soporte mural del aparato eléctrico del mismo grosor de la espuma plástica de modo que permita tener un espacio libre detrás del aparato para el funcionamiento correcto de su automática.
- Para aparatos dotados del sensor de ausencia del usuario:

Para facilitar la detección de la ausencia del usuario en el local, no instale el aparato en ángulos ciegos o detrás de muebles.

**¿Dónde no deberá instalarse el aparato?** (ver página 2, 3)

- En lugares que pueden afectar su funcionamiento (debajo del conducto de la ventilación forzada centralizada, etc.).
- Por debajo o arriba de una toma de corriente fija o cerca de cortina u otros materiales fácilmente combustibles.
- En la zona 1 del cuarto de baño.
- Cuando la posición del aparato es correcta, la rejilla de salida del aire y la unidad de mando deben ser visibles en la parte superior del aparato. Está prohibido instalar un aparato vertical de forma horizontal y viceversa.

**Instalación móvil**

- Véase las instrucciones parte 2/2 para conocer las posibilidades de esta instalación para los modelos determinados.
- **ATENCIÓN**: Los aparatos sin enchufe no podrán utilizarse en la versión móvil (con patas).
- El aparato debe instalarse sobre una superficie horizontal. Consulte las instrucciones de instalación en la página 4 de este folleto o las instrucciones que se adjuntan al kit con patas (ref. 0517300 / 0517400).

**Instalación fija** (ver página 5)

- Desbloquee ganchos de fijación. Recomendamos colocar el aparato sobre una superficie plana con rejilla hacia abajo. Con un destornillador plano levante con cuidado un ángulo del soporte para no deformarlo. Manteniendo el ángulo en posición levantada, empuje el soporte de fijación hacia la parte inferior del aparato para liberar los ganchos superiores. Gire el soporte de fijación alrededor de los ganchos inferiores y retírelo. Fijación del soporte mural.
- Coloque el soporte al lado de la pared en el suelo y marque los puntos de perforación **A** para los puntos de sujeción inferiores del soporte. Levante el soporte haciendo coincidir las marcas con los orificios inferiores del soporte, luego marque dos lugares que se quedaron para las superficies superiores del soporte **B**. Taladre 4 agujeros y fije el soporte a la pared con ayuda de tarugos. Use tarugos en función del revestimiento de la pared (por ejemplo, cartón yeso).

- Instalación en la pared. Fije el aparato en el soporte. Coloque el aparato inclinado sobre los resaltes **S1**, vuélcalo para estrechar a los resaltes **S2**. Deslice fijando el convector en el soporte en la dirección desde arriba hacia abajo. Para retirar el aparato del soporte, tome un destornillador plano y estreche contra la pared el tope situado arriba a la izquierda del soporte. Manteniendo el tope con el destornillador, suba el convector. Vuélcalo hacia adelante, luego retírelo de los resaltes **S1**.

**Conexión eléctrica**

- El aparato se conecta a la red de corriente alterna de tensión nominal de 220-230 V y frecuencia de 50 Hz/60 Hz.
- Dentro de locales húmedos, como cuarto de baño y cocina, la caja de conexiones deberá instalarse como mínimo a 25 cm del suelo.

**Aparatos sin enchufe**

- Su conexión a la red se efectuará con un cable de 3 hilos (Hilo marrón = Fase, Hilo azul = Neutro, Hilo negro = Hilo piloto) a través de una caja de conexiones.
- Dentro de locales húmedos, como cuarto de baño y cocina, la caja de conexiones deberá instalarse como mínimo a 25 cm del suelo. El aparato deberá conectarse directamente, después de un interruptor automático de corte omnipolar con apertura de contactos de 3 mm como mínimo, sin interruptor intermedio.
- Se prohíbe la conexión a tierra / No conectar el hilo piloto (negro) a tierra. Si un aparato con hilo piloto está protegido por un interruptor diferencial de 30 mA (por ejemplo: cuarto de baño), es necesario proteger la alimentación del hilo piloto con este interruptor diferencial.

## MANTENIMIENTO (ES)

**¡Atención! ¡Realice las operaciones solo con el aparato completamente desconectado de la red!**

Con el fin de mantener el buen funcionamiento del aparato es necesario limpiar las rejillas superiores e inferiores como mínimo dos veces al año con ayuda de un aspirador o cepillo. Cada cinco años un especialista calificado debe revisar los componentes internos del aparato.

Si el aparato se utiliza en un ambiente muy contaminado, en la superficie de las rejillas del aparato podrán aparecer manchas. Este ensucionamiento superficial no se cubre con la garantía del aparato ni será motivo para su sustitución. Si en los locales hay demasiado aire contaminado, hay que hacer ventilaciones más frecuentes limpiar más frecuentemente el aparato. Hay que limpiar el cuerpo del aparato con un paño húmedo.

**¡Atención! No utilice nunca productos abrasivos ni agresivos que pueden dañar la superficie del aparato.**

## RECOMENDACIONES DE UTILIZACIÓN (ES)

No es necesario poner el aparato al máximo, la temperatura del local no aumentará por eso más rápido. No olvide bajar la temperatura al ausentarse para un par de horas. Si hay varios aparatos instalados en un mismo local, hágalos funcionar simultáneamente: de esa manera tendrá una calefacción más homogénea sin aumentar el consumo de electricidad.

## SOLUCIÓN DE PROBLEMAS (ES)

**El aparato no calienta**: Asegúrese de que los interruptores del aparato están conectados o que el dispositivo de desconexión de carga (si lo tiene) no ha cortado la corriente. Verifique la temperatura de aire en el local. Para modelos que dispongan de regímenes, compruebe que el aparato está en el régimen Confort.

**El aparato calienta constantemente**: Verifique que el aparato no se encuentra en una corriente de aire o que el ajuste de temperatura no ha sido cambiado.

**El aparato no obedece las órdenes de programación** (para modelos equipados con el programador exterior): Asegúrese del buen funcionamiento de la unidad de programación o de que el casete de programación está bien insertada en su compartimiento y funciona normalmente, así como verifique el estado de la batería. El funcionamiento de aparatos que contienen un microprocesador podrá perturbarse por ciertos parásitos considerables en la red de alimentación (falta de correspondencia a las normas de la UE que definen el nivel de protección contra parásitos). En caso de problemas (termostato bloqueado, etc.), corte la alimentación del aparato (fusible, interruptor) durante unos 5 minutos para volver a conectar el aparato. Si el fenómeno se repite frecuentemente,

contacte con la compañía que le suministra la electricidad para que revise la red de alimentación.

**La superficie del aparato se pone muy caliente**: Aunque es normal que el aparato se pone caliente cuando funciona, la temperatura máxima de su superficie está limitada de conformidad con las normativas vigentes. Si considera que su aparato se pone demasiado caliente, verifique que la potencia del mismo responde a la superficie del local (se recomienda 100 W por un m2) y que el aparato no está instalado en una corriente de aire que pueda afectar el funcionamiento de su regulación automática.

## ATENÇÃO (PT)

| | |
|---|---|
|  | **Cuidado zona muito quente.**<br>**Cuidado: partes deste produto poderão estar quentes e causar queimaduras. Preste especial atenção á presença de crianças e pessoas vulneráveis.** |

- Mantenha afastado deste aparalho crianças com idade inferior a 3 anos, exceto se estas estiverem sob contínua vigilância.
- As crianças com idade entre 3 e os 8 anos apenas podem acender ou apagar equipamento se este tenha instalado numa posição normal, segundo as instruções de este manual e sempre que estejam sobre a supervisão de um adulto responsável pela sua segurança, que tenham sido instruídos sobre a utilização correcta e segura deste equipamento e sempre que estejam conscientes dos seus perigos. As crianças entre os 3 e os 8 anos não devem conectar, ajustar ou limpar o equipamento, não devem realizar operações do utilizador.
- Este equipamento não deve ser utilizado sem supervisão por crianças menores de 8 anos nem por pessoas com capacidades físicas, sensoriais ou mentais reduzidas, ou por pessoas sem experiência nem os conhecimentos necessários, excepto se estão de baixo da supervisão de uma pessoa adulta responsável da sua segurança ou se eles receberam instruções para uso seguro e explicação sobre os riscos relacionados. As crianças não devem brincar com este equipamento. A limpeza e manutenção do equipamento não devem ser realizadas por crianças sem supervisão.
- Se o cabo de alimentação estiver danificado, debe ser substituído pelo fabricante, o seu serviço pós-venda ou da mesma forma pessoas qualificadas, a fim de evitar qualquer perigo.

Este aparelho deve ser ligado ou conectado de acordo com as normas aplicáveis por uma pessoa credenciada.

- O livro de intruções deste produto encontra-se disponível mediante o contato com o serviço pós-venda através do número indicado na parte de garantia, incluída no manual de utilização.
- Na primeira conexão do aparelho pode haver um ligeiro odor associado a combustão de lubrificante de fábrica que poderia permanecer no dispositivo após a sua montagem.

| | |
|---|---|
|  | **Cuidado!** Para evitar o sobreaquecimento e por questões de segurança, não cubra o painel aquecedor. |
|  | Os aparelhos com este símbolo não devem ser descartados com o lixo doméstico, devendo ser recolhidos separadamente e reciclados. A recolha e reciclagem de fim de vida devem ser realizadas de acordo com as disposições locais. |
|  | A Instalação do aparelho numa elevada altitude causa o aumento da temperatura de saída do ar (cerca de 10°C por cada 1000 metros de elevação). |

**No caso de uma utilização móvel do aparelho:**

- Não deve usar este aquecedor perto de uma banheira, duche ou piscina.
- Não deve usar este aquecedor em áreas de pequena dimensão, quando estas estiverem ocupadas por pessoas incapazes de abandonar as divisões por si mesmas, exceto se existir uma permanente supervisão.

## INSTALAÇÃO (PT)

**Onde instalar o aparelho?** (veja a página 2)

- Este equipamento foi concebido para ser instalado numa residência. Por favor, consulte o seu distribuidor antes de usá-lo para qualquer outra finalidade.
- O aquecedor deve ser instalado de acordo com a normal prática comercial e em cumprimento com a legislação relevante do país.
- Este equipamento é de classe II e está protegido contra choques eléctricos, poeira e a projeção de água IP 24. O equipamento pode ser instalado no perimetro 2 de casa de banho. É proibido instalar o aparelho no perimetro 1. O aparelho deve ser instalado de modo a que os interruptores e outros controlos não possam ser tocados por uma pessoa que esteja a tomar banho ou a duchar-se.
- Cumpra com os espaços mínimos de distância para o posicionamento do aparelho durante o processo da instalação.
- Se as paredes da sala dispõem da cobertura basada sob Styrofoam é necessário colocar baixo dobradiça do aparelho uma

junta da mesma espessura que Styrofoam para deixar espaço livre para o aparelho necessário para não perturbar a sua regulação.

- No caso de dispositivos equipados com um sensor de ausência de utilizador:

Para ajudar a identificar a ausência do utilizador na sala, não instale o aparelho em cantos remotos ou atrás de móveis.

**Onde instalar o aquecedor?** (veja a página 2, 3)

- Num lugar que pode afetar o funcionamento (sob o canal central de ventilação forçada, etc...)
- Frente ou sob uma tomada de corrente fixa ou perto de cortinas ou outras matérias combustíveis.
- No perimetro 1 de banheiro.
- Na posição correta o ralo do banheiro e Bloco de controlo devem ser visíveis na parte superior do dispositivo. É proibido instalar o aparelho vertical horizontalmente e vice versa.

**O aparelho móvel**

- Quanto à possibilidade desta opção de instalação para um modelo específico, consulte o manual parte 2/2.
- **ATENÇÃO**: Dispositivos sem ficha não podem ser usados na versão móvel (com pés).
- O aparelho deve ser colocado numa superfície horizontal. Consulte a página 4 deste folheto ou instrução que se ajusta às pés (ref. 0517300 / 0517400).

**Instalação fixa** (veja a página 5)

- Desencaixe o aplicador dos soportes em gancho. Recomendamos que coloque o painel aquecedor pousado numa superfície plana, virado para baixo. Tenha uma chave de fendas à mão plana e levante a tampa com cuidados para não deformar. Enquanto segura a aba rosa, puxe o soporte de fixação para o fundo do aparelho para libertar os ganchos superiores. Rode a aba adjacente em volta dos ganchos inferiores e remova-a.
- Fixe os suportes de pendurar. Coloque o suporte no chão e, contra a parede, marque os pontos de perfuração **A**. Estes dão a posição das fixações inferiores. Recoloque os suportes em alinhamento com o punto de perfuração **A** para localizar os pontos de perfuração **B**. Estes dão a posição das fixações superiores. Em caso de suporte especial, use os fixadores adequados. Coloque em

posição e aparafuse os suportes de parede com tarugos, correspondentes a cobertura de parede (por exemplo, gesso de estuque).

- Montagem na parede. Fixar a unidade no suporte. Coloque o aparelho inclinado nos suportes **S1**, e rode o aparelho para colocá-lo nos suportes **S2**, descendo o aparelho ao longo de cima para baixo. Para voltar a desbloquear o aparelho, agarre numa chave de fendas e empurre a aba (no topo superior da aba adjacente) á esquerda do soporte. Levante o aparelho enquanto segura a aba com a chave de fendas. Incline-o para a frente e retire-o dos suportes **S1**

**Conexão elétrica**

- O funcionamento deve ser com a corrente elétrica de tensão 220-230V e frequência 50Hz/60Hz.
- Em áreas molhadas como banheiro e cozinha, uma caixa de conexão deve ser instalada pelo menos 25 cm do chão.

**Aparelho sem ficha**

- Deve ser ligado à corrente por um cabo de 3 fios para Aparelhos Eñetrónicos (Castanho = Fase, Azul = Zero (Neutro), Negro = Piloto) mediante uma caixa de conexão.
- Em zonas húmidas como as casas de banho e cozinhas, a tomada elétrica deve estar instalada pelo menos a 25 cm do chão. O dispositivo deve ser ligado directamente à corrente, depois de fechador automático para desligar todas as fases e a abertura de contacto com um intervalo de 3 mm é sem um interruptor intermediário.
- A conexão terra é prohibida / Não conete o fio piloto (negro) à terra (solo). Se um condutor ou dispositivo conetor é protegido com um diferencial (interruptor automático) de 30mA (por exemplo, para a casa de banho) é necessário proteger a emissão de corrente do fio piloto nesse diferencial.

## MANUTENÇÃO (PT)

**ATENÇÃO! Todas as operações são realizadas apenas com o dispositivo completamente desenergizado!**

Para manter as prestações do seu aparelho, deve limpar as grelhas superiores e inferiores cerca de duas vezes vezes por ano, usando

um aspirador ou uma escova. Tenha um profissional a verificar o interior do aparelho cada cinco anos.
A sujidade pode-se acumularse nas grelhas do aparelho, se a atmosfera estiver poluída. A garantia não cobre a substituição do aparelho por este tipo de sujidade. É recomendável verificar se a divisão é ventilada adequadamente e limpar o aparelho com um pano húmido.
**ATENÇÃO! A proteção da caixa nunca debe ser limpa com produtos abrasivos e agressivos.**

## CONSELHOS DE UTILIZAÇÃO (PT)

É desnecessário colocar o aquecedor no máximo, a temperatura da divisão não subirá mais depressa por isso. Se se ausentar por várias horas, lembre-se de descer a temperatura. Se tiver vários aparelhos na mesma divisão, deixe-os funcionar simultaneamente porque assi terá uma temperatura mais uniforme sem aumentar o consumo de electricidade.

## RESOLUÇÃO DE PROBLEMAS (PT)

**Aparelho não aquece**: Certifique-se que a instalação de disjuntores está ligada, ou que o deslastre de cargas (se tiver um) não cortou ao aparalho. Verifique a temperatura do ar da divisão. Para um funcionamento adequado certifique-se que o programador encontra-se no modo Comforto.
**Aparelho está a aquecer permanentemente**: Certifique-se de que o ajuste da temperatura não está mal acionado ou que não foi alterado.
**Aparelho não executa comandos de programação** (aparelho equipados com um programador externo): certifique-se que a unidade de programação está a ser corretamente usada ou que o programador está adequadamente colocado na sua residência seu compartimento e funciona corretamente (verifique as pilhas). O aparelho com controlo eletrónicos está equipado com um microprocessor que pode ser perturbado por severos disturbios de voltagem (fora de definido pelas normas comunitarias como perturbação do nível de proteção). Se tiver problemas (termóstato bloqueado, etc.), desligue-o da corrente elétrica (fusível, disjuntor) por cerca de 5 minutos para permitir que o aparelho se reinicialize.

Se este fenómeno acontecer frequentemente, controle a corrente elétrica através da sua empresa de fornecimento elétrico.

**Aparelho tem a superfície muito quente**: é normal que quando o aparelho trabalhe, a temperatura máxima da superfície é limitada de acordo com os parâmetros actuais. No entanto, se achar que o radiador se encontra demasiado quente, certifique-se que a potência é adequada à área da divisão (recomendamos 100W/m2) e que o aparelho não está localizado numa corrente de ar que possa desregulá-lo.

## VORSICHT (DE)

| | |
|---|---|
|  | **Vorsicht! Sehr heiße Oberfläche.**<br>**Vorsicht: Einige Teile dieses Gerätes können stark erwärmt werden und Brandwunde (Brandverletzungen) verursachen. Besondere Vorsicht bei Anwesenheit der Kinder und der Erwachsenen mit der erhöhter Empfindlichkeit.** |

- Die Kinder bis 3 Jahren sollen neben diesem Gerät nicht sein, nur unter ständigen Aufsicht.
- Die Kinder von 3 bis 8 Jahren können das Gerät nur einschalten und ausschalten, unter Voraussetzung, dass das Gerät auf entsprechende Weise installiert und eingestellt ist. Dabei sollen die Kinder unter Aufsicht sein oder die Instruktionen für die gefahrlose Benutzung des Gerätes bekommen sowie seine potentielle Gefahr verstehen. Für die Kindern von 3 bis 8 Jahren ist es verboten, das Gerät einzuschalten, einzustellen, zu reinigen, sowie, das Gerät als Benutzer zu bedienen.
- Die Kinder im Alter bis 8 Jahren sowie die Person mit beschränkten physischen, Sensor- oder geistigen Möglichkeiten, mit nichtausreichenden Erfahrungen oder Kenntnissen können das Gerät nur unter entsprechender Aufsicht verwenden oder unter Voraussetzung, dass sie die Instruktionen für seine gefahrlose Benutzung und Erklärungen der damit verbundenen möglichen Risiken bekommen. Die Kinder sollen mit dem Gerät nicht spielen. Die Kinder ohne Aufsicht sollen das Gerät nicht reinigen und das Gerät als Benutzer nicht verwenden.
- Um Unfälle zu vermeiden soll der beschädigte Schnur der Energiespeisung nur durch den Produzenten, durch den Servicevertreter oder durch den Fachmann entsprechender Qualifikation ersetzt werden.
- Anschluss an das Netz oder Anschluss dieses Gerätes sollen nur durch den qualifizierten Fachmann entsprechend den geltenden Anforderungen und Regeln verwirklicht werden.
- Die Betriebsanleitung für dieses Gerät können Sie bekommen in der Abteilung der Nachverkaufsbedienung. Telefonnummer ist in dem Garantieblatt, das dieser Instruktion beigelegt ist, angeführt.

- Bei der ersten Einschaltung des Gerätes ist ein kleines Geruch möglich, was mit dem Brennen der Produzentenschmierung verbunden ist, wenn diese Schmierung auf dem Gerät nach seiner Montage bleibt.

| | |
|---|---|
|  | **Vorsicht**: Zur gefahrlosen Benutzung und um Überhitzung zu vermeiden soll das Erwärmungsgerät nicht mit irgendwelchen Gegenständen bedeckt werden. |
|  | Das Gerät, das die Abbildung dieses Symbols hat, soll mit Haushaltsabfällen nicht utilisiert werden. Solche Geräte sollen getrennt gesammelt werden für die weitere Verarbeitung. Am Ende der Betriebsfrist soll das Gerät verarbeitet (utilisiert) werden entsprechend den Regeln, die im entsprechenden Land gelten. |
|  | Im Falle, wenn das Gerät auf der großen Höhe über dem Meeresspiegel installiert ist, erhöht sich die Temperatur der Luft am Ausgang aus diesem Gerät (etwa um 10 °C für jede 1000 Meter). |

**Bei der Installierung der mobilen Version des Gerätes:**

- Benutzen Sie die Badewanne, die Dusche oder das Schwimmbad neben diesem Gerät nicht.
- Benutzen Sie das Gerät in den kleinen Räumen nicht, wenn die Personen darin anwesend sind, welche den Raum selbständig nicht verlassen können. Solche Personen sollen in diesem Falle unter ständiger Aufsicht sein.

## INSTALLIERUNG (DE)

**Wo kann das Gerät installiert werden?** (siehe Seite 2)

- Dieses Gerät wurde erarbeitet zur Installierung in Wohnräumen. In allen anderen Fällen wenden Sie sich an den Ihren Verkäufer.
- Das Gerät soll entsprechend den professionellen Standarten installiert werden. Es soll den Normen entsprechen, welche im entsprechenden Land gelten.
- Das Gerät gehört zur Schutzklasse II gegen Verletzung mit dem elektrischen Strom und hat den Schutz gegen Staub und Wasserspritzern IP 24. So kann er in der Zone 2 des Badezimmers installiert werden. Verboten ist die Installierung des Geräts in der

Zone 1. Die Menschen, die die Dusche oder die Badewanne benutzen, sollen die Steuerung des Gerätes nicht erreichen.

- Bei der Installierung sollen minimale Abstände zu den Gegenständen der Umgebung gesichert werden.
- Wenn die Wände im Raum die Bedeckung auf Grund vom Schaumplast haben, so soll unter dem Stützträger des Elektrohaushaltsgerätes das Zwischenstück mit solcher Dicke, wie die Dicke von Schaumplast ist, damit der freie Raum hinter dem Apparat bleiben kann, was zur korrekten Arbeit seiner Automatik notwendig ist.
- Für die Geräte, die mit dem Sensor der Abwesenheit des Benutzers ausgestattet sind:

Um die Ermittlung der Abwesenheit des Benutzers zu erleichtern, soll das Gerät in den entfernten Ecken oder hinter dem Möbel nicht installiert werden.

**Wo kann das Gerät nicht installiert werden?** (siehe Seite 2, 3)

- In der Stelle, welche seine Arbeit beeinflussen kann (unter Kanal der zentralen Zwangsbelüftung usw.)
- Unter oder oben der stationären Netzsteckdose oder neben den Gardinen und anderen leicht entflammbaren Materialien.
- In der Zone 1 Badezimmers
- In der richtigen Position soll das Gitter des Luftausgangs der Block der Steuerung in dem Oberteil des Gerätes sichtbar sein. Verboten ist, das vertikale Gerät waagrecht zu installieren und umgekehrt.

**Tragbare Anlage**

- Hinsichtlich der Möglichkeit dieser Variante der Installierung für das konkrete Modell, sehen Sie die Instruktion - Teil 2/2.
- **Vorsicht**! Vorrichtungen ohne Stecker können in der mobilen Version (mit Beinen) nicht verwendet werden.
- Das Gerät soll auf der waagrechten Oberfläche installiert sein. Benutzen Sie die Instruktion auf der 4. Seite dieses Booklets oder die Instruktion, die zu den Beinen beigelegt ist (ref. 0517300 / 0517400).

**Stationäre Anlage** (siehe Seite 5)

- Entblockierte Sie die Schieber der Befestigung. Empfehlenswert ist, das Gerät auf die ebene Oberfläche mit dem

Gitter unten zu legen. Mit Hilfe des flachen Schraubenziehers einen Winkel des Trägers vorsichtig abzuhacken, um die Deformation zu vermeiden. Den Winkel in der gehobenen Lage sein, wenn Sie die Befestigung zum Unterteil des Gerätes bewegen, um obere Aufhänger zu befreien. Drehen Sie den Träger um die unteren Aufhänger und ziehen Sie ihn aus.

- Befestigen Sie den Träger an die Wand. Ordnen Sie bitte den Träger neben der Wand auf der Ebene des Fußbodens an und stecken Sie die Punkte zum Bohren «**A**» für untere Befestigungselemente des Trägers ab. Stellen Sie den Träger in solche Position, dass diese Punkte mit unteren Öffnungen des Trägers übereinstimmen. Danach stecken Sie noch zwei Stellen ab, welche für obere Öffnungen des Trägers «**B**» blieben. Bohren Sie 4 Öffnungen und fixieren Sie den Träger auf der Wand mit Hilfe von Dübeln, die der Wandbedeckung entsprechen (zum Beispiel: für die Wandbedeckung aus Gipskarton (Gipskartonplatte)).

**Die Installierung an der Wand**

Fixieren Sie das Gerät auf dem Träger. Stellen Sie das Gerät in der geneigten Lage auf die Auskragungen **S1**, wenden Sie das Gerät um, um es an die Auskragungen **S2** zu drücken. Klemmen Sie den Konvektor auf dem Träger in der Richtung von oben nach unten ein. Um das Gerät von dem Träger zu entfernen, nehmen Sie den flachen Schraubenzieher und drücken Sie dann die Wand die Stütze, die sich oben links von dem Träger befindet. Halten Sie die Stütze mit dem Schraubenzieher und heben Sie den Konvektor. Wenden Sie den Konvektor nach vorn um und danach nehmen Sie den Konvektor aus Auskragungen **S1**.

- Stromanschluss. Das Gerät wird an das Wechselstromnetz mit der Nominalspannung 220-230V und mit der Frequenz 50Hz/60Hz angeschlossen.
- In feuchten Räumen, zum Beispiel im Badezimmer und in der Küche, soll der Anschlusskasten mit dem minimalen Abstand 25 cm von dem Fußboden installiert werden.

**Die Geräte, die mit dem Stecker nicht ausgestattet sind**

- Der Anschluß an das Netz erfolgt mit Hilfe von Dreileiterkabel (Brauner Leitungsdraht = Phase, Blauer Leitungsdraht = Null

(neutral), Schwarzer Leitungsdraht = Pilotenleitungsdraht) mit der Hilfe des Anschlusskastens.

- In feuchten Räumen, zum Beispiel im Badezimmer und in der Küche, soll der Anschlusskasten mit dem minimalen Abstand von 25 cm von dem Fußboden installiert werden. Das Gerät soll an das Netz der Stromspeisung direkt angeschlossen, nach dem automatischen Abschneider mit der Ausschaltung aller Phasen und mit dem Öffnen der Kontakte nicht weniger als 3 mm ohne Zwischenschalter.
- Die Erdung des Gerätes ist verboten. Schließen Sie den Pilotenleitungsdraht (Schwarzer Leitungsdraht) an die Erdung. Ist das Pilotengerät oder das zu pilotierende Gerät mit dem differentialen Automat (mit dem automatischen Schalter) 30mA (zum Beispiel, Badezimmer), geschützt, so ist es notwendig, dass die Speisung des Pilotenleitungsdraht mit diesem differentialen Automat geschützt ist.

## BEDIENUNG (DE)

**Vorsicht! Bei allen Operationen soll das Gerät von dem Strom vollständig ausgeschaltet sein!**

Zum Unterstützung der Funktionsfähigkeit Ihres Gerätes, reinigen Sie obere und untere Gitter des Gerätes mindestens zwei Male pro Jahr mit Hilfe vom Staubsauger oder der Bürste. Jede fünf Jahre sollen die inneren Komponenten des Gerätes von dem qualifizierten Fachmann geprüft werden.

Bei der Anwendung des Gerätes in der stark verschmutzten Atmosphäre können auf der Oberfläche der Gitter des Gerätes Flecken entstehen. Solche oberflächliche Verschmutzungen werden mit der Garantie des Gerätes nicht gedeckt und sind kein Grund zum Ersetzen des Gerätes. Wenn die Luft im Raum übermässig verschmutzt ist, ist es empfohlen, die Belüftung des Raumes häufiger zu verwirklichen. Dabei soll das Gerät auch häufiger gereinigt werden. Das Gehäuse des Gerätes soll mit dem feuchten Wischlappen gereinigt werden.

**Vorsicht! In keinem Falle sollen zur Reinigung abrasive und aggressive Materialien verwendet werden, weil sie die Oberfläche des Gerätes beschädigen können.**

## BETRIEBSEMPFEHLUNGEN (DE)

Schalten Sie das Gerät für maximale Heizung nicht – das kann die schnellere Erwärmung des Raumes nicht ermöglichen. Wenn Sie den Raum für einige Stunden verlassen, vergessen Sie nicht, die Temperatur zu vermindern. Wenn im Raum mehrere heizende Geräte sind, sollen Sie gleichzeitig arbeiten. Das ermögliht mehr gleichmäßige Heizung mit der gleichzeitigen Optimierung der Ausgaben für Elektroenergie.

## IM FALLE DER ENTSTEHUNG DER PROBLEME (DE)

**Das Gerät wärmt nicht**: Prüfen Sie das Ansprechen der Automaten in Ihrem Stromnetz, Möglich ist auch die Nichteinschaltung der Heizung mit dem Schalter der Frequenzentlastung (wenn vorhanden). Prüfen Sie die Temperatur der Luft im Raum. Für entsprechend ausgestattene Modelle. Prüfen Sie, ob das Regime "Komfort" auf dem äußeren Programmierungsgerät eingestellt ist.

**Das Gerät wärmt ununterbrochen**: Prüfen Sie, ob das Gerät mit dem Zugwind beeinflüsst ist oder ob die Einstellungen der Temperatur verändert wurden.

**Das Gerät führt die Befehle der Programmierung nicht aus** (für die Modelle, die den äußeren Programmierungsgerät haben): Prüfen Sie, ob der programmierende Block auf entsprechende Weise (sachgemäß) verwendet wird, oder ob die Kassette der Programmierung dicht in ihre Abteilung eingelegt ist; prüfen Sie auch den Zustand der Batterie. Die Arbeit der Elektronengeräte, welche der Mikroprozessor enthalten, kann durch entsprechende bedeutende Störungen im Netz beeinflüsst werden (die Geräte entsprechen den Normen der Europäischen Union, welche den Schutz gegen Störungen bestimmen). Im Falle der Probleme (Thermostat ist blockiert u ä.) schalten Sie die Stromspeisung des Gerätes (Sicherung, Schalter) aus für etwa 5 Minuten, um das Gerät wieder einzuschalten. Wenn ein solches Problem häufig entsteht, wenden Sie sich an Ihre Stromversorgungsgesellschaft, damit sie das Netz der Stromspeisung prüft.

**Die Oberfläche des Gerätes ist sehr heiß**: Die Erwärmung des Konvektors ist ganz normal. Aber die maximale Temperatur der Oberfläche ist mit den geltenden Normen beschränkt. Aber wenn

das Gerät, Ihrer Meinung nach, zu heiß ist, prüfen Sie, dass die Leistung der Raumfläche entspricht (Empfohlen ist: 100W für Quadratmeter). Prüfen Sie auch, ob das Gerät im Zugwind steht, weil der Zugwind die Arbeit der automatischen Regelung beeinflussen kann.

## UWAGA (PL)

| | |
|---|---|
|  | **Uwaga, bardzo gorąca powierzchnia.**<br>**Uwaga: Niektóre części urządzenia mogą się mocno nagrzewać i spowodować oparzenie. Bądź szczególnie ostrożny w obecności dzieci i dorosłych z nadwrażliwością.** |

- Dzieci do lat 3 nie powinny zbliżać się do tego urządzenia, jeśli tylko nie są pod stałym nadzorem.
- Dzieci w wieku od 3 do 8 lat mogą tylko włączać i wyłączać urządzenie, pod warunkiem, że zostało ono zainstalowane prawidłowo, i że dzieci te są pod opieką lub otrzymały instrukcje dotyczące bezpiecznego korzystania z urządzenia i zdali sobie sprawę z potencjalnego niebezpieczeństwa. Dzieciom w wieku od 3 do 8 lat niedopuszczalne jest podłączanie, konfigurowanie, czyszczenie urządzenia, a także wykonywanie jego obsługs użytkowej.
- Dzieci w wieku do 8 lat oraz osoby o ograniczonej sprawności fizycznej, sensorycznej lub umysłowej, z niewystarczającym doświadczeniu lub wiedzą, mogą korzystać z urządzenia tylko pod odpowiednim nadzorem lub pod warunkiem, że otrzymali instrukcje bezpiecznego użytkowania i wyjaśnienia związanego z nim ryzyka. Dzieci nie powinny bawić się z urządzeniem. Dzieciom nie wolno bez opieki wykonać czyszczenie i obsługę użytkową urządzenia.
- Aby uniknąć wypadków podczas uszkodzenia przewodu zasilającego, jego wymianę powinien wykonywać tylko producent, jego agent serwisu lub pracownik posiadający odpowiednie kwalifikacje.
- Podłączenie do sieci lub do podłączenie tego urządzenia może być wykonywane wyłącznie przez wykwalifikowanego specjalistę, zgodnie z obowiązującymi przepisami i zasadami.
- Instrukcję obsługi do tego urządzenia można uzyskać, kontaktując się z działem serwisu pod numerem telefonu podanym w karcie gwarancyjnej, znajdującym się w niniejszej instrukcji obsługi.
- Przy pierwszym włączeniu urządzenia możliwy jest niewielki zapach, związany ze spalaniem się smarowidła fabrycznego, które mogło pozostać na urządzeniu po jego instalacji.

| | |
|---|---|
|  | **Uwaga**: ze względów bezpieczeństwa i aby uniknąć przegrzania, niczym nie przykrywać grzejnik. |
|  | Urządzenie, na którym znajduje się ten symbol, nie powinno być wyrzucane z odpadami domowymi, a podlega odrębnym zgromadzeniu w celu recyklingu. Pod koniec okresu eksploatacji urządzenie należy poddać recyklingowi zgodnie z przepisami obowiązującymi w kraju. |
|  | W przypadku, jeśli urządzenie jest montowane na dużych wysokościach nad poziomem morza, temperatura powietrza na wyjściu z niego wzrasta (o około 10° na każde 1000 metrów). |

**W przypadku instalacji urządzenia w wersji mobilnej:**

- Nie używać w pobliżu wanny, prysznica lub basenu.
- Nie używać w pomieszczeniach o małej wielkości, jeśli w nich znajdują się osoby które nie są w stanie samodzielnie opuścić pomieszczenie, jeśli tylko nie są pod stałym nadzorem.

## INSTALACJA (PL)

**Gdzie można zainstalować urządzenie?** (patrz stronie 2)

- To urządzenie zostało zaprojektowane do instalacji w pomieszczeniach mieszkalnych. We wszystkich innych przypadkach należy się skontaktować ze sprzedawcą.
- Powinno ono być zainstalowane odpowiednio do standardów zawodowych i zgodne z normami obowiązującymi w kraju.
- Urządzenie klasy ochrony II od porażenia prądem elektrycznym i posiada ochronę przed kurzem i bryzgami wody IP 24. W ten sposób, może ono być zainstalowane w strefie 2 łazienki. Nie instalować urządzenia w strefie 1. Ten, kto bierze prysznic lub kąpiel, nie powinien sięgać do sterowania urządzenia.
- Należy przestrzegać minimalnej odległości do innych przedmiotów podczas instalacji.
- Jeśli ściany w pomieszczeniu mają powłokę na bazie styropianu, pod wspornik oporowy domowego sprzętu elektrycznego należy umieścić uszczelkę takiej samej grubości, jak i styropian, aby zostawić wolną przestrzeń nad urządzeniem, niezbędną dla prawidłowego działania jego automatyki.

- Dla urządzeń wyposażonych w czujnik braku becności użytkownika:

Aby ułatwić wykrycie braku obecności użytkownika w pomieszczeniu, nie należy instalować urządzenie w głuchych zakątkach lub z tyłu mebli.

**Gdzie nie wolno zainstalować urządzenie?** (patrz stronie 2, 3)

- W miejscu, które może mieć wpływ na jego działanie (pod kanałem przymusowej centralnej wentylacji itp.)
- Pod lub nad stacjonarnym gniazdkiem elektrycznym lub obok zasłon i innych łatwopalnych materiałów.
- W strefie 1 łazienki
- W poprawnej pozycji, kratki wylotu powietrza i Sterownik powinny być widoczne w górnej części urządzenia. Nie wolno instalować pionowe urządzenie poziomo i na odwrót.

**Przenośna instalacja**

- O możliwości tego wariantu zabudowy dla określonego modelu, patrz instrukcję cz. 2/2.
- **UWAGA**: Urządzenia bez wtyczki nie mogą być używane w wersji mobilnej (z nóżkami).
- Urządzenie powinno być ustawione na poziomej powierzchni. Patrz instrukcję instalacji na stronie 4 niniejszej broszury albo w instrukcji dołączonej do nóżek (ref. 0517300 / 0517400)

**Stacjonarna instalacja** (patrz stronie 5)

- Odblokuj zatrzaski mocowania. Zalecamy, aby umieścić urządzenie na równej powierzchni kratkami w dół. Za pomocą płaskiego śrubokręta delikatnie podważ jeden kąt wspornika, aby go nie deformować. Trzymając kąt w pozycji podniesionej, zsunąć wspornik do spodu urządzenia, aby zwolnić górne zaczepy. Rozwiń wsporznik mocowania wokół dolnych zaczepów i wyciągnij go.
- Przymocuj wspornik do ściany. Umieść wspornik koło ściany na poziomie podłogi i zaznacz punkty wiercenia **A** dla dolnych mocowań wspornika. Podważ wspornik, łącząc oznaczenia z dolnymi otworami wspornika, po czym zaznacz dwa miejsca, które pozostały dla górnych otworów wspornika **B**. Wywiercić 4 otwory i zamocuj wspornik do ściany za pomocą kołków rozporowych. Używaj kołki rozporowe, odpowiednie do powłoki ściennej (np. gipsowo-kartonowe).

- Montażu na ścianie. Zamocować urządzenie na wsporniku. Umieść urządzenie w pozycji przechylonej na występy **S1**, odwróć go, żeby przycisnąć do występów **S2**. Zamocuj konwektor na wsporniku w kierunku z góry na dół. Aby usunąć urządzenie z wspornika, weź płaski śrubokręt i dociśni do ściany podporę położoną na górze po lewej stronie wspornika. Trzymając podporę śrubokrętem, podnieś konwektor. Odwróć go do przodu, a następnie zdejmij z występów **S1**

**Podłączenie elektryczne**

- Urządzenie podłącza się do sieci prądu przemiennego o znamionowym napięciu 220-230V i częstotliwości 50Hz/60Hz.
- W pomieszczeniach wilgotnych, takich jak łazienka i kuchnia, skrzynia łącząca powinna mieć co najmniej 25 cm od podłogi.

**Urządzenia nie wyposażone we wtyczkę**

- Podłączenie do sieci odbywa się kablem o 3 żyłach (Brązowy przewód = Faza, Niebieski przewód = Zero (neutralny), Czarny przewód = Pilotażowy przewód) poprzez skrzynkę łączącą.
- W pomieszczeniach wilgotnych, takich jak łazienka i kuchnia, skrzynia łącząca powinna mieć co najmniej 25 cm od podłogi. Urządzenie powinno być podłączone do sieci zasilania bezpośrednio po automatycznym odcinaczu z wyłączeniem wszystkich faz i rozmykaniem styków co najmniej na 3 mm, bez przełącznika pośredniego.
- Uziemienie urządzenia jest zabronione / Nie wolno podłączać pilotażowy (czarny) przewód do uziemienia. Jeśli pilotażowe lub pilotowane urządzenie jest zabezpieczone dyferencjalnym automatem (automatycznym wyłącznikiem) 30mA (np. łazienka), konieczne jest, aby zasilanie pilotażowego przewodu było zabezpieczone tym dyferencjalnym automatem.

## OBSŁUGA (PL)

**Uwaga! Wszystkie operacje na urządzeniu przeprowadzać tylko z całkowicie wyłączonym zasilaniem!**

Dla wsparcia działania urządzenia, należy czyścić górne i dolne kratki urządzenia co najmniej dwa razy w roku za pomocą odkurzacza lub szczotki. Co pięć lat, wewnętrzne elementy urządzenia powinny być sprawdzone przez wykwalifikowanego specjalistę.

W przypadku korzystania z urządzenia w silnie zanieczyszczonej atmosferze na powierzchni kratki urządzenia mogą pojawić się plamy. Takie zanieczyszczenia nie są objęte gwarancją urządzenia i nie są podstawą do jego wymiany. W przypadku obecności nadmiernie zanieczyszczonego powietrza w pomieszczeniach zaleca się wykonywać częstsze wietrzenie i częściej czyścić urządzenie. Obudowę urządzenia należy czyścić wilgotną szmatką.
**Uwaga! W żadnym wypadku nie używać do czyszczenia środków żrących i agresywnych materiałów, które mogą uszkodzić powierzchnię urządzenia.**

## ZALECENIA DOTYCZĄCE OBSŁUGI (PL)

Nie włączać ogrzewanie na maksimum - pomieszczenie od tego szybciej się nie rozgrzeje. W przypadku braku obecności w ciągu kilku godzin, nie zapomnij o obniżeniu temperatury. Jeśli w pomieszczeniu jest kilka urządzeń grzewczych, niech pracują one jednocześnie - to zapewnia bardziej równomierne ogrzewanie z jednoczesną optymalizacją kosztów energii elektrycznej.

## W PRZYPADKU WYSTĄPIENIA PROBLEMÓW (PL)

**Urządzenie nie grzeje**: Upewnij się, że nie zadziałały automaty w twojej sieci elektrycznej lub wyłącznik częstotliwości rozładunku (jeśli taki posiadasz) nie wyłączył ogrzewanie. Sprawdź temperaturę powietrza w pomieszczeniu. Dla odpowiednio wyposażonych modeli, upewnij się, że na zewnętrznym programatorze jest ustawiony tryb Komfort.
**Urządzenie grzeje non-stop**: Upewnij się, czy urządzenie się nie zatrzymało i nie zmieniały się ustawienia temperatury.
**Urządzenie nie wykonuje poleceń** programowania (dla modeli wyposażonych w zewnętrzny programator): upewnij się, że blok programujący jest używany prawidłowo, lub czy kaseta programowania szczelnie włożona do swojego przedziału i normalnie działa; sprawdź również stan baterii. Praca urządzeń elektronicznych zawierajacych mikroprocesor, może być zakłócona poprzez pewne znaczące zakłócenia w sieci zasilającej (nie spełnia norm UE, które określają poziom ochrony przed zakłóceniami). W przypadku problemów (zablokowany termostat, itp.), należy wyłączyć zasilanie urządzenia (bezpiecznik, wyłącznik) na około 5 minut, aby ponownie włączyć urządzenie. Jeśli zjawisko powtarza

się często, należy skontaktować się z twoją firmą dostawy energii elektrycznej, aby sprawdziła ona sieć zasilania.

**Powierzchnia urządzenia jest bardzo gorąca**: To, że konwektor nagrzewa się jest zjawiskiem normalnym, przy czym maksymalna temperatura powierzchni jest ograniczona zgodnie z obowiązującymi przepisami. Jeśli nadal uważasz, że twoje urządzenie jest zbyt gorące, upewnij się, że moc odpowiada powierzchni pomieszczenia (zalecane 100W na m2) i że urządzenie nie znajduje się na przeciągu, który mógłby wpłynąć pracę na jego automatycznej regulacji.

## UPOZORNĚNÍ (CS)

| | |
|---|---|
|  | **Pozor: Některé části tohoto výrobku se mohou stát velmi horkými a způsobit popálení. Zvláštní pozornost musí být věnována přítomnosti dětí a hendikepovaných lidí** |

Tento spotřebič mohou používat děti ve věku 8 let a starší a osoby se sníženými fyzickými, smyslovými nebo mentálními schopnostmi nebo nedostatkem zkušeností a znalostí, pokud jsou pod dozorem nebo byli poučeni o používání spotřebiče bezpečným způsobem a rozumí případným nebezpečím. Děti si se spotřebičem nesmějí hrát. Dětem mladším 3 let by měl být zamezen přístup ke spotřebiči, pokud nejsou trvale pod dozorem. Děti ve věku od 3 do 8 let mohou tento spotřebič zapínat/vypínat pouze za předpokladu, že byl umístěn nebo nainstalován ve své zamýšlené normální provozní poloze, a pokud jsou pod dozorem nebo byly poučeny o používání spotřebiče bezpečným způsobem a rozumí případným nebezpečím. Děti ve věku od 3 do 8 let nesmějí zasouvat vidlici do zásuvky, regulovat a čistit spotřebič nebo vykonávat údržbu prováděnou uživatelem.

- spotřebič musí být instalován, nebo připojen autorizovanou osobou v souladu s platnými předpisy a normami.
- návod k obsluze je součástí balení výrobku, rovněž je k dispozici u prodejce.
- pokud je přívodní kabel poškozen, musí být nahrazen výrobcem, servisním pracovníkem nebo podobně kvalifikovanou osobou, aby se předešlo jakémukoli nebezpečí.
- první spuštění spotřebiče může být doprovázeno mírným zápachem, příčinou je vypalování zbytků maziva, nejedná se o závadu.

| | |
|---|---|
|  | **Pozor:** V žádném případě konvektor nezakrývejte. Nápis “NEZAKRÝVAT“ upozorňuje, že jakýkoliv materiál, kterým je zakryt konvektor může způsobit přehřátí, požár. |
|  | Elektrický odpad se nesmí likvidovat s domácím odpadem. Recyklujte na vyhrazených místech (podle místně platné legislativy). |
|  | Instalace ve vysoké nadmořské výšce způsobuje zvýšení teploty na výstupu vzduchu (cca 10°C na 1000 m nadmořské výšky) |

**Pří instalaci přenosného konvektoru:**

- Nepoužívejte konvektor v blízkosti vany, sprchy nebo bazénu.
- Nepoužívejte konvektor v malých prostorech, kde se vyskytují osoby, které nejsou schopny vlastní evakuace, nebo pokud není zajištěn jejich stálý dohled.

## INSTALACE (CS)

**Upozornění pro instalace**

Konvektory jsou určeny k montáži na stěnu v obytných prostorách. Jiný způsob montáže musí být konzultován s výrobcem, dodavatelem.

Konvektory musí být instalovány v souladu s běžnou praxí a normami dané země.

Konvektor je zařízení třídy II a je chráněn proti stříkající vodě, krytí IP24. V koupelnách musí být konvektor instalován ve shodě s ČSN 33 200-7-701 a smí být umístěn i v zónách 2 a 3, viz strana 2.

**Ovládání konvektoru nesmí být dosažitelné z vany nebo sprchy.**

Dodržujte minimální montážní odstupy předmětů od konvektoru, viz strana 2.

Nástěnná konzole umožňuje zachovat dostatečný prostor za konvektorem pro volnou konvekci vzduchu. Vzdálenost mezi konvektorem a stěnou nesmí být ničím omezena.

Pro typy vybavené čidlem přítomnosti osob: konvektory neinstalujte v „hluchých“ koutech nebo za nábytkem

**Konvektory neinstalujte (strana 3):**

- v pozici, která by mohla mít vliv na jejich správnou funkci (například v blízkosti vzduchotechniky…. ).
- před nebo pod elektrickou zásuvkou, do blízkosti záclon nebo jiných hořlavých materiálů.
- je zakázáno instalovat produkty určené k vertikální instalaci do polohy horizontální a naopak. Při správné instalaci je mřížka výstupu vzduchu a ovládací panel situován v horní části zařízení.

**Přenosné konvektory**

**VAROVÁNÍ: Typy bez vidlice (zástrčky) nelze použít jako přenosné.**

– Přenosná instalace s podpěrami je povolena pouze pro konvektory s elektrickou zástrčkou.
– Konvektor musí být umístěno na vodorovné ploše, viz návod k obsluze pro podpěry.

**Nástěnná instalace** (strana 5)

**Montáž**

**Uvolnění závěsné konzole**

– Doporučujeme položit konvektor čelní stranou dolů, plochým šroubovákem opatrně uvolněte pojistku tak, aby nedošlo k její deformaci, přidržte šroubovákem pojistku a uvolněte konzoli, poté ji vyklopte i ze spodních závěsů.

**Upevnění závěsné konzole**

– Postavte konzoli na zem ke zdi a označte body pro navrtání otvorů **A**. Tyto otvory jsou určeny pro spodní závěs. Zdvihněte konzoli do úrovně otvorů **A** a označte body pro navrtání otvorů **B,** které určují pozici horního závěsu. Použijte vhodné fixační prvky, dle typu zdiva, pro dostatečně pevné ukotvení. Konzoli přišroubujte na zeď do konečné pozice.

**Nasazení konvektoru**

– Nasaďte konvektor v šikmé poloze na výstupky S1, přibližte jej k výstupkům S2 a zacvakněte. Pro vyjmutí konvektoru z konzole použijte plochý šroubovák, kterým uvolníte výstupky S2.

## ELEKTRICKÉ PŘIPOJENÍ (CS)

Konvektory jsou určeny pro připojení na 220-230V / 50-60Hz.

**Typy bez vidlice (zástrčky)**

Konvektor je pro připojení k síti vybaven třížilovým kabelem. Barevné označení vodičů:

**Hnědá = Fáze**
**Modrá = Nula**
**Černá = Pilotní vodič**

Instalace musí umožňovat odpojení konvektoru ve všech pólech, s minimálním odstupem kontaktu 3 mm.

**Připojení konvektoru k zemnícímu vodiči je zakázáno. Nezapojujte černý - pilotní vodič k uzemnění.**

Pokud je pilotní vodič (nebo topidlo ovládané pilotním vodičem) chráněno proudovým chráničem (např. v koupelně max. 30mA), musí být zdroj pilotního vodiče chráněn tímto stejným chráničem.

## ÚDRŽBA (CS)

**Upozornění: Veškerou údržbu je nutné provádět při úplném odpojení konvektoru od napájení!**

Pro zajištění správné funkčnosti konvektoru je třeba nejméně dvakrát ročně vyčistit horní a spodní mřížky vysavačem nebo smetákem. Každých pět let nechte vnitřní část konvektoru zkontrolovat kvalifikovaným technikem.

Na mřížce jednotky se může při znečištěném ovzduší hromadit prach. Tento jev se objevuje při špatné kvalitě okolního vzduchu. V tomto případě se doporučuje zkontrolovat, jestli je místnost dobře odvětrávaná (ventilace, přívod vzduchu atd.) a jestli je vzduch čistý. Záruka se nevztahuje na výměnu zařízení v důsledku nerespektování výše uvedených doporučení. Kryt jednotky by měl být čištěn vlhkým hadříkem, **nikdy nepoužívejte abrazivní a agresivní prostředky.**

## DOPORUČENÍ PRO PROVOZ (CS)

Nemá smysl nastavovat maximální vytápění, teplota v místnosti nebude stoupat rychleji.

Pokud odcházíte na několik hodin, nezapomeňte snížit teplotu.

Pokud máte v místnosti více konvektorů, nechejte je v provozu zároveň. Tímto dosáhnete rovnoměrnější teploty bez zvýšení spotřeby elektřiny.

## ŘEŠENÍ PROBLÉMŮ (CS)

**Konvektor netopí:**

– zkontrolujte, zda jsou zapnuty instalační jističe a proudový chránič (pokud je jím instalace vybavena).

**Konvektor trvale topí:**

– ujistěte se, že není konvektor v průvanu a že nebylo změněno nastavení teploty

**Konvektor neprovádí programové příkazy (verze s pilotním vodičem):**

– Ujistěte se, že programovací jednotka je správně používána (viz. návod k instalaci a použití. Zařízení s elektronickým ovládáním je vybaveno mikroprocesorem, který může být rušen některými závažnými poruchami sítového napětí (mimo normy EU určujících úroveň ochrany rušení). Pokud se vyskytnou nějaké problémy (zablokování termostatu atd.), vypněte napájení (pojistka, jistič atd.) po dobu asi 5 minut aby se zařízení mohlo restartovat. Pokud se tento jev vyskytuje často, nechte zkontrolovat napájení Vaším dodavatelem energie.

**Povrch konvektoru je velmi horký:**

– Za normálních okolností je max. povrchová teplota konvektoru v provozu omezena v souladu s normami. Nicméně pokud si myslíte, že konvektor je příliš horký, ujistěte se, že výkon odpovídá tepelným ztrátám místnosti a konvektor není umístěn v průvanu, který by narušoval jeho regulaci.

## PAŽNJA (HR)

| | |
|---|---|
|  | **Pažnja: vrlo vruća površina.**<br>**Pažnja: Neki dijelovi ovog uređaja mogu postati vrlo vrući i uzrokovati opekline. Budite posebno oprezni u prisustvu djece i odraslih osoba s visokom osjetljivošću.** |

- Djeca do 3 godine ne smije prići ovom aparatu, osim ako su pod stalnim nadzorom.
- Djeca u dobi od 3 do 8 godina mogu samo uključiti i isključiti opremu pod uvjetom da je ispravno instalirana i da su ta djeca su pod nadzorom ili dobila upute o sigurnom korištenju opreme i shvatila potencijalnu opasnost. Djeca u dobi od 3 do 8 godina ne mogu povezati, postaviti, čistiti uređaj i obavljati usluge njegovog održavanje.
- Djeca do 8 godina starosti i osobe s ograničenim tjelesnim, osjetilnim ili mentalnim sposobnostima, sa nedostatkom iskustva i znanja, mogu koristiti opremu samo pod odgovarajućim nadzorom, ili ako su dobili upute za sigurnu uporabu i objašnjenja povezanih s njom rizika. Djeca ne bi trebao igrati s opremom. Nemojte dopustiti djeci da obavlja bez nadzora čišćenje i održavanje opreme.
- Da bi se izbjegle nesreće, kada je oštećen kabel za napajanje, njegovu zamjenu može provesti samo proizvođač, serviser ili kvalificirani stručnjak.
- Spajanje na mrežu ili pristupanje ovog uređaja može izvršavati samo kvalificirani stručnjak u skladu s važećim propisima i zahtjevima.
- Priručnik za ovaj proizvod može se dobiti kontaktiranjem sa odjelom usluga nakon prodaje prema broju navedenom u jamstvenoj kartici, dostupne u ovom priručniku.
- Tokom prvog uključenja uređaja može postajati blagi miris koji je povezan s izgaranjem fabričkog maziva, koje bi moglo ostati na uređaju nakon montaže.

| | |
|---|---|
|  | **Upozorenje**: Zbog sigurnosnih razloga i kako bi se izbjeglo pregrijavanje, ne pokrivajte uređaj za grijanje. |
|  | Uređaj, koji ima ovaj simbol ne treba odbacivati s kućnim otpadom, a podliježe posebnoj naknadi za daljnju obradu. |

| | |
|---|---|
| | Na kraju života uređaj mora reciklirati u skladu s propisima koji su na snazi u zemlji. |
| ⚠ | Ako je uređaj instaliran na visokoj nadmorskoj visini, temperatura zraka na izlazu povećava se (oko 10° za svakih 1000 metara) |

**Prilikom ugradnje uređaja na mobilnoj verziji:**

- Nemojte ga koristiti blizu kupaonice, tuša ili bazena.
- Nemojte ga koristiti u malim prostorima, ako ima osoba koje nisu u mogućnosti da napuste dvoranu, osim ako su pod stalnim nadzorom.

## INSTALACIJA (HR)

**Gdje se može instalirati uređaj?** (vidite stranici 2)

- Ovaj uređaj je dizajniran za ugradnju u stambenim područjima. U svim drugim slučajevima, obratite se prodavaču.
- Mora biti instaliran u skladu s profesionalnim standardima i odgovarati standardima na snazi u zemlji.
- Uređaj ima klasu zaštite II od strujnog udara, te je zaštićen od prašine i prskanja vode IP 24. Dakle, može biti instaliran u zoni 2. kupaonice. Ne stavljajte uređaj u zoni 1. Svatko tko uzima tuš ili nalazi unutra kupaonice ne bi trebali dobiti za kontrolu uređaja.
- Pratite minimalne udaljenosti do okolnih predmeta tijekom instalacije.
- Ako je zid u sobi s premazom na bazi pjenoplasta, ispod zgloba uređaja je potrebno staviti jastučić od iste debljine kao pjenoplast da bi se ostavio prostor iza uređaja, potreban za pravilan rad njegove automatike.
- Za uređaje opremljene senzorom odsutnosti korisnika:

Da bi se lakše identificirala odsutnost korisnika u sobi, ne postavljati uređaj u udaljenim uglovima ili iza namještaja.

**Gdje se ne može instalirati uređaj?** (vidite stranici 2, 3)

- Na mjestu koje bi moglo utjecati na njegov rad (u kanalu prisilne centralne ventilacije, itd).
- Ispod ili iznad stacionarne zidne utičnice ili blizu zavjesa i drugih lako zapaljivih materijala.
- U zoni 1. kupaonice.

- U pravom položaju, rešetke za izlaz zraka i kontrolne jedinice moraju biti vidljivi na vrhu uređaja. Nemojte instalirati vertikalni uređaj vodoravno i obrnuto.

**Prijenosna instalacija**

- Što se tiče mogućnosti ove opcije instalacije za određeni model, pogledajte upute dio 2/2.
- **NAPOMENA**: Uređaji bez čepova ne mogu se koristiti u mobilnoj verziji (s nogama).
- Uređaj mora biti instaliran na vodoravnoj površini. Vidite instalacijske upute na stranici 4 ove knjižice ili upute u prilogu nogama (ref. 0517000 / 0517550/ 0517300 / 0517400).

**Stacionarna instalacija** (vidite stranici 5)

- Otpustite vijke za pričvršćivanje. Preporučujemo da stavite uređaj na ravnu površinu sa rešetkama dolje. Pomoću ravnog odvijača pažljivo podignite jedan ugao držača tako da ga ne iskrivite. Držaći ugao u podignutom položaju krenite držač na dno uređaja za oslobađanje gornjih kuka. Okrenite držač oko donjih kuka i povucite ga.
- Pričvrstite nosač za zid. Postavite držač oko zida na razini poda i istaknite točke bušenja **A** za donja kuka držača. Objesite držač kombinirajući točke sa donjim rupama držača, zatim nacrtajte dva mjesta koja su preostala za gornje rupe držača **B**. Bušite 4 rupice i osigurajte držač na zidu pomoću čepova. Upotrijebiti čepove odgovarajući pokrivenosti zida (npr za gips ploče).
- Ugradnja na izda. Osigurajte uređaj na držaču. Postavite uređaj u nagnuti položaj na nastupe **S1**, okrenite ga da se pritisni nastupima **S2**. Cijepite grijač na držač od vrha dolu. Za uklanjanje uređaja sa držača, uzmite ravni odvijač i gurajte na zid stop koji se nalazi vrhu lijevo od držača. Držite stop sa odvijačem, podignite grijač. Okrenite ga prema naprijed, a zatim izvadite iz nastupa **S1**.

**Priključak struje**

- Uređaj je spojen na izmjeničnu struju nazivnog napona 220-230V i učestalošću 50Hz/60 Hz.
- U vlažnim prostorijama kao što su kupaonice i kuhinje, razvodna kutija mora biti instalirana najmanje od 25 cm od poda.

**Uređaji koji nisu opremljeni s utikačem**

- Mrežni priključak izvodi se kablom sa 3 jezgre (smeđa žica = faza, plava žica = nula (neutralna), crna žica = pilotna žica) do razvodne kutije.
- U vlažnim prostorijama kao što su kupaonice i kuhinje, razvodna kutija mora biti instalirana najmanje od 25 cm od poda. Proizvod mora biti direktno priključen na napajanje nakon automatskog isključenja sa odspojenjem svih faza i otvaranjem kontakta ne manje od 3 mm bez srednjeg prekidača.
- Uzemljenje uređaja je zabranjeno/Nemojte spajati pilotnu (crnu) žicu na uzemljenje. Ako pilotni uređaj ili uređaj kojom upravlja zaštićen je diferencijalnim automatom (automatskim prekidačem) 30mA (npr., kupaonica) potrebno je da je struja pilotne žice bila je zaštićena ovim diferencijalnim uređajem.

## ODRŽAVANJE (HR)

**Upozorenje! Sve operacije se provode samo s potpuno bestrujnim uređajem!**

Za održavanje operativnosti vašeg uređaja, očistite gornje i donje rešetke na uređaju najmanje dva puta godišnje s usisavačem ili četkom. Svakih pet godina unutarnje komponente uređaja moraju biti provjereni od strane kvalificiranog tehničara.

Kada koristite uređaj u vrlo zagađenoj atmosferi na površini rešetke uređaja mogu ostati mrlje. Takvo zagađenje površina nije pokriveno jamstvom, i nije razlog za zamijenu uređaja. Ako ima previše zagađeni unutarnji zrak u prostorijama se preporuča češće provjetravanje i češće čišćenje uređaja. Tijelo uređaja čistite vlažnom krpom.

**Upozorenje! Ne koristite za čišćenje abrazivne i agresivne materijale koji mogu oštetiti površinu.**

## PREPORUČENA PRIMJENA (HR)

Beskorisno je uključivati grijanje na maksimum – prostor neće zagrijati brže. Pri odsutnosti nekoliko sati, nemojte zaboravite sniziti temperaturu. Ako u prostoru ima više grijača, neka rade istovremeno – to pruža više ravnomjerno zagrijavanje uz istodobnu optimizaciju troškova energije.

## AKO IMATE PROBLEMA (HR)

**Uređaj ne zagrijava**: Uvjerite se da ne isključiliM se automati u vašoj mreži ili prekidač učestalosti pražnjenja (ako imate) nije

isključio grijanje. Provjerite temperaturu u sobi. Za modele opremljene na odgovarajući načni pobrinite se da na vanjskom programerku prilagođen je načni rada Comfort.

**Uređaj zagrijava nezaustavljivo**: Provjerite je li uređaj nalazi na krozu u sobi i nisu promijenjena postavka temperature.

**Uređaj ne obavlja naredbu programiranija** (za modele opremljene s vanjskim programerom): Uvjerite se da je blok programiranja uređaja koristi se ispravno ili kaseta programiranja umetnuta čvrsto na svoje mjesto i normalno radi; također provjerite baterije. Rad elektroničkih uređaja koji sadrže mikroprocesor može biti narušen zbog neke značajne smetnje u napajanju (ne ispunjavaju standarde EU koji određuju razinu zaštite smetnji). U slučaju problema (blokiran termostat, itd), isključite napajanje uređaja (osigurač, prekidač) oko 5 minuta da ponovno aktivirate uređaj. Ako se fenomen ponavlja često, obratite se svojom tvrtkom električne energije, pa je provjerila mrežu struje.

**Površina uređaja je jako vruća**: Činjenica da se grijač zagrijava je normalna, međutim maksimalna temperatura površine ograničena važećim propisima. Ako još uvijek mislite da je vaš uređaj prevrući, uvjerite se da napajanje zadovoljava površinu prostora (preporučeno 100W po m2), te da uređaj ne nalazi na krozu, što bi moglo utjecati njegovu automatsku kontrolu.

## ВНИМАНИЕ (BG)

| | |
|---|---|
|  | **Внимание, повърхност с висока температура. Внимание: Някои части на този уред могат да се нагреят до много висока температура и да причинят изгаряния. Препоръчва се използването на предпазни мерки при присъствие на деца и възрастни хора с проблеми.** |

- Деца под 3-годишен възраст трябва да бъдат държани на разстояние от уреда, освен ако не са с придружител.
- Деца на възраст между 3 и 8 години могат да включват и изключват уреда само при условие, че той е монтиран в нормално положение, децата са под наблюдение от отговорно лице, инструктирани са, как да използват уреда безопасно, и са осъзнават потенциалните опасности. Деца на възраст между 3 и 8 години не трябва да инсталират, настройват или почистват уреда или да извършват потребителска поддръжка.
- Този уред не е предназначен за употреба от деца под 8-годишен възраст, хора с нарушени физически, сетивни или психически нарушения, или от хора без нужните знания, освен ако не са предварително инструктирани и надзиравани от лице, отговорно за тяхната безопасност. Деца не трябва да бъдат оставяни да си играят с уреда, да го почистват или да извършват каквато и да било дейност по неговата поддръжка.
- Ако захранващият кабел е повреден, той трябва да бъде подменен от производителя, неговия сервизен агент или подобни квалифицирани лица, за да се избегне всякаква опасност.
- Този уред може да бъде включен или свързан само от оторизиран специалист, при стриктно спазване на действащите изисквания и правила.
- Инструкция за експлоатация на този уред може да бъде получена в отдел на следпродажбено обслужване на посочения номер в гаранционната карта, съдържащата в тази инструкция.
- При първото включване на уреда възможен слаб мирис, свързания с изгаряне на заводски катран, който може да остане на уреда след монтаж.

| | |
|---|---|
|  | **Внимание**: От съображения за сигурност и за да избегнете прегряване, не покривайте отоплителния уред. |
|  | Уред, маркиран с този символ, трябва да бъде събиран разделно за рециклиране. В края на жизнения си цикъл уредът трябва да бъде събиран и рециклиран в съответствие със норми, действащите в страната. |
|  | В случай, когато уредът е монтиран на висока надморска височина, температура на изходящия въздух се повишава (приблизително 10°C на всеки 1000 метри). |

**В случай на подвижен монтаж:**

- Не използвайте уреда в близост до вана, душ или плувен басейн.
- Не използвайте уреда в малки помещения при присъствие на хора с нарушени двигателни възможности, които не могат да излязат сами, освен когато са с постоянен придружител.

## МОНТАЖ (BG)

**Къде може да бъде монтиран уред?** (вж. стр. 2)

- Този уред е предназначен за монтаж в жилищни помещения. В други случаи моля свържете се с Вашия дистрибутор.
- Монтажът на уреда трябва да бъде извършен в съответствие с професионалните стандарти и действащите норми в страната.
- Уредът е клас 2 на изолация и има степен на защита срещу прах и водни пръски IP 24. Така, уредът може да бъде монтиран в зона 2 на банята. Забранен е монтажът в зона 1. Уредът трябва да бъде монтиран на такова място, че да бъде недостъпен за лица, намиращите се във ваната или под душа.
- Трябва да бъдат спазени минималните разстояния на уреда от околните предмети по време на монтажа.
- Ако стените в помещение имат покриване от стиропор, под скоба за подкрепа на уреда трябва да помести уплътнител с същата дебелина, като и стиропор, за да бъде свободното

място зад панела на уреда, необходимо за нормална работа на неговата автоматика.

- За уреди, оборудвани със сензор за отсъствие на ползователя:

За да се улесни идентифициране на отсъствие на потребителя в помещението, не инсталирайте уреда в отдалечените ъгли или зад мебели.

**Къде уредът не може да бъде монтиран?** (вж. стр. 2, 3)

- В място, което може да повлияе върху работата му (под централна вентилационна система и т.н.)
- Под или над стационарна лустер-клема или в близост до завеси и други запалими материали
- В зона 1 на баня
- В правилното положение ламелите за изходящия въздух и блок за управление трябва да са в горната част на уреда. Забранено да монтира вертикалния уред хоризонтално и обратно.

**Подвижен вариант**

- Относно възможността за този вариант на монтаж за определен модел вижте ръководството част 2/2.
- **ВНИМАНИЕ**: Уреди без щепсела не могат да се използват в мобилната версия (със крака).
- Уредът трябва да бъде монтиран на хоризонтална повърхност. Обърнете се към инструкцията за монтаж на страница 4 на тази брошура или към инструкцията, прикрепена към краката (ref. 0517300 / 0517400)

**Стационарен вариант** (вж. стр. 5)

- Свалете рамката за монтаж на стена. Препоръчваме ви да поставите уреда с лице към пода, като внимавате покритието му да бъде защитено от драскотини. С помощта на плоска отвертка внимателно повдигнете палчето, като внимавате да не го огънете. Докато палчето е във вдигнато положение, натиснете стойката надолу, за да освободите горните скоби. Завъртете стойката надолу, за да я освободите от долните скоби. Махнете стойката.
- Монтирайте скобата за стена. Поставете стойката за стена на нивото на пода до стената. Отбележете местата за

отворите **A**. Те показват мястото на долното захващане. Поставете стойката, като спазвате отворите **A**, за да отбележите местата на отворите **B**. Те показват мястото на горното захващане. Пробийте четири отвора и поставете дюбели, когато материалът е специфичен (гипсокартон и т.н.). Поставете стойката и я закрепете с винтове.

- Монтиране на стена. Фиксирайте уреда на рамката за стена. Поставете уреда в наклонена позиция върху скобите **S1**. Изправете го, така че да се закрепи на скоби **S2**. Леко натиснете уреда върху стойката за стена в посока отгоре надолу. За да свалите уреда от стойката за стена, вземете плоска отвертка и натиснете палчето, намиращо се в горния ляв ъгъл на стойката зад уреда, към стената. Повдигнете уреда, като държите палчето с отвертката. Накланете го напред, а след това го откачете от скобите **S1**

**Свързване на уреда към електрическата мрежа**

- Уредът се свързва към мрежа с променливо токово захранване с номинално напрежение 220-230V и честота от 50 Hz / 60 Hz.
- В мокри помещения, като баня и кухня, разклонителна кутия трябва да се монтира най-малко 25 см от пода.

**Уреди, не са оборудвани със щепсел**

- За свързването на уреда към мрежата се използва 2-жилен кабел (кафяв = фаза, син = нула (неутрален), черен = пилотен), чрез разклонителната кутия.
- Във влажни помещения, като баня и кухня, разклонителната кутия трябва да бъде монтирана как минимум 25 см от пода. Захранването на уреда трябва да бъде свързано директно към електрическата мрежа, след двуполюсен прекъсвач с контактен отвор минимум 3 мм.
- Уредът не трябва да се заземява / Не свързвайте черния кабел към „земя”. Ако контролиращо или контролирано устройство са защитени с прекъсвач 30mA (например: в баня), необходимо, захранването на пилотния кабел трябва да бъде защитено с този прекъсвач.

## ПОДДЪРЖКА (BG)

**Внимание! Всички операции се извършват само с изключения уред!**

За поддържката на функционалността на вашия уред почиствайте горните и долните отвори на уреда два пъти годишно с помоща на прахосмукачка или четка. Вътрешните части на уреда трябва да бъдат проверявани от квалифицирано лице на всеки пет години.

По отворите на уреда може да наслои замърсяване поради нечистотата на въздуха. Уредът няма да бъде гаранционно подменен поради такъв вид замърсяване. В тези случаи проверете, дали помещението е добре вентилирано, и по-често почиствайте уреда.

**Внимание! Външните повърхности на уреда трябва да бъдат почиствани с влажен парцал, като се забранява употребата на абразивни почистващи препарати.**

## ПРЕПОРЪКИ ОТНОСНО ИЗПОЛЗВАНЕ (BG)

Не е необходимо да включа отопление на максимална мощност, тъй като помещение няма да се затопли по-бързо. Ако отсъствате за няколко часа, не забравяйте да намалите температурата. Ако в помещението имя няколко уреди, оставете ги да работят едновременно. Това ще Ви осигури равномерна температура без допълнителна консумация на електричество.

## В СЛУЧАЙ НА ВЪЗНИКВАНЕ НА ПРОБЛЕМИ (BG)

**Уредът не отоплява**: Уверете се, че токовите прекъсвачи са в изправност и че електрическата мрежа не е претоварена. Проверете температурата в помещението. За модели с програматор се уверете, че е настроен в режим Комфорт.

**Уредът отоплява постоянно**: уверете се, че уредът не е поставен на течение и че температурните настройки не са променени

**Уредът не приема сигнали от главния уред** (за модели, оборудвани със кабелна връзка): уверете се, се главният уред се използва правилно или касета за програмиране е правилно поставена и работи нормално; също така проверете състояние на батерии. Работа на уредите с електронен термостат, които

са снабдени с микропроцесор, може се нарушава чрез определени сериозни смущения в електрического захранване (не съответствува на нормите на ЕС, определяващите ниво на защита от смущенията. При наличие на проблеми (блокиране на термостата и т.н.) изключете захранването на уреда (превключвател, предпазител) на около 5 минути, за да го рестартирате. Ако проблемът се появява често, обърнете се към ваша електроснабдяващата компания за проверяване на състоянието на електрическата мрежа.

**Повърхността на уреда е прекалено гореща**: Това, че конвекторът се нагрява, е нормалното явление, при това, че максималната температура на повърхност се ограничава съответно от действащите норми. Ако вие въпреки това смятате, че вашият уред е много горещ, уверете се, че мощността на уреда е съобразена с площа на отопляването помещение (препоръчваме 100 Вт/м2), и че уредът не е поставен на течение, което би се отразило на настройките му.

## POZOR (SL)

| | |
|---|---|
|  | **Pozor, zelo vroča površina.**<br>**Opozorilo: Nekateri deli te naprave se lahko močno segrejejo in povzročijo opekline. Bodite posebej previdni v prisotnosti otrok in odraslih z povečano občutljivostjo.** |

- Otroci, mlajši od 3 let, ne smejo približati se do te naprave, razen če so pod stalnim nadzorom.
- Otroci v starosti od 3 do 8 let lahko vklopijo ali izklopijo napravo pod pogojem, da je bila pravilno nameščena in da ti otroci so pod nadzorom starših ali so prejeli navodila za varno uporabo opreme in razumejo morebitno nevarnost. Otrokom, starim od 3 do 8 let, je prepovedan priklop, namestitev, čiščenje ter vzdrževanje opreme.
- Otroci, mlajši od 8 let, in osebe s omejenimi telesnimi, čutnimi ali duševnimi posebnosti, osebe, ki nimajo dovolj izkušenj in znanja, lahko uporabljajo opremo le pod ustreznim nadzorom, ali po prejemu navodil za njihovo varno uporabo in ugotovitvi tveganj v zvezi z njihovo uporabo. Otroci ne smejo igrati z napravo. Prepovedano je, da otroci opravljajo čiščenje in vzdrževanje opreme.
- Za preprečevanje nesreč v primeru poškodbe napajalnega kabla, njegovo zamenjavo lahko opravi le proizvajalec, njegov serviser ali ustrezno usposobljen strokovnjak.
- Povezovanje z omrežjem ali priklop naprave lahko izvede le pooblaščen strokovnjak v skladu z veljavnimi predpisi in zahtevami.
- Za pridobitev navodila za uporabo naprave lahko se obrnete na oddelek servisne službe za številko, ki je navedena v garancijskem listu, ki je priložen k navodilu.
- V primeru prvega zagona, naprava ima rahel vonj, kaj je povezan z zgorevanjem obratovalnega maziva, ki lahko ostane v napravi po montaži v proizvodnji.

| | |
|---|---|
|  | **Pozor**: Iz varnostnih razlogov in da se prepreči pregrevanje, ne prikrivajte napravo za ogrevanje. |
|  | Naprava, ki prikazuje ta znak, ne sme biti odpravljena z gospodinjskimi odpadki, in se odstrani za nadaljnjo |

| | |
|---|---|
| | predelavo. Ob koncu življenjske dobe napravo je treba reciklirati v skladu s predpisi, ki veljajo v državi. |
| ⚠ | Če je naprava nameščena na veliki nadmorski višini, izhodna temperatura se povečuje (približno na 10° za vsakih 1000 metrov). |

**Pri vgradnji naprave v mobilni različici:**

- Ne uporabljajte v bližini kadi, tuša ali bazena.
- Ne uporabljajte napravo v majhnih prostorih, če so blizu osebe, ki niso sposobne, da zapustijo prostore, razen če so pod stalnim nadzorom.

## MONTAŽA (SL)

**Kje lahko namestite napravo?** (glejte stran 2)

- Ta naprava je bila zasnovana za montažo v stanovanjskih območjih. V vseh drugih primerih, se obrnite na prodajalca.
- Naprava mora biti nameščena v skladu s strokovnimi standardi in v skladu s standardi, ki veljajo v državi.
- Naprava z razredom zaščite II proti električnega udara, ⧈ ima zaščito pred prahom in škropljenjem IP 24. Tako ga je mogoče namestiti v coni 2 kopalnice. Prepovedana je namestitev naprave v coni 1. Vsakdo, ki se tuširа ali kopa, ne sme se dotegniti do krmljenja naprave.
- Upoštevajte minimalne razdalje do okoliških objektov med namestitvijo.
- V primeru, da stene v prostoru pokrivajo polistirenske plošče, pod pritrjevalni nosilec je potrebno postaviti tesnilo enake debeline kot polistirenska plošča, da ostane prostor za pravilno delovanje naprave.
- Za naprave, ki so opremljeni s senzorjem za prikazovanje odsotnosti uporabnika:

Za opredelitev odsotnosti uporabnika v sobi, ne nameščajte napravo v oddaljenih kotičkih ali za pohištvo.

**Kjer ne morete namestiti naprave?** (glejte stran 2, 3)

- V mestu, ki bi lahko vplivalo na njegovo delovanje (pod osrednjim kanalom prezračevanja, itd)
- Pod ali nad stalno stensko vtičnico ali blizu zavese in drugih gorljivih materialov.

- V coni 1 kopalnice
- Namestitev v pravilnem položaju, rešetka izhoda zraka in nadzorna enota vedno ostane v zgornjem delu naprave. Ne postavljajte vodoravne naprave navpično in obratno.

**Prenosna namestitev**

- Glede možnosti namestitve za določen model, si oglejte navodila del 2/2.
- **POZOR**: Naprave brez vtičev ni mogoče uporabiti v mobilni različici (s krakoma).
- Naprava mora biti nameščena na vodoravno površino. Preberite si navodila za namestitev na strani 4 ove knjižice ali po navodilih, ki se prilaga k krakoma (ref. 0517300 / 0517400)

**Nepremična namestitev** (glejte stran 5)

- Odprite zapiralo pritrdilnih elementov. Priporočamo, da postavite napravo na ravno površino z rešetko navzdol. S ploskim izvijačem previdno dvignite eden kot nosilca, da ne bi ga deformirali. Pridržite kot v dvignjenem položaju, premaknite pritrditev navzdol, za sprostitev zgornjih kljuk. Razširite pritrdilni nosilec okoli nižjih kljuk in ga izvlecite.
- Pritrdite nosilec na steno. Postavite nosilec blizu stene na tleh in označite točke za vrtanje **A** za spodnje vezave nosilca. Rahlo dvignite nosilec, tako da združite oznake s spodnjimi luknjami nosilca, nato označite dve ostale točke za zgornje luknje nosilca **B**. Izvrtajte 4 luknje in pritrdite nosilec na steno z uporabo klinov. Uporabite kline, ki sledijo materialu stene (npr. mavčne plošče).
- Namestitev na steni. Pritrdite napravo na nosilcu. Postavite napravo v nagnjenem položaju na površini **S1**, obrnite ga, da bi pritisnuti na izboklino **S2**. Pritrdite konvektor na nosilcu od vrha navzdol. Če želite odstraniti napravo iz nosilca, vzemite ploski izvijač in pritiknite proti stene del, ki se nahaja zgoraj na levi od nosilca. Pridržite tale del z izvijačem in dvignite konvektor. Ga obrnite naprej, in nato odstranite iz **S1**

**Električna povezava**

- Naprava je priključena na izmenični tok z nazivno napetostjo 220-230V in frekvenco 50Hz/60Hz.
- V vlažnih prostorih, kot so kopalnice in kuhinje, priključna omarica mora biti nameščena vsaj 25 cm od tal.

**Naprave niso opremljeni z vilico**

- Omrežna povezava preko 3-žilnega kabla (rjava žica = faza, modra žica = nula (nevtralni), črna žica = pilotna žica) skozi priključno omarico.
- V vlažnih prostorih, kot so kopalnice in kuhinje, priključna omarica mora biti nameščena vsaj 25 cm od tal. Naprava mora biti priključena na električno omrežje neposredno po samodejnemu izklopnemu stikalu, da se odklopijo vse faze in za odpiranje vseh kontaktov vsaj 3 mm brez vmesnega stikala.
- Ozemljitev naprave je prepovedana/ Ne priključite pilotne (črne) žice za ozemljitev. Če pilotni ali pilotirana naprava je zaščitena prekinjevalcem 30mA (naprimer: kopalnica), je nujno, da napajanje pilotne žice je zavarovano s prekinjevalcem.

## VZDRŽEVANJE (SL)

**Pozor! Vse ukrepe se izvajajo s popolnoma izklopljeno napravo!**

Da bi ohraniti delovanje zadevne naprave, izvedite letno čiščenje zgornje in spodnje rešetke v napravi vsaj dvakrat s sesalcem ali s čopičem. Vsakih pet let notranji elementi naprave morajo biti testirani s strani pooblaščenega specialista.

Med uporabo pri zelo onesnaženem zraku na rešetki se lahko pojavijo madeži. Takšna površinska kontaminacija ni zajeta v garanciji, in ni razloga za zamenjavo naprave. Če je preveč onesnažen zrak v zaprtih prostorih se priporoča pogostejše zračenje in pogosto opravljanje čiščenja naprave. Ohišje naprave je treba očistiti z vlažno krpo.

**Opozorilo! Ne uporabljajte za čiščenje abrazivne in agresivne snovi, ki lahko poškodujejo površino.**

## PRIPOROČILA ZA UPORABO (SL)

Ne vklapljajte ogrevanje na maksimalno – prostor se pri tem ne segreva hitreje. V odsotnosti za nekaj ur, se prepričajte, da ste znižali temperaturo. Če je v sobi več ogrevalnih naprav, naj bi delovali istočasno – s tem se zagotovi enakomerno ogrevanje s hkratno optimizacijo stroškov za energijo.

## V PRIMERU POJAVE TEŽAV (SL)

**Naprava ne ogreva**: Prepričajte se, da naprave delujejo v mreži ali stikalo frekvence praznjenja (če imate) ni izklopilo ogrevanje.

Preverite sobno temperaturo. Za ustrezno opremljeni modeli se prepričajte, da so zunanjem krmilniku je nameščen način komfort.
**Naprava ogreva neustavljivo**: Prepričajte se, da naprava ni na vetrcu ali če se ne spremenili kazalci sobne temperature.
**Naprava ne opravlja naloge za programiranje** (za modele, opremljene z zunanjim krmilnikom): prepričajte se, da enota za programiranje se ustrezno uporablja, ali kaseta za programiranje trdno vstavljena v ustrezen prostor in normalno deluje, preverite baterijo. Delo elektronske naprave, ki vsebujejo mikroprocesor, se lahko razbije skozi nekaj manjših napak v oskrbi z električno energijo (ne izpolnjuje standardov EU, ki določajo stopnjo zaščite pred motnjami). V primeru težav (blokiran termostat itd.), izklopite napajanje naprave (varovalke, stikalo) približno na 5 minut, da ponovno aktiviranje napravo. Če se to pogosto ponovi, se obrnite na dobavitelja električne energije, zato da preveri omrežje napajanja.
**Površina naprave je zelo vroča**: Dejstvo, da grelec se segreva je normalno, najvišja temperatura površine je omejena po veljavnih predpisih. Če še vedno mislite da naprava je prevroča, se prepričajte, da njena moč izpolnjuje površini prostora (priporočeno 100W na m2) in da je naprava ni več na vetrcu, ki bi lahko vplival na njene samodejne nastavitve.

## ΠΡΟΣΟΧΗ (EL)

| | |
|---|---|
|  | **Προσοχή! Πολύ θερμή επιφάνεια.**<br>**Προσοχή: Ορισμένα μέρη της συσκευής μπορούν να θερμαίνονται πολύ και να προκαλούν εγκαύματα. Να είστε ιδιαίτερα προσεκτικοί στην παρουσία των παιδιών και των ενηλίκων με υψηλή ευαισθησία.** |

- Τα παιδιά κάτω των 3 δεν πρέπει να προσεγγίζουν τη συσκευή αυτή, εκτός αν δεν είναι υπό συνεχή επίβλεψη.
- Τα παιδιά ηλικίας 3-8 ετών μπορούν μόνο να ενεργοποιούν και απενεργοποιούν τον εξοπλισμό, με την προϋπόθεση ότι έχει εγκατασταθεί σωστά και ότι τα παιδιά αυτά βρίσκονται υπό την επίβλεψη ή έλαβαν οδηγίες σχετικά με την ασφαλή χρήση του εξοπλισμού και έχουν συνειδητοποιήσει τον πιθανό κίνδυνο. Τα παιδιά ηλικίας 3 έως 8 ετών απαγορεύεται να συνδέουν, να ρυθμίζουν, να καθαρίζουν τη συσκευή, καθώς και να εκτελούν τις υπηρεσίες του χρήστη.
- Τα παιδιά κάτω των 8 ετών και τα άτομα με περιορισμένες σωματικές, αισθητηριακές ή διανοητικές ικανότητες, ελλιπής εμπειρίας και γνώσεων, μπορούν να χρησιμοποιούν τον εξοπλισμό μόνο υπό την κατάλληλη επίβλεψη, ή εάν έχουν λάβει οδηγίες για την ασφαλή χρήση του και την εξήγηση και έχουν συνειδητοποιήσει τον πιθανό κίνδυνο. Τα παιδιά δεν πρέπει να παίζουν με τη συσκευή. Μην αφήνετε τα παιδιά να πραγματοποιούν τον καθαρισμό και τη χρήση χωρίς επίβλεψη.
- Για την αποφυγή ατυχημάτων εάν το καλώδιο τροφοδοσίας έχει υποστεί ζημιά, η αντικατάστασή του επιτρέπεται μόνο από τον κατασκευαστή, τον αντιπρόσωπο του σέρβις του ή κατάλληλα εξειδικευμένο πρόσωπο.
- Σύνδεση με το δίκτυο της συσκευής αυτής μπορεί να πραγματοποιείται μόνο από το εξειδικευμένο πρόσωπο σύμφωνα με τους ισχύοντες κανόνες και απαιτήσεις.
- Το εγχειρίδιο για αυτό το προϊόν μπορεί να αποκτηθεί από το τμήμα εξυπηρέτησης μετά την πώληση στον αριθμό, που αναγράφεται στην κάρτα εγγύησης, που διατίθενται σε αυτό το εγχειρίδιο.
- Κατά την πρώτη ενεργοποίηση της συσκευής δύναται να υπάρχει ελαφρά οσμή, που σχετίζεται με καύση εργοστασιακού

φυτικού λιπαντικού, που μπορούσε να παραμείνει στη συσκευή μετά τη συναρμολόγηση.

| | |
|---|---|
|  | **Προσοχή**: Για λόγους ασφαλείας και για να αποφευχθεί η υπερθέρμανση, μην καλύπτετε τη συσκευή θέρμανσης. |
|  | Η συσκευή, η οποία φέρνει το σύμβολο αυτό, δεν πρέπει να πετιέται με τα οικιακά απορρίμματα, αλλά υπόκεινται σε χωριστή ανακύκλωση για περαιτέρω επεξεργασία. Στο τέλος της ζωής της συσκευής πρέπει να ανακυκλώνεται σύμφωνα με τους κανονισμούς που ισχύουν στη χώρα. |
|  | Εάν η συσκευή έχει εγκατασταθεί σε μεγάλο υψόμετρο πάνω από τη θάλασσα, η θερμοκρασία του αέρα στην έξοδο αυξάνεται (περίπου 10° για κάθε 1000 μέτρα). |

**Κατά την εγκατάσταση της συσκευής στη κινητή έκδοση:**

- Μην την χρησιμοποιείτε κοντά σε μπανιέρα, ντους ή πισίνα.
- Μην την χρησιμοποιείτε σε μικρούς χώρους, εφόσον εκεί παρευρίσκονται πρόσωπα που δεν είναι σε θέση να εγκαταλείψουν το χώρο μόνα τους, εκτός εάν βρίσκονται υπό συνεχή επίβλεψη.

## ΕΓΚΑΤΑΣΤΑΣΗ (EL)

**Πού μπορεί να εγκατασταθεί η συσκευή** (ανατρέξτε σελίδα 2)

- Αυτή η συσκευή έχει σχεδιαστεί για εγκατάσταση σε κατοικημένους χώρους. Σε όλες άλλες περιπτώσεις, επικοινωνήστε με τον προμηθευτή σας.
- Η συσκευή πρέπει να εγκατασταθεί σύμφωνα με τα επαγγελματικά πρότυπα και να συμμορφώνεται με τα πρότυπα που ισχύουν στη χώρα.
- Η συσκευή ανήκει στην κατηγορία II προστασίας από την ηλεκτροπληξία, και έχει προστασία από τη σκόνη και το πιτσίλισμα νερού IP 24. Ως εκ τούτου, μπορεί να εγκατασταθεί στη ζώνη 2 του μπάνιου. Απαγορεύεται η τοποθέτηση της συσκευής στη ζώνη 1. Όποιος κάνει ντους ή μπάνιο δεν θα πρέπει να έχει πρόσβαση στον έλεγχο της συσκευής.
- Να τηρείτε τις ελάχιστες αποστάσεις από τα γύρω αντικείμενα κατά την εγκατάσταση.
- Εάν οι τοίχοι στο δωμάτιο έχουν επικάλυψη με βάση αφρώδους πλαστικού, κάτω από το μεντεσέ της βάσης της ηλεκτρικής συσκευής είναι απαραίτητο να τοποθετήσετε το μαξιλάρι του ίδιου πάχους όπως το αφρώδες πλαστικό ώστε να αφήσει

ελεύθερο χώρο πίσω από την συσκευή που χρειάζεται για τη σωστή λειτουργία του αυτοματισμού της.

- Για συσκευές που είναι εξοπλισμένες με τον αισθητήρα απουσίας του χρήστη:

Για πιο εύκολο εντοπισμό τη απουσίας του χρήστη στο δωμάτιο, μην εγκαταστήσετε τη μονάδα σε απομακρυσμένες γωνίες ή πίσω από τα έπιπλα.

**Πού δεν μπορείτε να εγκατασταθεί η συσκευή** (ανατρέξτε σελίδα 2, 3)

- Σε ένα χώρο που θα μπορούσε να επηρεάσει τις λειτουργίες της (κάτω από το κεντρικό κανάλι του εξαναγκασμένο αερισμό, κλπ)
- Κάτω ή πάνω από μία στάσιμη πρίζα ή δίπλα στις κουρτίνες και άλλα εύφλεκτα υλικά
- Στη ζώνη 1 του μπάνιου
- Σε σωστή θέση τα κάγκελα εξόδου αέρα και η μονάδα ελέγχου πρέπει να είναι ορατά στο πάνω μέρος της συσκευής. Απαγορεύεται η τοποθέτηση της κάθετης συσκευής σε οριζόντια θέση και το αντίστροφο.

**Κινητή εγκατάσταση**

- Όσον αφορά τη δυνατότητα της εγκατάστασης αυτής για ένα συγκεκριμένο μοντέλο, ανατρέξτε στο εγχειρίδιο μέρος 2/2.
- **ΠΡΟΣΟΧΗ**: Οι συσκευές χωρίς βύσμα δεν μπορούν να χρησιμοποιούνται στην κινητή έκδοση (με τα πόδια).
- Η συσκευή πρέπει να εγκατασταθεί σε οριζόντια επιφάνεια. Ανατρέξτε στις οδηγίες εγκατάστασης στη σελίδα 4 αυτού του φυλλαδίου ή στις οδηγίες που επισυνάπτονται στα πόδια (κωδ. 0517300 / 0517400)

**Σταθερή εγκατάσταση** (ανατρέξτε σελίδα 5)

- Ελευθερώστε τις βίδες στερέωσης. Σας συνιστούμε να βάλετε τη συσκευή σε μια επίπεδη επιφάνεια με κάγκελα προς τα κάτω. Χρησιμοποιώντας ένα επίπεδο κατσαβίδι πιάστε προσεκτικά μια γωνία του στηρίγματος έτσι ώστε να μην προκαλέσετε στρεβλώσεις. Κρατώντας τη γωνία στην ανυψωμένη κινήστε το στήριγμα προς το κάτω μέρος της συσκευής για να απελευθερώσει τα άνω άγκιστρα. Γυρίστε το βραχίονα της στήριξης γύρω από τα κάτω άγκιστρα και τραβήξτε το.

- Συνδέστε το στήριγμα στον τοίχο. Τοποθετήστε το στήριγμα κοντά στον τοίχο στο επίπεδο του δαπέδου και μαρκάρετε τα σημεία της τρόχισης **A** για τις κάτω βάσεις στήριξης. Τοποθετήστε τα στηρίγματα συνδυάζοντας τα σημάδια με τις κάτω οπές του βραχίονα, και στη συνέχεια σημειώστε δύο σημεία που απομένανα για τις πάνω οπές πάνω βραχίονα **B**. Τρυπήστε 4 τρύπες και φιξάρετε το υποστήριγμα στον τοίχο χρησιμοποιώντας βύσματα. Χρησιμοποιήστε βύσματα για τοίχο (π.χ. γυψοσανίδων).
- Εγκατάσταση στον τοίχο. Ασφαλίστε τη μονάδα στο βραχίονα. Τοποθετήστε τη μονάδα σε μία κεκλιμένη θέση στα εξογκώματα **S1**, γυρίστε την για να πιέσει στα εξογκώματα **S2**. Πιάστε τον θερμαντήρα στο βραχίονα από πάνω προς τα κάτω. Για να αφαιρέσετε τη μονάδα από τη βάση, πάρτε ένα ίσιο κατσαβίδι και πιέστε το στον τοίχο μέχρι το τέρμα που βρίσκεται πάνω αριστερά του βραχίονα. Κρατώντας το τέρμα με το κατσαβίδι, σηκώστε το θερμαντήρα. Γυρίστε τον προς τα εμπρός, και στη συνέχεια αφαιρέστε από τα εξογκώματα **S1**.

**Ηλεκτρική σύνδεση**

- Η συσκευή συνδέεται στο δίκτυο εναλλασσόμενου ρεύματος με ονομαστική τάση 220-230V και συχνότητα 50Hz/60Hz
- Σε χώρους με υγρασία όπως το μπάνιο και η κουζίνα, το κουτί σύνδεσης πρέπει να τοποθετηθεί τουλάχιστον 25 εκ. από το δάπεδο
- Οι συσκευές που δεν είναι εξοπλισμένες με βύσμα
- Σύνδεση στο δίκτυο γίνεται με καλώδιο 3 ινών (καφέ καλώδιο = Φάση, μπλε καλώδιο = μηδέν (ουδέτερο), μαύρο καλώδιο = πιλοτικό καλώδιο) δια μέσω του κιβωτίου σύνδεσης
- Σε χώρους με υγρασία όπως το μπάνιο και η κουζίνα, το κουτί σύνδεσης πρέπει να τοποθετηθεί τουλάχιστον 25 εκ. από το δάπεδο. Η συσκευή πρέπει να συνδεθεί απευθείας με το δίκτυο ρεύματος, μετά την αυτόματη απενεργοποίηση με αποσύνδεση όλων των φάσεων και των επαφών τουλάχιστον 3 χλστ. χωρίς ενδιάμεσο διακόπτη
- Γείωσης της συσκευής απαγορεύεται / Μην συνδέετε το πιλοτικό (μαύρο) καλώδιο στη γείωση. Εάν πιλοτική ή κατευθυνόμενη πιλοτική συσκευή προστατεύεται από το διαφορικό αυτόματο (αυτόματο διακόπτη) 30mA (π.χ. μπάνιο), είναι

απαραίτητο η ισχύς του πιλοτικού καλωδίου να προστατεύεται από αυτό το διαφορικό αυτόματο

## ΣΥΝΤΗΡΗΣΗ (EL)

**Προσοχή! Όλες οι ενέργειες να πραγματοποιούνται μόνο με εντελώς απενεργοποιημένη συσκευή!**

Για να διατηρηθεί η λειτουργικότητα της συσκευής σας, να καθαρίζετε τα άνω και κάτω κάγκελα της συσκευής τουλάχιστον δύο φορές το χρόνο με μία ηλεκτρική σκούπα ή βούρτσα. Ανά πενταετία τα εσωτερικά εξαρτήματα της συσκευής πρέπει να ελέγχονται από εξειδικευμένο τεχνικό.

Κατά τη χρήση της συσκευής σε μια εξαιρετικά μολυσμένη ατμόσφαιρα στην επιφάνεια των καγκέλων της συσκευής μπορεί να εμφανιστούν λεκέδες. Τέτοιου είδους μόλυνσης της επιφάνειας δεν καλύπτεται από την εγγύηση της συσκευής, και δεν αποτελεί λόγο για την αντικατάστασή της. Αν υπάρχει πάρα πολύ μολυσμένη ατμόσφαιρα των εσωτερικών χώρων συνιστάται συχνότερος εξαερισμός και πιο συχνός καθαρισμος της συσκευής. Το σώμα της συσκευής πρέπει να καθαρίζεται με ένα βρεγμένο πανί.

**Προσοχή! Ποτέ μη χρησιμοποιείτε για τον καθαρισμό λειαντικά και επιθετικά υλικά που μπορούν να βλάψουν την επιφάνεια της συσκευής.**

## ΣΥΝΙΣΤΩΜΕΝΗ ΧΡΗΣΗ (EL)

Μάταια να ανοίγετε τη θέρμανση στο μέγιστο – ο χώρος δε θα ζεσταθεί πιο γρήγορα. Σε περίπτωση απουσίας για λίγες ώρες, μην ξεχάσετε να μειωθεί τη θερμοκρασία. Αν ο χώρος διαθέτει μερικές συσκευές θέρμανσης, αφήστε τους να λειτουργούν ταυτόχρονα, αυτό θα παρέχει πιο ομοιόμορφη θέρμανση με ταυτόχρονη βελτιστοποίηση του κόστους ηλεκτρικής ενέργειας.

## ΣΕ ΠΕΡΙΠΤΩΣΗ ΠΡΟΒΛΗΜΑΤΩΝ (EL)

**Η συσκευή δεν θερμαίνεται**: Βεβαιωθείτε ότι υπάρχει το ηλεκτρικό ρεύμα στο δίκτυό σας ή ότι ο διακόπτης εκκένωσης συχνότητας (εάν υπάρχει) δουλεύει. Ελέγξτε τη θερμοκρασία στο δωμάτιο. Για συγκεκριμένα μοντέλα βεβαιωθείτε ότι στον εξωτερικό προγραμματιστή ρυθμίστηκε η λειτουργία Comfort.

**Η συσκευή θερμαίνει ασταμάτητη**: Βεβαιωθείτε ότι η συσκευή δεν βρίσκεται στο ρεύμα του αέρα ή ίσως έχει αλλάξει η ρύθμιση της θερμοκρασίας.

**Η συσκευή δεν εκτελεί εντολή προγραμματισμού** (για τα μοντέλα εξοπλισμένα με εξωτερικό προγραμματιστή): Βεβαιωθείτε ότι η μονάδα προγραμματισμού χρησιμοποιείται σωστά ή αν η κασέτα προγραμματισμού είναι τοποθετημένη σφιχτά στη θέση της και λειτουργεί σωστά, ελέγξτε επίσης τις μπαταρίες. Η λειτουργία των ηλεκτρονικών συσκευών που περιέχουν μικροεπεξεργαστή μπορεί να εμποδίζεται από κάποιες σημαντικές παρεμβολές στο δίκτυο ηλεκτρικού ρεύματος (δεν πληρούνται τα πρότυπα της ΕΕ που καθορίζουν το επίπεδο προστασίας παρεμβολών). Σε περίπτωση προβλημάτων (έχει μπλοκαριστεί ο θερμοστάτης, κλπ), απενεργοποιήστε το ρεύμα της συσκευής (διακόπτης, διακόπτης ασφαλείας) για περίπου 5 λεπτά για την εκ νέου ενεργοποίηση της συσκευής. Αν το φαινόμενο αυτό επαναλαμβάνεται συχνά, επικοινωνήστε με την εταιρεία παροχής ηλεκτρικής ενέργειας σας για να ελέξει το δίκτυο ηλεκτρικού ρεύματος.

**Η επιφάνεια της συσκευής είναι πολύ ζεστή**: Το ότι ο θερμοπομπός ζεσταίνεται είναι φυσιολογικό φαινόμενο, η μέγιστη θερμοκρασία επιφάνειας περιορίζεται σύμφωνα με τους ισχύοντες κανονισμούς. Αν εξακολουθείτε να πιστεύετε ότι η συσκευή σας είναι πολύ ζεστή, βεβαιωθείτε ότι η ισχύς αντιστοιχεί στο εμβαδόν (συνιστάται 100W ανά m2) και ότι η συσκευή δεν βρίσκεται στο ρεύμα του αέρα, που θα μπορούσε να επηρεάσει τη λειτουργία της αυτόματης ρύθμισής της.

## FIGYELEM (HU)

| | |
|---|---|
|  | **Figyelem, nagyon meleg felület.**<br>**Figyelem: A készülék egyes részei átforrósodhatnak, és égési sérülést okozhatnak. Legyen különösen óvatos a gyerekek és fokozottan érzékeny felnőttek jelenlétében.** |

- 3 év alatti gyermekeknek nem lehet megközelíteni ezt a készüléket, hacsak nem állandó felügyelet mellett.
- 3-8 éves korú gyermekek a készüléket csak be- és kikapcsolhatják, feltéve, hogy az megfelelően lett telepítve, és a gyerekek felügyelet alatt vannak, vagy utasításokat kaptak a készülék biztonságos alkalmazásáról és felismerték a potenciális veszélyt. 3-8 éves korú gyermekeknek tilos csatlakoztatni, beállítani, tisztítani a készüléket, és elvégezni készülék felhasználói karbantartását.
- Gyermekek 8 éves életkorig és korlátozott fizikai, érzékszervi vagy mentális képességekkel, nem elégséges tapasztalattal és tudással rendelkező személyek, csak megfelelő felügyelet alatt, vagy amennyiben utasításokat és magyarázatot kaptak a készülék biztonságos alkalmazásáról valamint a vele kapcsolatos kockázatokról. A gyermekek ne játsszanak a készülékkel. Ne hagyja, hogy a gyermekek felügyelet nélkül tisztítsák és végezzék a készülék felhasználói karbantartását.
- A balesetek elkerülése érdekében a tápkábel sérülésekor, ennek cseréjét csak a gyártó, a gyártó hivatalos márkaszerviz szakembere, vagy megfelelően képzett szakember végezheti.
- A készüléknek a hálózatra való csatlakoztatását csak minősített szakember végezheti a vonatkozó érvényes követelményekkel és szabályokkal összhangban.
- A kezelési utasítás erre a készülékre beszerezhető a vevőszolgálati osztálynál az e kézikönyvben megtalálható jótállási jegyben megadott szám szerint.
- A készülék első bekapcsolásakor érezhető lehet enyhe szag, a gyári szereléskor alkalmazott kenőanyag maradék égése következtében.

| | |
|---|---|
|  | **Figyelmeztetés**: Biztonsági okokból és a túlmelegedés elkerülése érdekében, ne fedje le a készüléket semmivel. |
|  | A készüléket, amelyen ez a szimbólum látható, nem lehet kidobni a háztartási hulladékkal együtt, és külön kell gyűjteni további feldolgozásra. A készülék élettartamának végén azt újra kell hasznosítani az országban érvényes előírásoknak megfelelően. |
|  | Abban az esetben ha a készülék a tengerszint fölötti nagy magasságban van telepítve, a hőmérséklete a kimeneténél növekszik (körülbelül 10°C minden 1000 méteren) |

**A készülék mobil változata telepítésekor:**

- Ne használja azt a fürdő, zuhanyzó, vagy medence közelében.
- Ne használja azt kisméretű helyiségben, ha olyan személyek tartózkodnak benne, akik nem tudják önállóan elhagyni a helyiséget, kivéve ha azok állandó megfigyelés alatt vannak.

## TELEPÍTÉS (HU)

**Hol lehet telepíteni a készüléket?** (lásd 2 oldal)

- Ezt a készüléket lakó helyiségekben való beépítéshez tervezték. Minden más esetben, forduljon az eladóhoz.
- Telepítését a szakmai szabványok követelményeinek és az országban hatályos előírásoknak megfelelően kell végezni.
- Készülék II érintésvédelmi osztályba van sorolva, és burkolata szilárdtest és víz behatolás elleni IP 24 védelemmel van ellátva. Tehát telepíthető a 2 fürdőszoba zónában. Tilos telepíteni a készüléket az 1 zónában. Aki zuhanyozik vagy fürdik, a kádban az ne tudjon hozzáférni a készülék vezérlőegységéhez.
- Telepítés során tartsa a legkisebb távolságot környező tárgyaktól.
- Ha a falak a helyiségben hungarocell alapúak, a készülék telepítésekor a tartókonzol alá a hungarocellel azonos vastagságú alátétpárnát kell helyezni, hogy a készülék számára legyen szükséges hely az automatika korrekt működéséhez.
- A felhasználó távollétét érzékelő szenzorral ellátott készülékeket:

Annak érdekében, hogy azonosítani tudja a felhasználó távollétét a helyiségben, ne telepítse a készüléket elzárt sarkokban, vagy bútorok mögött.

**Hol a nem lehet telepíteni a készüléket?** (lásd 2, 3 oldal)

- Olyan helyen, amely hatással lehet a működésére (a központi mesterséges szellőztetési csatorna alatt, stb.)
- A hálózati fali aljzat alatt vagy fölött, vagy függönyök és egyéb éghető anyagok közelében
- A fürdőszoba 1 zónájában
- A helyes állásban a légkivezető Rács és a Vezérlőegység láthatónak kell legyen a készülék tetején. Nem telepíthető a függőleges készülék vízszintesen és fordítva

**Hordozható telepítés**

- Ezen változat telepítési lehetőségére vonatkozóan meghatározott modellekre lásd a kézikönyv 2/2 részét.
- **FIGYELEM**: A dugók nélküli készülékeket nem lehet használni mobil (hordozható) változatban (lábakkal).
- A készüléket vízszintes felületre kell telepíteni. Kérjük, olvassa el az e-füzet 4. oldalán található készlet-összeszerelési útmutatót vagy a lábakra vonatkozó utasítást (ref. 0517300 / 0517400).

**Helyhez kötött telepítés** (lásd 5 oldal)

- Oldja ki a rögzítő reteszt. Javasoljuk, hogy tegye a készüléket egy sima felületre ráccsal lefelé. Lapos csavarhúzóval óvatosan, hogy nem deformálódjon, feszítse fel a tartó egyik sarkát. Tartsa a szögöt felemelt helyzetben, tolja el tartókat a készülék aljára, így oldja ki a felső kampókat. Fordítsa el a tartót az alsó kampók körül és húzza ki azt.
- Rögzítse a tartót a falra. Helyezze el a tartót a fal mellett a padló szintjén, és jelölje meg a tartó alsó rögzítésének az a fúrási pontokat Emelje meg a tartót és illesztője össze a jelöléseket a tartó alsó furataival, majd jelölje meg a tartó felső rögzítésének a **B** fúrási pontokat. Fúrjon 4 furatot és rögzítse a tartót a falra tiplik segítségével. Használja a fal burkolatának (pl. gipszkarton) megfelelő tipliket.
- A falra történő telepítés. Rögzítse a készüléket a tartón. Helyezze a készüléket ferde helyzetben az **S1** horgokra, fordítsa

meg, hogy rá tudja nyomni az **S2** horgokra. Kattintsa rá a konvektort a tartóra fentről lefelé. Ahhoz, hogy le tudja venni a készüléket a tartóról, egy lapos csavarhúzóval nyomja a falnak a készülék tetején a tartótól balra található ütközőt. Ezt megtartva csavarhúzóval emelje fel a konvektort. Fordítsa előre, majd vegye le az **S1** horgokról.

**Elektromos csatlakoztatás**

- A készüléket 220-230 V névleges feszültségű és 50Hz/60Hz frekvenciájú hálózatra kell csatlakoztatni.
- A nedves helyiségekben, mint pl. a fürdőszoba és a konyha, a csatlakozódobozt legalább 25 cm-re a padló fölött kell telepíteni.

**Dugvillával nem rendelkező készülékek**

- A hálózatra való csatlakoztatás 3-eres kábellel történik (Barna vezeték = fázis, Kék vezeték = nulla (semleges) Fekete vezeték = Pilot vezeték) csatlakozó dobozon keresztül.
- A nedves helyiségekben, mint pl. a fürdőszoba és a konyha, a csatlakozódobozt legalább 25 cm-re a padló fölött kell telepíteni. A készüléket közvetlenül kell csatlakoztatni az elektromos hálózatra, az automatikus kioldó után, amely kioldja az összes fázisokat és az érintkezőket nem kevesebb, mint 3 mm nyitja, közbenső kapcsoló nélkül.
- A készülék földelése tilos / Ne csatlakoztassa a pilóta (fekete) vezeték és a földeléshez. Ha pilóta vagy pilóta által vezérelt készülék differenciális automatával (automatikus megszakítóval) 30 mA védett (pl. a fürdőszobában), szükséges, hogy a pilóta vezeték betápja le legyen védve ezzel a differenciális automatával.

## KARBANTARTÁS (HU)

**Figyelem! Minden műveleteket csak teljesen energiamentes készüléken lehet végezni!**

Ahhoz, hogy az Ön készüléke működőképes maradjon, takarírsa a felső és alsó rácsokat a készüléken legalább évente kétszer porszívóval vagy kefével. Ötévente a készülék belső alkatrészeit szakemberrel kell ellenőriztetni.

Erősen szennyezett légkörben történő alkalmazás esetén, a készülék rácsai felületén foltok képződhetnek. Ezekre a felületi foltokra a garancia nem vonatkozik, és ez nem lehet alapja a csereigénynek Ha túl szennyezett a beltéri levegő a helyiségben,

ajánlott gyakrabban szellőztetni és gyakrabban tisztítani a készüléket. A készülék burkolatát nedves ruhával kell tisztítani.

**Figyelem! Ne használjon soha a tisztításhoz koptató és agresszív anyagokat, amelyek károsíthatják a készülék felületét.**

## FELHASZNÁLÁSI JAVASLATOK (HU)

Hasztalan a fűtést a maximumra beállítani - ettől a helyiség nem melegszik fel gyorsabban. Néhány órás távollét esetén, ne feledje csökkenttni a hőmérsékletet. Amennyiben a helyiségben több fűtőkészülék van, hagyja egyszerre működni ezeket - ez biztosítja az egyenletesebb fűtést és egyidejűleg optimalizáljs energiaköltségeket.

## PRÓBLÉMÁK ESETÉN (HU)

**A készülék nem melegszik fel**: Győződjön meg arról, hogy a hálózati automata nem kapcsolta le a hálózatról, vagy a frekvencia kisütő (ha van ilyen) nem kapcsolta ki a fűtést. Ellenőrizze a hőmérsékletet a helyiségben. A megfelelően felszerelt modellek esetén, győződjön meg arról, hogy a külső programozón a Komfort üzemmód van beállítva.

**A készülék fűt megállás nélkül**: Győződjön meg arról, hogy a készülék még nem a huzatos részen áll, és hogy nem változtatták meg a hőmérsékleti beállításokat.

**A készülék nem végez programparancsokat** (külső programozóval felszerelt modellek esetén): győződjön meg arról, hogy, a kezelőegységet (programozót) megfelelően használják, vagy a programozó kazetta szorosan van a rekeszben és normálisan működik; továbbá ellenőrizze az elemek állapotát. A mikroprocesszort tartalmazó elektronikus készülékek működésében jelentős zavarok lehetnek, a táphálózatban való akadályok miatt (nem felel meg az uniós előírásoknak, amelyek meghatározzák az interferencia védelem szintjét). Problémák esetén, (blokkolt termosztát, stb.), kapcsolja ki a hálózati betápot (biztosítót, kapcsolót) körülbelül 5 percre, hogy újra indíthassa a készüléket. Amennyiben ez a jelenség gyakran ismétlődik, forduljon a villamosenergia-ellátás biztosító céghez, hogy ellenőrizze az villamos hálózatot.

**A készülék felülete nagyon forró**: Az, hogy a konvektor melegszik normális jelenség a maximális felületi hőmérsékletet korlátozza a megfelelő érvényes szabályozás. Amennyiben Ön úgy gondolja, hogy a készülék túl forró, győződjön meg arról, hogy teljesítmény megfelel az helyiség alapterület (ajánlott 100 W per m2), és hogy a készülék még nincs a huzat alatt, ami befolyásolhatja az automatikus szabályozást.

## გაფრთხილება (GEO)

| | |
|---|---|
|  | ფრთხილად, ცხელი ზედაპირია. გაფრთხილება: მოცემული პროდუქტის ზოგიერთი ნაწილი შესაძლოა ძალიან გაცხელდეს და შეხებისას დამწვრობა გამოიწვიოს. განსაკუთრებული ყურადღება უნდა მიექცეს, თუ ბავშვები და დაუცველი მოზარდები იმყოფებიან. |

- 3 წლამდე ბავშვები ამ მოწყობილობიდან შორს უნდა იყვნენ, თუ ისინი არ იმყოფებიან მუდმივი კონტროლის ქვეშ.

- 3-დან 8 წლამდე ბავშვებმა მოწყობილობა უნდა ჩართონ და გამორთონ მხოლოდ იმ პირობით, რომ უკანასკნელი დამონტაჟებული იყო, ან დამონტაჟებულია ნორმალურ მდგომარეობაში, და რომ ეს ბავშვები მუდმივი ყურადღების ქვეშ იმყოფებიან ან მიიღეს მოწყობილობის გამოყენების ინსტრუქცია და გასაგებია მოსალოდნელი საფრთხე.3-დან 8 წლამდე ბავშვებმა მოწყობილობა არ უნდა ჩართონ ან გამორთონ ან გაწმინდონ და არ უნდა შეასრულონ ტექნიკური მომსახურეობა ან გამოყენება.

- მოცემული მოწყობილობა შესაძლოა გამოყენებული იქნას 8 წელზე ზევით ბავშვების მიერ და ფიზიკური, სენსორული ან გონებრივი შესაძლებლობებით ან გამოცდილების და ცოდნის გარეშე ადამიანების მიერ, თუ ისინი სწორედ კონტროლირდებიან ან თუ მათ გადაეცათ მოწყობილობის უსაფრთხო გამოყენების ინსტრუქცია და თუ რისკები შეჩერებულია.ბავშვებმა არ უნდა ითამაშონ მოწყობილობით. მომხმარებლის მხრიდან გაწმენდა და მომსახურეობა არ უნდა განხორციელდეს გაუკონტროლებადი ბავშვების მიერ.

- მოცემული მოწყობილობის ჩართვა და შეერთება შეუძლია მხოლოდ უფლებამოსილ პირს, მოქმედი წესების და კანონების შესაბამისად.

- თუ კვების კაბელი დაზიანებულია, ის უნდა შეიცვალოს მწარმოებლის, მისი გაყიდვების დეპარტამენტის ან მსგავსი კვალიფიკაციის მქონე პიროვნების მიერ, რათა თავი აარიდოთ ნებისმიერ საფრთხეს.

- მოწყობილობის მომხმარებლის სახელმძღვანელო ხელმისაწვდომია გაყიდვების დეპარტამენტში, წინამდებარე სახელმძღვანელოზე დართულ, საგარანტიო ფორმაში მითითებულ ნომერზე.

- პირველი დაყენებისას გაცხელებისას შესაძლოა მსუბუქი სუნის გაჩენა, მოწყობილობის წარმოებასთან დაკავშირებული ნაკვალევის ევაკუაციის შესაბამისად.

| | |
|---|---|
|  | გაფრთხილება: უსაფრთხოების მიზნებიდან გამომდინარე და გადახურების თავიდან აცილებისთვის, არ გადააფაროთ გასათბობ მოწყობილობას. |

| | |
|---|---|
|  | მოცემული სიმბოლოს მატარებელი მოწყობილობები, არასოდეს არ უნდა გადაყაროთ საყოფაცხოვრებო ნარჩენებთან ერთად, მაგრამ უტილიზაციისთვის ისინი უნდა შეაგროვოთ განცალკევებით. მათი სიცოცხლის ბოლოს, პროდუქტი უნდა შეგროვილ და გადამუშავებულ იქნას ადგილობრივი რეგლამენტის და ბრძანებულებების შესაბამისად. |
|  | როდესაც მოწყობილობა დამონტაჟებულია დიდ სიმაღლეზე, გამავალი ჰაერის ტემპერატურა იზრდება ( 10°C მდე 1000 მ იზრდება მიწაში). |

მოწყობილობის მობილური ვერსიის გამოყენებისას:

- არ გამოიყენოთ ის აბაზანასთან, შხაპთან და აუზთან ახლოს.

- არ გამოიყენოთ გასათბობი მოწყობილობა აბაზანასთან, შხაპთან და აუზთან ახლოს. არ გამოიყენოთ მოცემული გასათბობი მოწყობილობა მცირე ოთახებში, როდესაც იქ იმყოფებიან შეზღუდული მობილურობით ადამიანები, რომელთაც არ შეუძლიათ ოთახის დატოვება დახმარების გარეშე, თუ არ მიმდინარეობს მუდმივი კონტროლი.

## დამონტაჟება (GEO)

- სად დაამონტაჟოთ მოწყობილობა? (ნახე გვერდი 2)

- მოცემული მოწყობილობა გათვალისწინებულია საცხოვრებელ შენობებში დასამონტაჟებლად. სხვა გარემოებების შემთხვევაში, დაუკავშირდით თქვენს დილერს.

- ის უნდა დამონტაჟდეს პროფესიონალური სტანდარტების შესაბამისად და შეესაბამებოდეს მონტაჟის ქვეყნის მოქმედ ნორმებს.

- მოწყობილობები არიან II კლასის და დაცულია IP 24 მდე წყლის შხეფებისგან. ამიტომ ისინი შეიძლება დამონტაჟებულ იქნას საშხაპე ოთახების სიდიდე 2 ში. აკრძალულია მოწყობილობის დამონტაჟება სიდიდე 1 ში.ნებისმიერისთვის, ვინც იყენებს შხაპს ან აბაზანას, შეუძლებელი უნდა იყოს წვდომა მოწყობილობის მართვაზე.

- მოწყობილობის დამონტაჟებისას დაიცავით დაბრკოლებამდე მინიმალური დისტანცია.

- მოწყობილობის საყრდენი კრანშტეინი საშუალებას აძლევს დაცული იყოს თავისუფალი ადგილი მოწყობილობის უკან, რათა ხელი არ შეეშალოს მის მართვაში. კედელსა და მოწყობილობას შორის მანძილი არ უნდა იყოს გართულებული არანაირად.

- არარსებობის დეტექტორით აღჭურვილი მოწყობილობებისთვის:
თქვენი მოწყობილობის არარსებობის დეტექტირების ოპტიმიზაციისთვის, თავი აარიდეთ მოწყობილობის დამოტაჟებას ვიწრო კუთხეში ან ავეჯის უკან.

არ დაამონტაჟო მოწყობილობა(ნახე გვერდი 2, 3)

- პროექტში, რომელსაც შეუძლია გავლენა იქონიოს მის მართვაზე (ცენტრალური მართვის მექანიკური ვენტილატორის ქვეშ და ა.შ.)

- ფიქსირებული შტეფსელის ქვეშ ან ფარდებთან ან სხვა ადვილად აალებად ქსოვილთან ახლოს

- გამწოვი გისოსი და მართვის ბლოკი უნდა იყოს ხილვადი მოწყობილობის ზედა მხრიდან.აკრძალულია ვერტიკალური მოწყობილობის ჰორიზონტალურად დამონტაჟება და პირიქით.

მობილური ვერსია

- რათა დარწმუნდეთ, რომ თქვენი მოდელის მობილური დამონტაჟება შესაძლებელია, ნახე პროდუქტის სახელმძღვანელოს ნაწილი 2/2.

გაფრთხილება: მოწყობილობა რომელიც არ არის აღჭურვილი შტეკერით არ შეიძლება გამოყენებულ იქნას მობილურ ვერსიაში.

- მოწყობილობა უნდა დაიდოს ჰორიზონტალურ ზედაპირზე.გთხოვთ, მიმართოთ ფეხების კომპლექტის აწყობის ინსტრუქციას მოცემული ბუკლეტის მე-4 გვერდზე ან ინსტრუქციას ფეხებით (რეფ. 0517300 / 0517400).

კედელზე საყრდენი ვერსია (ნახე გვერდი 5)

- გაანთავისუფლეთ მოწყობილობის სამაგრი წნელი. გირჩევთ, მოწყობილობა განათავსოთ ნიადაგზე. გამოიყენეთ სახრახნისი, რათა ამოსწიოთ ფიტინგის ენა, ფრთხილად რათა არ დააზიანოთ. ენა დაიჭირეთ ამოწეული და დააწექით სამაგრ წნელს ქვევით რათა გაანთავისუფლოთ სამაგრი ზევიდან.მოატრიალეთ სამაგრი წნელი ქვედა სამაგრებს გარშემო.მოხსენით სამაგრი წნელი.

- დაამაგრეთ სამაგრი წნელი. განათავსეთ სამაგრი წნელი იატაკზე კედელთან. იპოვეთ საბურღი წერტილებიA. ისინი მიუთითებენ ქვედა სამაგრების ადგილს. ასწიეთ სამაგრი შვერილი, საბურღ A წერტილთან გასწორებით, რათა იპოვოთ საბურღი წერტილი B. ისინი მიუთითებენ ზედა სამაგრების ადგილს. გაბურღეთ ოთხი ხვრელი, და ჩასვით საცობები.თუ საჭიროა დამატებითი მხარდაჭერა, გამოიყენეთ სპეციალური საცობები (მაგალითად:თაბაშირმუყაოში). განათავსეთ სამაგრი წნელი და ჩასვით ადგილზე.

- ჩაკეტეთ მოწყობილობა სამაგრ წნელზე. დადეთ მოწყობილობა კუთხის ქვეშ საყრდენებზეS1. მოატრიალეთ მოწყობილობა, რათა განათავსოთ ის საყრდენებზეS2. დაუშვით მოწყობილობა სამაგრ წნელზე. მოწყობილობა ჩაწკაპუნდება ადგილზე, რაც მიანიშნებს რომ ის დაფიქსირებულია. რათა გამოიღოთ მოწყობილობა სამაგრი წნელიდან, გამოიყენეთ ბრტყელთავიანი სახრახნისი და მიაწექით ენას (მოწყობილობის უკან სამაგრი წნელის მარცხნიდან ზევით ) კედელზე.

ასწიეთ მოწყობილობა, სახრახნისით ენაზე მიჭერილ მდგომარეობაში. მოატრიალეთ წინ, შემდეგ ასწიეთ საყრდენებიდანS1.

ელექტრო კავშირი

- მოწყობილობაში ელექტროენერგიის მიწოდება არის 220-230V, 50Hz/60Hz.
- ნესტიან ატმოსფეროში, როგორიცაა აბაზანა და სამზარეულო, გამანაწილებელი კოლოფი იატაკიდან სულ მცირე 25 სმ სიმაღლეზე უნდა იყოს.

მოწყობილობა შტეკერის გარეშე

- 3 ძარღვიანი კაბელი გამოიყენება ქსელში ჩასართავად, რომელიც გამანაწილებელი კოლოფით არის ჩართული.(ყავისფერი სადენი= ფაზა, ლურჯი სადენი = ნეიტრალური, შავი სადენი = პილოტური სადენი).
- ნესტიან ატმოსფეროში, როგორიცაა აბაზანა და სამზარეულო, გამანაწილებელი კოლოფი იატაკიდან სულ მცირე 25 სმ სიმაღლეზე უნდა იყოს. მოწყობილობის ელექტროკვება ჩართული უნდა იყოს პირდაპირ ქსელში, ყველა პოლუსის გათიშვის შემდეგ, კონტაქტებს შორის სულ მცირე 3მმ ღრეჩოთი შუალედური გადართვის გარეშე.

მოწყობილობა არ უნდა დამიწდეს. / არ ჩართოთ პილოტური სადენი (შავი) დამიწებაში. თუ კონტროლერი ან მმართველი მოწყობილობა დაცულია 30mA გამომრთველით(მაგალითად: აბაზანა) ამ გამომრთველზე დაცული უნდა იყოს პილოტური სადენის კვების წყარო.

## ტექნიკური მომსახურეობა (GEO)

ყურადღება! ყველა ოპერაცია ხორციელდება მხოლოდ სრულიად გამორთულ მოწყობილობაზე!

მოწყობილობის შრომისუნარიანობის შენარჩუნებისთვის, უნდა გამოიყენოთ მტვერსასრუტი ან ჯაგრისი ორჯერ წელში, რათა მოწმინდოთ მტვერი ზედა და ქვედა გისოსს. ყოველ ხუთ წელში ერთხელ ტექნიკური მომსახურეობის ინჟინერმა უნდა შეამოწმოს მოწყობილობის შიდა ნაწილი. დაბინძურებულ ატმოსფეროში, ჭუჭყიანი ლაქები შეიძლება გაჩნდეს მოწყობილობის გისოსზე. ეს დაკავშირებულია გარემომცველი ჰაერის დაბალი ხარისხით.ამ დროს რეკომენდირებულია შეამოწმოთ, რომ ოთახი სწორად ნიავდება (ვენტილატორი, ჰაერის შემწოვი და ა.შ.) და, რომ ჰაერი არის სუფთა.მსგავსი ჭუჭყის ლაქები არ წარმოადგენს მოწყობილობის შეცვლის საფუძველს, გარანტიის პირობების შესაბამისად.

მოწყობილობის კორპუსი შეგიძლიათ გაწმინდოთ ნესტიანი ტილოთი, არ გამოიყენოთ აბრაზიული ნაწარმი.

ყურადღება! კორპუსის დამცველი არასოდეს არ უნდა გაიწმინდოს აბრაზიული და აგრესიული ნაწარმით.

## რჩევა მომხმარებლებს (GEO)

მოწყობილობის მაქსიმალურ სიდიდეზე დაყენება არ იწვევს ტემპერატურის სწრაფ გაზრდას. თუ რამოდენიმე საათით გადიხართ, იფიქრეთ ტემპერატურის დაწევაზე. თუ ოთახში რამოდენიმე მოწყობილობა გაქვთ, დაე ისინი ერთდროულად იმუშავებენ, ამგვარად გექნებათ მეტად თანაბარი ტემპერატურა ენერგიის მოხმარების ოპტიმიზაციით. ეს ასევე ცარიელ ოთახს ეხება; სადაც უფრო უკეთესია მოწყობილობამ დაბალ სიმძლავრეზე იმუშაოს და არა, სრულიად გამორთოთ.

## პრობლემების გამოსწორება (GEO)

მოწყობილობა არ ცხელდება: შეამოწმეთ, ჩართულია თუ არა სამონტაჟო ავტომატური გამომრთველები. შეამოწმეთ ოთახის ჰაერის ტემპერატურა. დისტანციური პროგრამირების მოდელებში, შეამოწმეთ რათა ის იყოს COMFORT რეჟიმში. მოწყობილობა გამუდმებით ცხელდება: შეამოწმეთ, მოწყობილობა ორპირში ხომ არ არის და, რომ ტემპერატურა არ არის შეცვლილი. მოწყობილობა არ ასრულებს დაპროგრამებულ ბრძანებებს (დისტანციური პროგრამირებით მოდელებისთვის): შეამოწმეთ, რომ პროგრამირების ერთეული სწორედ გამოიყენება ან სწორედ არის, თუ არა ჩადებული პროგრამირების კასეტა თავის ბუდეში და მუშაობს ნორმალურად, და აგრეთვე შემოწმეთ კამერა.მიკროპოცესორებიანი ელექტრონული მოწყობილობები შესაძლოა დაზიანებული იყოს ქსელის სერიოზული ხარვეზებით (არ შეესაბამება ევროპულ მოთხოვნებს, რომელიც განსაზღვრავს ხარვეზებისგან დაცვას).თუ არსებობს რაიმე სახის პრობლემა (გაიჭედა თერმოსტატი და ა.შ.) გამორთეთ მოწყობილობის კვება (მცველი, ავტომატური გამომრთველი და ა.შ.) შემდეგ განმეორებითი ჩართეთ მოწყობილობა 5 წუთის შემდეგ. თუ პრობლემა ხშირად მეორდება, შეამოწმეთ თქვენი ენერგომომწოდებლის კვება.

მოწყობილობის ზედაპირი ძალიან ცხელია: ეს ნორმალურია, როდესაც მუშაობისას კონვექტორი ცხელია, ამასთან უნდა იცოდეთ, რომ ზედაპირის ტემპერატურა შეზღუდულია მოქმედი სტანდარტების შესაბამისად. თუმცა, თუ მიგაჩნიათ, რომ თქვენი მოწყობილობა მაინც ძალიან ცხელია, დარწმუნდით, რომ კვება სწორია თქვენის ზედაპირისთვის (რეკომენდირებულია 100 ვტ/მ2) და მოწყობილობა არ იმყოფება წნევის ქვეშ, რაც ზეგავლენას მოახდენდა მის მართვაზე .

## ВНИМАНИЕ (RU)

| | |
|---|---|
|  | **Внимание, очень горячая поверхность.**<br>**Внимание: Некоторые части этого прибора могут сильно нагреваться и вызывать ожоги. Будьте особенно внимательными в присутствии детей и взрослых с повышенной чувствительностью.** |

- Дети до 3-х лет не должны приближаться к этому прибору, если только они не находятся под постоянным присмотром.
- Дети в возрасте от 3 до 8 лет могут только включать и выключать оборудование, при условии, что оно было установлено надлежащим образом, и что эти дети находятся под присмотром или получили инструкции по безопасному использованию оборудования и осознали потенциальную опасность. Детям в возрасте от 3 до 8 лет запрещается подключать, настраивать, чистить прибор, а также осуществлять его обслуживание.
- Дети в возрасте до 8 лет и лица с ограниченными физическими, сенсорными или умственными возможностями, с недостаточным опытом или знаниями могут пользоваться оборудованием только под надлежащим присмотром или при условии, что они получили инструкции по его безопасному использованию и разъяснения по поводу связанных с ним рисков. Дети не должны играть с прибором. Не разрешайте детям без присмотра выполнять очистку и обслуживание пользователя прибора.
- Во избежание несчастных случаев при повреждении шнура питания его замену разрешается выполнять только производителю, его сервисному агенту или специалисту соответствующей квалификации.
- Подключение к сети или присоединение данного прибора может выполняться только квалифицированным специалистом в соответствии с действующими требованиями и правилами.
- Инструкцию по эксплуатации для этого прибора можно получить, обратившись в отдел послепродажного обслуживания по номеру, указанному в гарантийном талоне, имеющемся в этой инструкции.

- При первом включении прибора возможен небольшой запах, связанный со сгоранием заводской смазки, которая могла остаться на приборе после его сборки.

| | |
|---|---|
|  | **Осторожно:** Из соображений безопасности и во избежание перегрева ничем не накрывайте нагревательный прибор. |
|  | Прибор, на котором изображен этот символ, не должен выбрасываться с бытовыми отходами, а подлежит отдельному сбору для последующей переработки. В конце срока эксплуатации прибор должен быть переработан в соответствии с правилами, действующими в данной стране. |
|  | В случае если прибор установлен на большой высоте над уровнем моря, температура воздуха на выходе из него повышается (приблизительно на 10° на каждых 1000 метров). |

**При установке прибора в мобильной версии:**

- Не пользуйтесь им рядом с ванной, душем или бассейном.
- Не используйте его в помещениях небольшого размера, если в них находятся лица, не способные самостоятельно покинуть помещения, если только они не находятся под постоянным присмотром.

## УСТАНОВКА (RU)

**Где можно установить прибор?** (см. стр. 2)

- Этот прибор был разработан для установки в жилых помещениях. Во всех остальных случаях обращайтесь к своему продавцу.
- Он должен быть установлен в соответствии с профессиональными стандартами и удовлетворять нормами, действующими в стране.
- Прибор класса защиты II от поражения электрическим током, и имеет защиту от пыли и брызг воды IP 24. Таким образом, он может быть установлен в зоне 2 ванной комнаты. Запрещается устанавливать прибор в зоне 1. Тот, кто принимает душ или ванну, не должен доставать до блока управления прибора.

- Соблюдайте минимальные расстояния к окружающим предметам при установке.
- Если стены в помещении имеют покрытие на основе пенопласта, под опорный кронштейн электробытового прибора необходимо поместить прокладку такой же толщины, как и пенопласт, чтобы оставить свободное пространство за аппаратом, необходимое для корректной работы его автоматики.
- Для приборов, оборудованных датчиком отсутствия пользователя:
- Чтобы облегчить выявление отсутствия пользователя в помещении, не устанавливайте прибор в глухих углах или сзади мебели.

**Где нельзя устанавливать прибор?** (см. стр. 2, 3)

- В месте, которое может повлиять на его работу (под каналом принудительной центральной вентиляции и так далее)
- Под или над стационарной сетевой розеткой или рядом со шторами и другими легко воспламеняющимися материалами.
- В зоне 1 ванной комнаты
- В правильном положении Решетка выхода воздуха и Блок управления должны быть видны в верхней части прибора. Запрещается устанавливать вертикальный прибор горизонтально и наоборот.

**Переносная установка**

- Относительно возможности этого варианта установки для определенной модели смотрите инструкцию часть 2/2.
- **ВНИМАНИЕ:** Устройства без вилки не могут быть использованы в мобильной версии (с ножками).
- Прибор должен быть установлен на горизонтальной поверхности. Обратитесь к инструкции по установке на странице 4 данного буклета или к инструкции, которая прилагается к ножкам (арт. 0517000 / 0517550/ 0517300 / 0517400)

**Стационарная установка** (см. стр. 5)

- Для наибольшего эффекта обогрева рекомендуется устанавливать конвектор на высоте к 1 м от уровня пола или

под оконными прорезями. Для обеспечения нормальной циркуляции воздушного потока не допускается заслонять конвектор мебелью и другими предметами ближе, чем на 0,1 м.

- Разблокируйте задвижки крепления. Советуем положить прибор на ровную поверхность решеткой вниз. С помощью плоской отвертки осторожно подцепите один угол кронштейна, чтобы не деформировать его. Удерживая угол в поднятом положении, сдвиньте крепление к низу прибора, чтобы освободить верхние зацепы. Разверните кронштейн крепления вокруг нижних зацепов и вытяните его.
- Прикрепите кронштейн к стене. Расположите кронштейн возле стены на уровне пола и наметьте точки сверления **A** для нижних креплений кронштейна. Поднимите кронштейн, соединив метки с нижними отверстиями кронштейна, после чего наметьте два места, оставшиеся для верхних отверстий кронштейна **B**. Просверлите 4 отверстия и зафиксируйте кронштейн на стене дюбелями. Используйте дюбеля, соответствующие стенному покрытию (например: гипсокартону).

**Подключите прибор к электросети**

Прибор предназначен для сети переменного тока с номинальным напряжением 220 - 230V 50Hz/60Hz.

**Запрещается заземлять оборудование.**

Не устанавливайте прибор сверху или под электрической розеткой. Подключение прибора к электрической сети должно выполняться в соответствии со стандартами и правилами, действующими в стране установки.

**Зафиксируйте прибор на кронштейне**

Поместите прибор в наклонном положении на выступы **S1**, переверните его, чтобы прижать к выступам **S2**. Защёлкните конвектор на кронштейне в направлении сверху вниз. Чтобы снять прибор с кронштейна, возьмите плоскую отвертку и прижмите к стене упор, расположенный сверху слева кронштейна. Удерживая упор отверткой, поднимите конвектор. Переверните его вперед, а затем снимите с выступов **S1**

## ОБСЛУЖИВАНИЕ (RU)

**Внимание! Все операции проводить только с полностью обесточенным прибором!**

Для поддержания рабочего состояния вашего прибора очищайте верхние и нижние решетки прибора как минимум два раза в год с помощью пылесоса или щетки. Каждые пять лет внутренние детали прибора должны быть проверены квалифицированным специалистом.

При использовании прибора в сильно загрязненной атмосфере на поверхности решетки прибора могут появиться пятна. Такие поверхностные загрязнения не покрываются гарантией прибора и не являются основанием для его замены. При наличии излишне загрязненного воздуха в помещениях рекомендуется осуществлять более частые проветривания и чаще выполнять очистку прибора. Корпус прибора необходимо очищать влажной тряпкой.

**Внимание! В любом случае не использовать для очистки абразивные и агрессивные материалы, которые могут повредить поверхность прибора.**

## РЕКОМЕНДАЦИИ ПО ЭКСПЛУАТАЦИИ (RU)

Бесполезно включать обогрев на максимум – помещение от этого быстрее не прогреется. При отсутствии на несколько часов не забудьте снизить температуру. Если в помещении несколько отопительных приборов, пусть они работают одновременно – это обеспечит более равномерный обогрев с одновременной оптимизацией расходов на электроэнергию.

## ПРИ ВОЗНИКНОВЕНИИ ПРОБЛЕМ (RU)

**Прибор не греет**: Убедитесь в том, что не сработали автоматы в вашей электрической сети или же выключатель частотной разгрузки (если таковой имеется). Проверьте температуру воздуха в помещении.

**Прибор греет безостановочно**: Убедитесь в том, не стоит ли прибор на сквозняке и не менялись ли настройки температуры.

**Поверхность прибора очень горячая**: Убедитесь в том, что мощность соответствует площади помещения (рекомендуется 100 Вт на м2), и что прибор не находится на сквозняке, что могло бы повлиять на регуляцию.

## УВАГА (UA)

| | |
|---|---|
|  | **Увага, дуже гаряча поверхня.**<br>**Увага: Деякі частини цього приладу можуть сильно нагріватися й викликати опіки. Будьте особливо обачні в присутності дітей і дорослих з підвищеною чутливістю.** |

- Діти до 3 років не повинні наближатися до цього приладу, якщо тільки вони не перебувають під постійним доглядом.
- Діти у віці від 3 до 8 років можуть тільки включати й виключати обладнання, за умови, що воно було встановлено належним чином, і що ці діти перебувають під доглядом або одержали інструкції з безпечного використання обладнання й усвідомили потенційну небезпеку. Дітям у віці від 3 до 8 років забороняється підключати, налаштовувати, чистити прилад, а також виконувати його користувацьке обслуговування.
- Діти у віці до 8 років і особи з обмеженими фізичними, сенсорними або розумовими можливостями, з недостатнім досвідом або знаннями, можуть користуватися обладнанням тільки під належним доглядом або за умови, що вони одержали інструкції з його безпечного використання й роз'яснення із приводу пов'язаних з ним ризиків. Діти не повинні гратися із приладом. Не дозволяйте дітям без догляду виконувати очищення й користувацьке обслуговування приладу.
- Щоб уникнути нещасних випадків при ушкодженні шнура живлення, заміну його дозволяється виконувати тільки виробникові, його сервісному агентові або фахівцеві відповідної кваліфікації.
- Підключення до мережі або приєднання даного приладу може виконуватися тільки кваліфікованим фахівцем відповідно до діючих вимог і правил.
- Інструкцію по експлуатації для цього приладу можна одержати, звернувшись у відділ післяпродажного обслуговування за номером, зазначеним в гарантійному талоні, наявному в цій інструкції.
- При першому увімкненні приладу можливий невеликий запах, пов'язаний зі згорянням заводського змащення, яке могло залишитися на приладі після його складання.

| | |
|---|---|
|  | **Обережно:** З міркувань безпеки й щоб уникнути перегріву, нічим не накривайте нагрівальний прилад. |
|  | Прилад, на якому зображений цей символ, не повинен викидатися з побутовими відходами, а підлягає окремому збору для наступної переробки. Наприкінці терміну експлуатації прилад повинен бути перероблений відповідно до правил, що діють у країні. |
|  | У випадку, якщо прилад установлений на великій висоті над рівнем моря, температура повітря на виході з нього підвищується (приблизно на 10° на кожні 1000 метрів). |

**При встановленні приладу у мобільній версії:**

- Не користуйтеся ним поруч із ванною, душем або басейном.
- Не використовуйте його в приміщеннях невеликого розміру, якщо в них перебувають особи, не здатні самостійно покинути приміщення, якщо тільки вони не перебувають під постійним наглядом.

## ВСТАНОВЛЕННЯ (UA)

**Де можна встановити прилад?** (див. стор. 2)

- Цей прилад був розроблений для установки в житлових приміщеннях. По всіх інших випадках, звертайтеся до свого продавця.
- Він повинен бути встановлений відповідно до професійних стандартів і відповідати нормам, що діють у країні.
- Прилад класу захисту II від ураження електричним струмом, та має захист від пилу та бризок води IP 24. Таким чином, він може бути встановлений в зоні 2 ванної кімнати.
- Забороняється встановлювати прилад в зоні 1. Той, хто приймає душ або ванну, не повинен діставати до управління приладу.
- Дотримуйтеся мінімальних відстаней до навколишніх предметів при установці.
- Якщо стіни в приміщенні мають покриття на основі пінопласту, під опорний кронштейн електропобутового приладу необхідно помістити прокладку такої ж товщини, як і пінопласт,

щоб залишити вільний простір за апаратом, необхідний для коректної роботи його автоматики.

- Для приладів, обладнаних датчиком відутності користувача:

Щоб полегшити виявлення відсутності користувача у приміщенні, не встановлюйте прилад у глухих кутах або позаду меблів.

**Де не можна встановлювати прилад?** (див. стор. 2, 3)

- У місці, яке може вплинути на його роботу (під каналом примусової центральної вентиляції і т.д.)
- Попід або понад стаціонарною мережевою розеткою чи поруч зі шторами й іншими легко займистими матеріалами.
- У зоні 1 ванної кімнати
- У правильному положенні, Ґрати виходу повітря й Блок керування повинні бути видні у верхній частині приладу Забороняється встановлювати вертикальний прилад горизонтально та навпаки.

**Переносна установка**

- Щодо можливості цього варіанту установки для певної моделі, дивіться інструкцію част. 2/2.
- **УВАГА:** Пристрої без вилки не можуть бути використані в мобільній версії (з ніжками).
- Прилад повинен бути встановлений на горизонтальній поверхні. Зверніться до інструкції з установки на сторінці 4 даного буклету або до інструкції, що додається до ніжок (арт. 0517000 / 0517550/ 0517300 / 0517400)

**Стаціонарна установка** (див. стор. 5)

- Для найбільшого ефекту обігріву рекомендується встановлювати конвектор на висоті до 1м від рівня підлоги або під віконними прорізами. Для забезпечення нормальної циркуляції повітряного потоку не допускається затуляти конвектор меблями та іншими предметами ближче ніж 0,1м.
- Розблокуйте засувки кріплення. Радимо покласти прилад на рівну поверхню ґратами вниз. За допомогою плоскої викрутки обережно підчепіть один кут кронштейна, щоб не деформувати його. Утримуючи кут у піднятому положенні, зруште кріплення до низу приладу, щоб звільнити верхні

зачепи. Розверніть кронштейн кріплення навколо нижніх зачепів і витягніть його.

- Прикріпіть кронштейн до стіни. Розташуйте кронштейн коло стіни на рівні підлоги й намітьте точки свердління **A** для нижніх кріплень кронштейна. Підважте кронштейн, сполучивши мітки з нижніми отворами кронштейна, після чого намітьте два місця, що залишилися для верхніх отворів кронштейна **B**. Просвердліть 4 отвори й зафіксуйте кронштейн на стіні за допомогою дюбелів. Використовуйте дюбелі, відповідні до стінного покриття (наприклад: гіпсокартона).

**Підключіть прилад до електромережі**

Прилад призначений для мережі змінного струму з номінальною напругою 220 - 230V 50Hz/60Hz.

**Забороняється заземлювати обладнання.**

Не встановлюйте прилад понад або попід електричною розеткою. Підключення приладу до електричної мережі повинне виконуватися у відповідності зі стандартами й правилами, що діють у країні установки.

**Зафіксуйте прилад на кронштейні**

Помістіть прилад у похилому положенні на виступи **S1**, переверніть його, щоб притиснути до виступів **S2**. Защипніть конвектор на кронштейні у напрямку зверху вниз. Щоб зняти прилад із кронштейна, візьміть плоску викрутку й притисніть до стіни упор, розташований зверху ліворуч кронштейна. Утримуючи упор викруткою, підніміть конвектор. Переверніть його вперед, а потім зніміть із виступів **S1**

## ОБСЛУГОВУВАННЯ (UA)

**Увага! Всі операції проводити тільки з повністю знеструмленим приладом!**

Для підтримки роботоздатності вашого приладу, очищайте верхні й нижні ґрати приладу як мінімум два рази на рік за допомогою пилососа або щітки. Кожні п'ять років внутрішні компоненти приладу повинні бути перевірені кваліфікованим фахівцем.

При використанні приладу в сильно забрудненій атмосфері на поверхні ґрат приладу можуть з'явитися плями. Такі поверхневі забруднення не покриваються гарантією приладу й не є

підставою для його заміни. При наявності надмірно забрудненого повітря в приміщеннях рекомендується здійснювати більш часті провітрювання й частіше виконувати очищення приладу. Корпус приладу необхідно очищати вологою ганчіркою.

**Увага! У жодному разі не використовувати для очищення абразивні й агресивні матеріали, які можуть ушкодити поверхню приладу.**

## ПРАВИЛА ТРАНСПОРТУВАННЯ (UA)

Транспортування здійснюється усіма видами транспорту в критих транспортних засобах, для запобігання механічних ушкоджень зовнішнього корпусу й індикатора температури. Повинна бути виключена можливість мимовільного переміщення (падіння) приладу у середині транспортного засобу. Умови транспортування у частині впливу механічних факторів відповідають групі С ГОСТ 23216-78 "Изделия электротехнические. Общие требования к хранению, транспортированию, противокоррозионной защите и упаковке", умови транспортування у частині впливу кліматичних факторів групі 5 (ОЖУ) ГОСТ 15155-69 "Машины, приборы и другие технические изделия. Исполнения для различных климатических регионов. Категории, условия эксплуатации, хранение и транспортирование в части воздействия климатических факторов внешней среды".

## ПРАВИЛА ЗБЕРІГАННЯ (UA)

Прилад зберігається в оригінальному упакуванні, у сухому, провітрюваному приміщенні, при відсутності контакту з хімічно агресивним середовищем. Умови зберігання приладу у відповідності з групою 5м (ОЖУ) по ГОСТ 15155-69. Умови зберігання:

- температура повітря від +10°С до +40°С;
- відносна вологість повітря до 80%;
- атмосферний тиск від 78 до 106 кПа.

## РЕКОМЕНДАЦІЇ З ЕКСПЛУАТАЦІЇ (UA)

Даремно включати обігрів на максимум - приміщення від цього швидше не прогріється. При відсутності на кілька годин, не забудьте понизити температуру.Якщо в приміщенні кілька

опалювальних приладів, нехай вони працюють одночасно - це забезпечить більш рівномірний обігрів з одночасною оптимізацією витрат на електроенергію.

## У РАЗІ ВИНИКНЕННЯ ПРОБЛЕМ (UA)

**Прилад не гріє**: Переконаєтеся в тому, що не спрацювали автомати у вашій електричній мережі або ж вимикач частотного розвантаження (якщо такий у вас є). Перевірте температуру повітря в приміщенні.

**Прилад гріє неспинно**: Переконайтеся в тому, чи не стоїть прилад на протязі й чи не мінялися налаштування температури.

**Поверхня приладу дуже гаряча**: Переконайтеся в тому, що потужність відповідає площі приміщення (рекомендується 100W на м2) і що прилад не перебуває на протязі, який міг би вплинути на регулювання

## ATSARGUMO PRIEMONĖS (LT)

| | |
|---|---|
|  | **Dėmesio, įkaitęs paviršius. DĖMESIO. Kai kurios šio prietaiso dalys gali labai įkaisti ir nudeginti. Ypač atidiems reikia būti, kai greta yra vaikų ar pažeidžiamų asmenų.** |

– Vaikai iki mažiausiai 3 metų amžiaus neturi artintis prie šio prietaiso, nebent jie būtų nuolat prižiūrimi.

– 3–8 metų amžiaus vaikai gali tik įjungti arba išjungti prietaisą su sąlyga, kad jis buvo pastatytas ar įrengtas įprastoje, gamintojo numatytoje padėtyje ir kad vaikai yra prižiūrimi arba buvo išmokyti saugiai naudotis prietaisu ir gerai supranta jo keliamus pavojus. 3–8 metų vaikams negalima jungti prietaiso į elektros tinklą, jo reguliuoti, valyti ar atlikti prietaiso naudotojo atliekamus priežiūros darbus.

– Vyresni nei 8 metų vaikai ir ribotų fizinių, sensorinių ar psichinių sugebėjimų turintys asmenys arba asmenys, turintys nepakankamai patirties ar žinių, gali naudotis prietaisu tik tuomet, jei juos prižiūri už juos atsakingas asmuo arba jiems buvo paaiškinta, kaip saugiai naudotis prietaisu ir kokius pavojus jis gali kelti. Neleiskite vaikams žaisti su prietaisu. Valkai be priežiūros negali valyti prietaiso ar atlikti naudotojo atliekamų jo priežiūros darbų.

– Prijungti ar įjungti prietaisą gali tik kompetentingas asmuo, laikydamasis atitinkamų taisyklių ir standartų.

– Jei maitinimo laidas yra pažeistas, siekiant išvengti pavojų, jį turi pakeisti gamintojas, jo techninės priežiūros centro atstovas arba panašią kvalifikaciją turintis asmuo.

– Šio prietaiso naudojimo instrukciją galima gauti susisiekus instrukcijoje esančiame garantijos lape nurodytu telefono numeriu.

– Pirmą kartą įjungus prietaisą, jam kaistant gali pasklisti nestiprus kvapas, atsiradęs pasišalinant gamybos metu naudotų medžiagų pėdsakams.

| | |
|---|---|
|  | **Įspėjimas.** Kad prietaisas neperkaistų ir būtų saugus, negalima uždengti šylančio prietaiso. |
|  | Šiuo ženklu pažymėtų prietaisų negalima išmesti su buitinėmis atliekomis, juos reikia atiduoti į atskirą surinkimo ir perdirbimo sistemą. Nebetinkantys naudoti prietaisai turi būti surenkami ir perdirbami laikantis vietos įstatymų ir teisės aktų nuostatų. |
|  | Naudojant prietaisą dideliame aukštyje virš jūros lygio, pakyla išpučiamo oro temperatūra (maždaug 10 °C kas 1000 m pakilimo). |

**Jei prietaisas naudojamas ne stacionariai:**
– Nenaudokite šio šildymo prietaiso netoli vonios, dušo ar baseino.
– Nenaudokite šio šildymo prietaiso mažose patalpose, kai jomis naudojasi neįgalūs asmenys, tokiu atveju būtina nuolatinė priežiūra.

## ĮRENGIMAS (LT)

**Kur tinka įrengti prietaisą?** (žr. 2 psl.)
– Šis prietaisas skirtas įrengti ir naudoti gyvenamosiose patalpose. Dėl kitokio naudojimo prašome pasitarti su pardavėju.
– Įrengiant prietaisą būtina laikytis tokių darbų praktikos reikalavimų ir galiojančių šalies, kurioje jis naudojamas, standartų.
– Šie prietaisai atitinka II klasės reikalavimus ir yra apsaugoti nuo vandens purslų (IP 24 klasė). Juos galima įrengti vonios kambarių 2 erdvėse. Draudžiama įrengti šiuos prietaisus 1 erdvėse. Prietaiso valdymo įranga neturi būti prieinama dušu ar vonia besinaudojantiems asmenims.
– Parinkdami prietaisui vietą, atsižvelkite į mažiausius atstumus iki kliūčių.
– Dėl sieninio laikiklio galima išlaikyti tarpą tarp prietaiso ir sienos ir laisvai jį reguliuoti. Tarpas tarp prietaiso ir sienos privalo likti laisvas.
– Prietaisams, kuriuose yra funkcija „išvykę“:
Kad jūsų prietaiso funkcija „išvykę“ veiktų tinkamai, neįrenkite prietaiso uždarame kampe ar už baldų.

**Kur nederėtų įrengti prietaiso?** (žr 2, 3 psl.)

– Vietoje, kur pučia skersvėjis, kuris gali trikdyti prietaiso reguliavimą (po centrinės mechaninės ventiliacijos sistemos ortakiais ir pan.).

– Priešais ar po stacionariu elektros lizdu ar netoli užuolaidų ar kitų degių medžiagų.

– Prietaisas įrengtas tinkamai, jei jo viršutinėje dalyje matosi oro išpūtimo grotelės ir valdymo skydelis. Draudžiama įrengti vertikalų prietaisą horizontaliai ir atvirkščiai.

**Įrengimas naudoti mobiliai**

– Norėdami sužinoti, ar jūsų turimas modelis gali būti taip naudojamas, žr. instrukcijos 2/2 dalį.

**DĖMESIO.** Kištukinės jungties neturintys prietaisai negali būti naudojami mobiliai.

– Prietaisas turi būti statomas ant horizontalaus paviršiaus. Žr. įrengimo instrukciją šio leidinio 4 psl. arba prie kojelių rinkinio (kodas 0517300 / 0517400) pridėtą instrukciją.

**Stacionarus įrengimas** (žr. 5 psl.)

– Atfiksuokite prietaiso montavimo laikiklį. Patariame paguldyti prietaisą ant žemės; atsuktuvu plokščiu galu pakelkite liežuvėlį, stenkitės jo nedeformuoti. Laikydami liežuvėlį pakeltą, pastumkite montavimo laikiklį link prietaiso apačios, kad atsikabintų viršutiniai kabliukai. Pasukdami, atkabinkite apatinius kabliukus ir nuimkite montavimo laikiklį.

– Pritvirtinkite montavimo laikiklį. Pastatykite montavimo laikiklį ant žemės ir atremkite į sieną, pažymėkite gręžimo vietas **A**. Jos žymi apatinius tvirtinimo taškus. Pakelkite montavimo laikiklį, sulyginkite jį su gręžimo vietomis **A** ir pažymėkite gręžimo vietas **B**. Jos žymi viršutinius tvirtinimo taškus. Išgręžkite 4 skyles ir įdėkite kaiščius. Pasirinkite kaiščius pagal sienos tipą (pvz., gipso kartono plokštė). Uždėkite ir prisukite montavimo laikiklį.

– Užkabinimas ant sienos. Palenktą prietaisą uždėkite ant laikiklių **S1**, pristumkite prietaisą prie sienos ir uždėkite ant laikiklių **S2**. Nuleiskite prietaisą ant montavimo laikiklio. Spragtelėjimas praneša, kad prietaisas užfiksuotas.

Norėdami atfiksuoti prietaisą nuo montavimo laikiklio, atsuktuvu plokščiu galu paspauskite montavimo laikiklio viršutinėje kairėje dalyje esantį liežuvėlį link sienos. Atsuktuvu prilaikydami liežuvėlį, pakelkite prietaisą. Patraukite jį į priekį ir nuimkite nuo laikiklių **S1**.

**Prijungimas prie elektros tinklo**

– Prietaisas vartoja 220–230 V 50 Hz / 60 Hz elektros srovę.

– Drėgnose patalpose (virtuvėje, vonios kambaryje) sujungimo dėžutę reikia įrengti mažiausiai 25 cm nuo grindų.

**Prietaisai, kuriuose nėra kištukinės jungties:**

– Prietaisas prie elektros tinklo prijungiamas trigysliu kabeliu naudojant sujungimo dėžutę. Prietaisas prie elektros tinklo prijungiamas trigysliu kabeliu (rudas laidas = fazė, mėlynas= neutralus, juodas = valdymas), naudojant jungiamąją kaladėlę.

– Drėgnose patalpose (virtuvėje, vonios kambaryje) sujungimo dėžutę reikia įrengti mažiausiai 25 cm nuo grindų. Prietaiso elektros maitinimas turi būti prijungtas tiesiogiai prie tinklo, po dvipolio srovės pertraukiklio, kurio kontakto atsidarymo trapas yra mažiausiai 3 mm, be tarpinio išjungiklio.

Draudžiama įžeminti / nejunkite valdymo (juodo) laido prie įžeminimo. Jei valdymo prietaisas arba valdomasis prietaisas yra apsaugoti 30 mA srovės nuotėkio rele (pvz., vonioje), šia rele būtina apsaugoti ir valdymo laidą.

## PRIEŽIŪRA (LT)

**DĖMESIO! Visi darbai turi būti atliekami tik atjungus prietaisą nuo elektros tinklo!**

Kad prietaisas veiktų tinkamai, du kartus per metus dulkių siurbliu ir šepečiu turite išvalyti prietaiso apatines ir viršutines groteles. Kas penkerius metus specialistas turi patikrinti prietaiso vidų. Dėl teršalų ar prastos oro kokybės ant prietaiso grotelių gali susikaupti nešvarumų. Tokiu atveju patariame patikrinti, ar kambarys tinkamai vėdinamas (ventiliacijos sistemą, ortakius ir pan.) ir oro švarumą.

Teršalai negali būti priežastis pakeisti prietaisą kitu pagal garantiją. Prietaiso korpusą valykite drėgna šluoste, niekuomet nenaudokite šveitimo preparatų.

**DĖMESIO! Niekuomet nevalykite skydelio apsaugos šveitimo ar agresyviomis medžiagomis.**

## NAUDOJIMO PATARIMAI (LT)

Įjungus prietaisą visu pajėgumu, temperatūra kambaryje nepakils greičiau. Jei kambaryje nebūsite keletą valandų, sumažinkite kelių kambario prietaisų temperatūrą vienu metu, taip temperatūra kambaryje bus vienodesnė ir optimaliau vartosite elektros energiją. Tą patį padarykite nenaudojamame kambaryje, nes veiksmingiau yra palikti veikti prietaisą mažiausia galia, nei visiškai jį išjungti.

## PROBLEMOS (LT)

**Prietaisas nešyla**: Įsitikinkite, kad elektros išjungikliai įjungti ar kad elektros sąnaudų valdymo įrenginys (jei tokį turite) neišjungė šildymo. Patikrinkite oro temperatūrą kambaryje. Jei prietaise yra išorinis programavimo įrenginys, patikrinkite, ar jis veikia komforto režimu.

**Prietaisas nuolat kaisti**: Patikrinkite, ar prietaisas nėra įrengtas ten, kur nuolat skersvėjis ir ar nebuvo pakeisti temperatūros nustatymai.

**Prietaisas nevykdo programos nurodymų**(modeliams su išoriniu programavimo įrenginiu): Įsitikinkite, kad tinkamai naudojate programavimo įrenginį, kad į jį įdėta kasetė, jis veikia įprastai, taip pat patikrinkite bateriją. Mikroprocesorius turinčių elektroninių prietaisų veikimą gali trikdyti tam tikri elektros tinklo trukdžiai (neatitinkantys EB standartų dėl pasaugos nuo trukdžių lygio). Iškilus problemų (užstrigus termostatui ir pan.) atjunkite prietaisą nuo elektros tinklo (saugikliu, išjungikliu ar pan.) 5 minutėms ir vėl jį įjunkite. Jei tokie sutrikimai kartojasi nuolat, kreipkitės į elektros energijos tiekėją, kad patikrintų tinklą.

**Konvektoriaus paviršius labai įkaitęs**: Normalu, kad veikdamas konvektorius įkaista, didžiausia paviršiaus temperatūra atitinka galiojančių standartų reikalavimus. Tačiau, jei manote, kad jūsų prietaisas vis dėlto pernelyg įkaito, patikrinkite, ar jo galia atitinka jūsų kambario plotą (rekomenduojame 100 W/m2) ir ar konvektorius neįrengtas vietoje, kur nuolat skersvėjis, trikdantis reguliavimą.