LORIA 6000

Warmtepomp LUCHT / WATER SPLIT INVERTER
Lage temperatuur oplossing voor nieuwbouw

Warmtepomp hydraulische module

Buitenunit Inverter

Energieklasse
Tot

35°C	55°C
A+++	A++

Plus punten

- COP tot 4.80 (+7°/+35°)
- Economische circulatiepomp
- NAVISTEM 100H regulator
- Plaats besparend dankzij de compacte hydraulische module
- Inverter regeling
- 1 of 2 verwarmingszones
- Warmtepomp voor nieuwbouw
- Maximale vertrektemperatuur 55°C
- Standaard filterkraan
- Geïntegreerde elektrische steunverwarming 3 kW

BESCHRIJVING

- Alleen verwarming (vloerverwarming, koeling, radiatoren, ventilo convectoren)
- 4 monofasige modellen van 4,6,8 en 10kW
- Werking warmtepomp van -20°C tot en met +35°C
- Vertrek warmte temperatuur 55°C

UITVOERING

Buitenunit met:
- Koelcircuit (R410A)
- Twin Rotary Compressor
- Full Inverterregeling

Binnenunit, wandmodel met:
- Platenwisselaar
- Manometerventiel met aftapkraan
- Filterventiel
- Economische circulatiepomp
- Expansievat
- Elektrische steunverwarming

TOEBEHOREN

- Magnetische slibfilter
- Ruimtevoeler UA55
- Kit 2 zones
- Kit SWW
- Kit koeling
- Houder rugplaat

BIJHORENDE DIENSTEN

- Ondersteuning bij de dienst voorverkoop
- Opleidingen
- Indienststelling

GARANTIE

GARANTIE 2 JAAR ONDERDELEN

GARANTIE + 1 JAAR CERTIFIED PARTNER ATLANTIC

LORIA 6000

BINNENUNIT
HYDRAULISCHE MODULE

1. Elektisch bord
2. Regelaar / gebruikersinterface
3. Expansievat
4. Elektische weerstand 3kW
5. Platenwarmtewisselaar
6. Economische circulatiepomp
7. Koelvloeistofaansluitingen
8. Verwarmingsvertrek
9. Verwarmingsretour

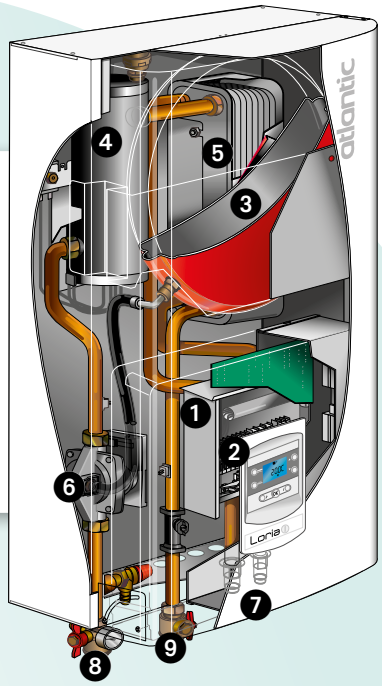

BUITENUNIT INVERTER

1. Ventilator met laag geluidsniveau
2. Elektische motor met variabele snelheid
3. Inverter regelmodule
4. Controle lampjes + knoppen
5. Connectieklemmen (stroomvoorziening en interconnectie)
6. Koelvloeistof opslagvat
7. Vierwegkraan
8. Anti-corrosie metaalbeschermingsomhulsel
9. Verdamper met hoge warmte uitwisselingsperformatie tegen corrosie behandelde hydrofiele aluminium vinnen en gegroefde koperen buizen
10. Elektronische explantieklep
11. Tegen geluid en temperatuur geïsoleerde compressor
12. "Flare" – aansluiting voor koelvloeistofcircuit met beschermde hoes

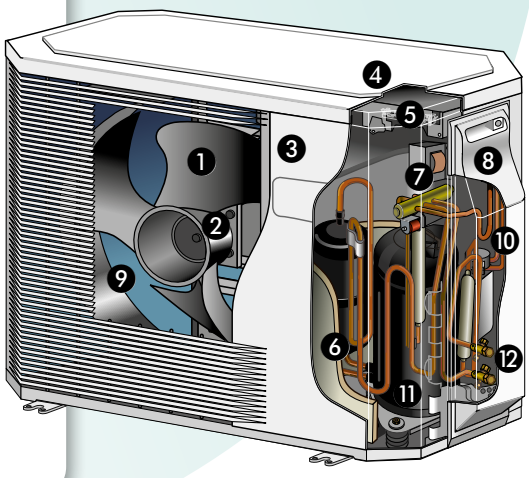

INSTALLATIESCHEMA'S

LORIA 6000: VERWARMINGSKRING

1. Buitenunit en grondsteunen*
2. Koelvloeistofleidingen*
3. Hydraulische module
4. Buitensensor
5. Omgevingssensor***
6. Magnetische slibvergaarfilter*
7. Buffervat**

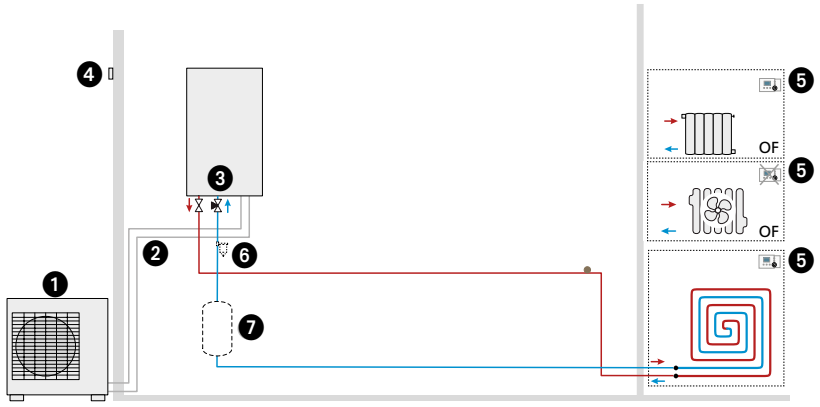

LORIA 6000: 2 VERWARMINGSKRINGEN

1. Buitenunit en grondsteunen*
2. Koelvloeistofleidingen*
3. Hydraulische module
4. Buitensensor
5. Omgevingssensor***
6. Kit 2 zones*
7. Magnetische slibvergaarfilter*
8. Buffervat**

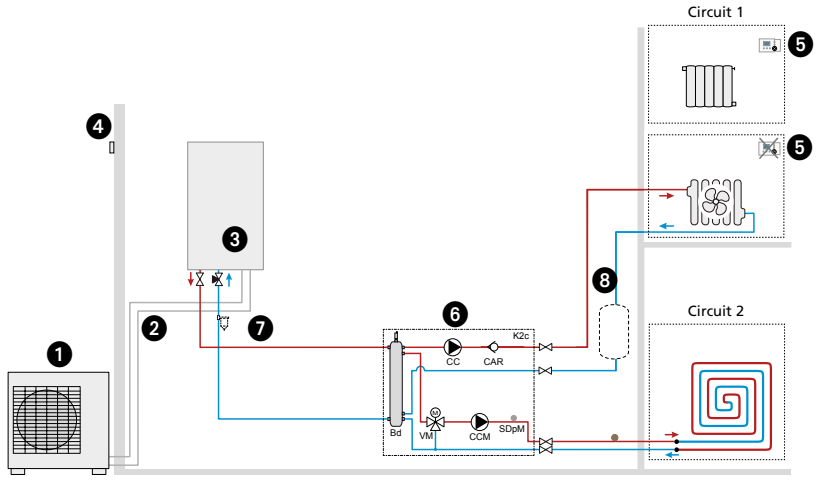

LORIA 6000: 1 VERWARMINGSKRING + WATER PRODUCTIE

1. Buitenunit en grondsteunen*
2. Koelvloeistofleidingen*
3. Hydraulische module
4. Buitensensor
5. Omgevingssensor***
6. Kit sanitair warm water*
7. Magnetische slibvergaarfilter*
8. Buffervat**
9. Sanitair warm water boiler*

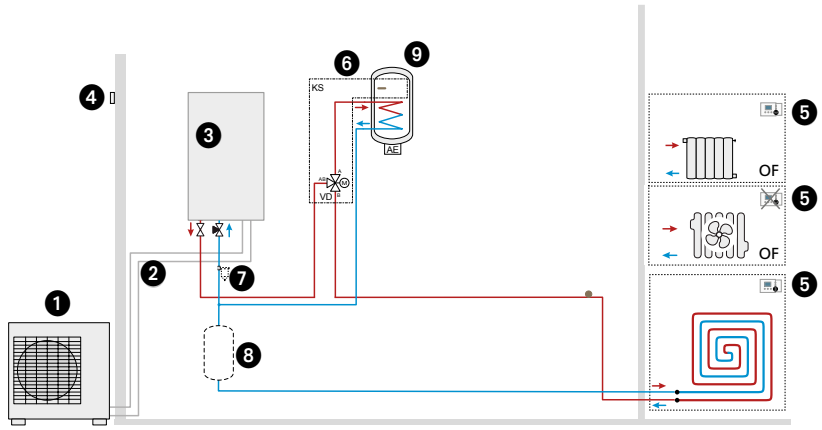

*Optie. **Afhankelijk van type collectoren en volume van water in de verwarmingskring, kan het nodig zijn om een buffertank te installeren. *** Optie, behalve voor dynamische radiatoren.

Technische kenmerken en prestaties

OMSCHRIJVING	EENHEID	LORIA 6004	LORIA 6006	LORIA 6008	LORIA 6010
KOELMIDDEL		**R410A**	**R410A**	**R410A**	**R410A**
VOORNAAMSTE KENMERKEN					
Verwarmingsvermogen +7°C/+35°C - VV	kW	4,00	6,00	7,50	10,42
COP +7°C/+35°C - VV		4,80	4,45	4,15	4,4
Verwarmingsvermogen -7°C/+35°C - VV	kW	4,10	5,00	5,90	7,94
Opgenomen vermogen -7°C/+35°C - VV	kW	1,46	1,79	2,46	3,11
COP -7°C/+35°C - VV		2,80	2,80	2,40	2,55
Verwarmingsvermogen +7°C/+45°C - LTR	kW	4,00	5,10	6,20	8,51
COP +7°C/+45°C - LTR		3,50	3,50	3,35	3,54
Verwarmingsvermogen -7°C/+45°C - LTR	kW	4,10	4,50	5,15	7,38
COP -7°C/+45°C - LTR		2,30	2,26	2,10	2,1
Verwarmingsvermogen +7°C/+55°C - LTR	kW	3,68	4,27	5,53	6,98
COP +7°C/+55°C - LTR		2,65	2,67	2,68	2,65
Verwarmingsvermogen -7°C/+55°C - LTR	kW	3,72	3,88	5,03	6,47
COP -7°C/+55°C - LTR		1,90	1,92	1,70	1,78
Vermogen elektrische steunverwarming (standaard)	kW	3	3	3	3
ENERGIEPRESTATIE MET BUITENSONDE					
Energieklasse - verwarming (35 °C/55°C)	-	A+++/A++	A+++/A++	A++/A++	A++/A++
Warmte-afgifte (35 °C/55°C)	kW	4 / 4	6 / 5	7 / 6	9 / 7
Seizoensgebonden energie-efficiëntie (SEER) - verwarming (35 °C/55°C)	%	183 / 129	188 / 130	168 / 127	156 / 118
Jaarlijks energieverbruik in kWh - verwarming (35 °C/55°C)	kWh	1884 / 2708	2588 / 2933	3226 / 4197	4481 / 5256
Akoestisch vermogen (binnen / buiten)	dB(A)	44 / 62	44 / 62	44 / 69	44 / 68
BINNENUNIT					
Geluidsniveau(1)	dB(A)	36	36	36	36
Gewicht leeg / gevuld	kg	37,5 / 41,5	37,5 / 41,5	37,5 / 41,5	37,5 / 41,5
Min/max extern temperatuur voorverwarmen	°C	-20 / +35	-20 / +35	-20 / +35	-20 / +35
Stroomvoorziening		320 V 50 Hz	320 V 50 Hz	320 V 50 Hz	320 V 50 Hz
HYDRAULISCHE KENMERKEN					
Inhoud expansievat	L	8	8	8	8
Toegestaan minimum debiet hydraulisch circuit	l/u	420	600	600	600
Ingangs- en uitgangsdiameter verwarmingskring (uitwendige schroefdraad)	inch	1	1	1	1
Aanbevolen werkingsbereik min/max - verwarmingsmodus	°C	-20 / +35	-20 / +35	-20 / +35	-20 / +35
ELEKTRISCHE AANSLUITINGEN					
Voeding (neuter-fase aansluiting)*		230 V 50 Hz	230 V 50 Hz	230 V 50 Hz	230 v 50 Hz
Verbruik in stand-by	W	5	5	5	5
Kaliber beveiligingsschakelaar elektrische bijverwarming warmtepomp curve C(2)	A	16	16	16	16
BUITENUNIT					
Geluidsniveau(3)	dB(A)	42	42	47	47
Gewicht in werking	kg	41	41	42	60
KOELTECHNISCHE KENMERKEN					
Diameter gasaansluiting	inch	1/2	1/2	5/8	5/8
Diameter koelmiddelaansluiting	inch	1/4	1/4	1/4	3/4
Koelmiddelvulling vanuit fabriek HFK R410 A	g	1100	1100	1400	1800
Lengte min / max	m	5 / 30	5 / 30	5 / 30	5 / 30
Hoogteverschil max	m	20	20	20	20
Maximale lengte zonder bijvulling koelmiddel	m	15	15	15	15
Volume koelmiddel bij te vullen per extra lopende meter	g	25	25	25	40
ELEKTRISCHE AANSLUITINGEN					
Voeding (neuter-fase aansluiting)*		230 V 50 Hz	230 V 50 Hz	230 V 50 Hz	230 v 50 Hz
Verbruik in stand-by	W	5	5	5,5	6
Nominale stroomsterkte	A	4,5	6,3	8,1	10,9
Maximale stroomsterkte	A	11,0	12,5	17,5	18,5
Kaliber beveiligingsschakelaar curve D(2)	A	16	16	20	20

(1) Geluidsniveau op 1 m afstand van het apparaat, 1,5 m van de vloer, vrije ruimte richtlijn 2. (2) De kabelsecties en kalibers van de beveiligingsschakelaars zijn ter illustratie.
De installateur dient steeds te verifiëren of deze maten overeenkomen met de behoeften en beantwoorden aan de geldende normen. (3) Geluidsniveau op 5 m afstand van het apparaat.
* Indien geen neuter aanwezig dient een scheidingstransfo voorzien te worden.

AFMETINGEN (in mm)

Loria 4,6 en 8kW
Buitenunit Inverter

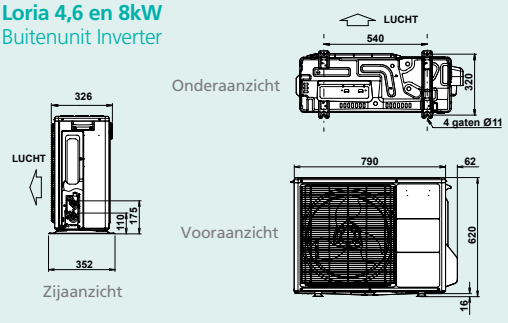

Loria 10kW
Buitenunit Inverter

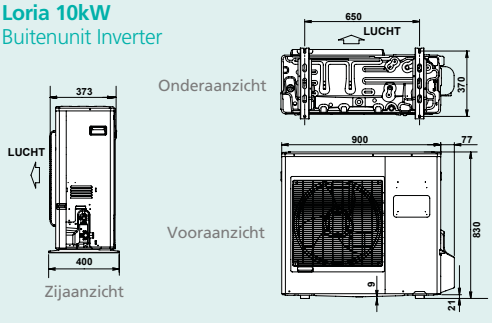

Binnenunit hydraulische module

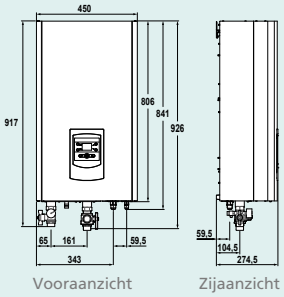

Voor meer informatie: www.atlantic-belgium.be
Atlantic Belgium NV - 1, Avenue Château Jaco - 1410 Waterloo
Email: contact.center@groupe-atlantic.com
www.wecaredesk.be

Atlantic is a brand of GROUPE ATLANTIC

Dit document is niet bindend. De fabrikant heeft het recht om karakteristieken van de toestellen te wijzigen op ieder moment, zonder voorafgaande kennisgeving - februari 2017 www.losfeld.be - 2016-1428-1